TECHNISCHER KATALOG

H SERIES

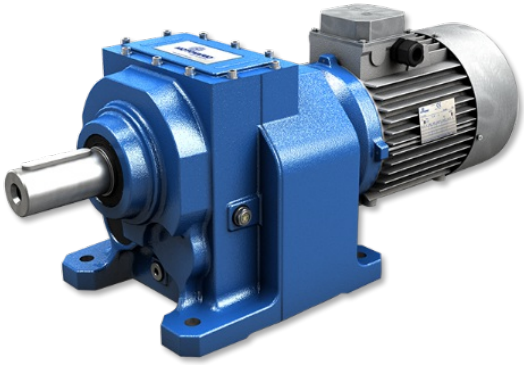

STIRNRAD
GETRIEBEMOTOR

STANDARD **IEC**

RICHTLINIE **ATEX** Ex

MOTOVARIO®
HEART OF MOTION
a TECO Group company

INHALT

1. ALLGEMEINE INFORMATIONEN

1.1 ATEX 4

1.2 SYMBOLE UND FORMELN 5

1.2.1 Zeichen 5

1.2.2 Formeln 6

1.3 PRODUKTAUSWAHL 7

1.4 BETRIEBSFAKTOR 8

1.5 MONTAGE 9

2. PRODUKTINFORMATIONEN

2.1 BAUEIGENSCHAFTEN 10

2.2 TYPOLOGIE 11

2.2.1 Bezeichnung 11

2.2.2 Ausführungen 12

2.2.3 Modulares Baukastensystem 14

2.3 EINBAULAGE 16

2.3.1 Einbaulage 16

2.3.2 Klemmenkastenlage 17

2.4 KRITISCHE ANWENDUNGEN 18

2.4.1 Kritische Anwendungen 18

2.4.2 Auswahl 18

2.5 MOTORANBAU 19

2.5.1 Motoranbau HA 19

2.5.2 Motoranbau H 20

2.6 LAGER 24

2.7 QUERBELASTUNGEN 25

2.7.1 Auswahl 25

2.7.2 Querbelastungen 25

2.7.3 Querbelastungen 26

2.8 SCHMIERUNG 27

2.8.1 Auswahl 27

2.8.2 Schmierstoffa 27

2.8.3 Spezialschmierstoffe 28

2.8.4 Ölmenge 29

2.9 MASSENTRÄGHEITSMOMENTE 30

3. ABMESSUNGEN

3.1 GETRIEBE/GETRIEBEMOTOREN 31

3.1.1 HA31 31
3.1.2 HA.1 32
3.1.3 CHA.1 33
3.1.4 IHA.1 34
3.1.5 HA.2 35
3.1.6 CHA.2 37
3.1.7 IHA.2 39
3.1.8 HA.3 41
3.1.9 CHA.3 43
3.1.10 IHA.3 45
3.1.11 H..1 47
3.1.12 CH..1 49
3.1.13 IH..1 51
3.1.14 H..2/3 53
3.1.15 CH..2/3 55
3.1.16 IH..2/3 57

3.2 ELEKTROMOTOREN 59

3.2.1 Elektromotoren 59
3.2.2 Motoren mit standard-effizienz (TS), hoher (TH) und premium (TP) 61
3.2.3 Nennleistung - [kW] 62

3.3 GEWICHT 63

3.4 PASSFEDERGRÖßE 65

4. ZUBEHÖR & OPTIONEN

4.1 ABTRIEBSFLANSCH 66

4.2 RÜCKLAUFSPERRE 67

4.3 THERMOSCHUTZ 68

4.4 VERSTÄRKTE DICHTUNGEN 69

INHALT

5. ATEX VERFÜGBARKEIT

5.1 ATEX VERFÜGBARKEIT 70

6. LEISTUNGSINFORMATIONEN

6.1 H/HA GETRIEBEMOTOREN (50Hz) 71

6.2 IH/IHA GETRIEBES - 1750 rpm 150

6.3 IH/IHA GETRIEBES - 1400 rpm 164

6.4 IH/IHA GETRIEBES - 1140 rpm 178

6.5 IH/IHA GETRIEBES - 900 rpm 192

6.6 IH/IHA GETRIEBES - 700 rpm 206

6.7 IH/IHA GETRIEBES - 500 rpm 220

7. VERKAUFSBEDINGUNGEN

7.1 VERKAUFSBEDINGUNGEN 234

1.1 ATEX

ATEX-Zertifizierun

Die im Katalog enthaltenen und mit „ATEX" gekennzeichneten Getriebe wurden konzipiert und hergestellt in Übereinstimmung mit der: Richtlinie **ATEX 2014/34/UE.**
Bei Einsatz in Übereinstimmung mit den Anweisungen im Atex Handbuch INSTALLATIONS- UND BETRIEBSANLEITUNGEN (den gelieferten Produkten beigelegt) können die MOTOVARIO ATEX Getriebe in einer der folgenden Umgebungen eingesetzt werden:

Gruppe II
Kategorie 2G und 2D
Zone 1/21 für Gas und Staub (Gasgruppe IIB), mit folgenden Schutzmethoden:
Zündschutz:
EN13463-5 (c) konstruktive Sicherheit
EN13463-8 (k) Eintauchen in Flüssigkeit

Gruppe II
Kategorie 3G und 3D
Zone 2/22 für Gas und Staub
Zündschutz:
EN13463-5 (c) konstruktive Sicherheit

Die für die Anwendung vorgesehene Umgebungstemperatur muss zwischen -20 und + 40 °C (*) liegen.
Die für den Einsatz in der Zone 1/21 zertifizierten Produkte können auch in der Zone 2/22 verwendet werden.
Zur Ermittlung der Umgebung, auf die sich die Atex-Zertifizierung des spezifischen Getriebes beschränkt, nehmen Sie bitte auf die Atex Leistungstabellen Bezug.

Die so klassifizierten Gruppen werden so hergestellt, dass sie den Normen konform sind, die in der Richtlinie **ATEX 2014/34/UE** enthalten sind und entsprechend gekennzeichnet.

UNZULÄSSIGER EINSATZ
Der Einsatz des Getriebes ist untersagt:

- in einem Bereich mit Geräten der Kategorie I (Bergwerke, die Risiken durch Grubengas unterliegen);
- in einer Zone, die als stärker belastet resultiert als auf der Produktetikette angegeben;
- bei einer Umgebungstemperatur, die nicht den vorgesehenen Grenzwerten entspricht (*);
- unter den Bedingungen (P1, n1, M2), die auch einzeln über den Werten der Atex Leistungstabelle liegen.

1.2 SYMBOLE UND FORMELN

1.2.1 Zeichen

Körperliche Dimension	Symbol	Symbol Maßeinheiten	Eingang	Ausgang
Leistung in	P	[kW]	P_1	P_2
Erforderliche Leistung	Pr	[kW]	Pr_1	Pr_2
Nennleistung	Pn	[kW]	Pn_1	Pn_2
Drehmoment in	M	[Nm]	M_1	M_2
Nenn-Drehmoment	Mn	[Nm]		Mn_2
Erforderliches Drehmoment	Mr	[Nm]	Mr_1	Mr_2
Drehzahl in	n	[rpm]	n_1	n_2
Kraft in	F	[N]		
Kraft in radial	Fr	[N]	Fr_1	Fr_2
Kraft in axial	Fa	[N]	Fa_1	Fa_2
Übersetzung	i			
Dynamischer Wirkungsgrad	η_d			
Betriebsfaktor	f.s.			
Statisch	s			
Dynamisch	d			
Berechnet	c			
Maximal	max			
Minimal	min			
Massenträgheitsmomente	J	[kgm^2]	J_1	
Umgebung-stemperatur	T_{amb}	[°C]		
Abmessungen		[mm]		

1.2 SYMBOLE UND FORMELN

1.2.2 Formeln

GETRIEBE		
Starten oder Stoppen der Zeit	$t = v / a$	[s]
Drehgeschwindigkeit	$v = \pi * d * n / 60$ $v = \omega * r$	[m/s]
Winkelgeschwindigkeit	$n = 60 * v / (\pi * d)$ $\omega = v / r$	[rpm] [rad/s]
Beschleunigung oder Verzögerung	$a = v / t$	[m/s^2]
Winkelbeschleunigung	$\alpha = n / (9{,}55 * t)$ $\alpha = \omega / t$	[rad/s^2]
Bereich (in Abhängigkeit von einer Beschleunigung oder einer Anfangs- oder Endgeschwindigkeit)	$s = a * t^2 / 2$ $s = v * t / 2$	[m]
Translationskraft in horizontaler Ebene	$F = \mu * m * g$	[N]
Translationskraft in vertikaler Ebene	$F = m * g$	
Translationskraft auf schiefer Ebene	$F = m * g (\mu * \cos\beta + \text{sen}\beta)$	
m= Maße (kg); g= Erdbeschleunigung (m/s^2); μ= Reibungskoeffizienz; β= Neigungswinkel		
Trägheitsmoment	$J = m * v^2 / \omega^2$	[kgm^2]
Drehmoment	$M = F * d / 2$ $M = J * \omega / t$	[Nm]

MOTOR und GETRIEBEMOTOR		
Beschleunigungszeit	$ta = (Jext+Jm)*n_n/9{,}55+(M_{peak}-Mr)$	[s]
Bremszeit	$ts = (Jext+Jm)*n_n/9{,}55+(M_{peak}+Mr)$	[s]
Drehwinkel des Motors beim Beschleunigen	$\varphi = n_n * ta / 19{,}1$	[rad]
Drehwinkel des Motors beim Bremsen	$\varphi = n_n * ts / 19{,}1$	[rad]
Leistung an Welle eines Einphasenmotors	$P = V * I * \eta * \cos\omega$	[W]
Leistung an Welle eines Drehstrommotors	$P = 1{,}73 * V * I * \eta * \cos\omega$	[W]

BETRIEB bei 60Hz		
Geschwindigkeit bei 60Hz	$n_{60Hz} = 1{,}2 * n_{50Hz}$	[rpm]
Leistung bei 60Hz	$P1_{60Hz} = P1_{50Hz} * V_{60Hz}/V_{50Hz}$	[kW]
Wenn die Eingangsspannung bei 60Hz (V_{60Hz}) der Spannung bei 50Hz (V_{50Hz}) entspricht, so ändert sich die Leistung nicht $P1_{60Hz} = P1_{50Hz}$ Wenn die Eingangsspannung bei 60Hz (V_{60Hz}) um 20% höher ist als bei der Spannung 50Hz (V_{50Hz}), so steigt die Leistung um 20% $P1_{60Hz} = 1{,}2\ P1_{50Hz}$		
Drehmoment bei 60Hz	$M_{60hz} = M_{50Hz} * P1_{60Hz} / (1{,}2 * P1_{50Hz})$	[Nm]
Betriebsfaktor bei 60Hz	$f.s_{60Hz} = f.s_{50Hz} * 1{,}175 * P1_{50Hz} / P1_{60Hz}$	-

1.3 PRODUKTAUSWAHL

Für die korrekte Auswahl eines Getriebes oder eines Getriebemotors müssen einige grundsätzliche Daten bekannt sein:

1. Die Antriebsdrehzahl am Getriebeeingang **(n_1)** und die gewünschte Abtriebsdrehzahl **(n_2)**. Mit diesen beiden Werter kann das Übersetzungsverhältnis **(i)** des Getriebes mit der folgenden Formel ausgerechnet werden: **$i=n_1/n_2$**
2. Das für die Anwendung erforderte Drehmoment **(Mr_2).**

Wenn diese Daten bekannt sind, kann mit der Auswahl des Getriebemotors oder des Getriebes fortgefahren werden. Dieser Leitfaden führt in nur wenigen Schritten zur Wahl des richtigen Produkts:

Auswahl der Getriebemotoren:

1. Den Betriebsfaktor der Anwendung bestimmen **(f.s.)**. Dieser Parameter ist eine Funktion aus der Belastungsart der angetriebenen Maschine, der Anzahl der Anläufe pro Stunde und der Betriebsstundenzahl (siehe Absatz „Betriebsfaktor“).
2. Die Eingangsleistung **Pr_1** über das erforderliche Drehmoment **Mr_2**, die Geschwindigkeit **n_2** und den dynamischen Wirkungsgrad ermitteln. **$Pr_1=(Mr_2*n_2)/(9550*\eta_d)$**. Der Wert des dynamischen Wirkungsgrads hängt von der Art des Getriebes und von der Anzahl der Übersetzungsstufen ab. (Um den Wert des Wirkungsgrads zu ermitteln).
3. Eine genormte Leistung **Pn_1** aus der Tabelle der Getriebemotorenleistungen aussuchen, die höher ist als die erforderliche **Pr_1**, sodass: **$Pn_1 \geq Pr_1$**
4. Nach dem Ermitteln der geeigneten genormten Nenn-Leistung den Getriebemotor auswählen, der eine Abtriebsdrehzahl zur Verfügung stellt, die der gewünschten n_2 am nächsten kommt, und der einen gleich hohen oder größeren Betriebsfaktor f.s. besitzt als durch die Anwendung gefordert.

Für die Wahl der Atex Produkte den Betriebsfaktor „f.s. Atex” anwenden.

In den Auswahltabellen der Getriebemotoren sind die Kombinationen mit 50 Hz-Motoren mit 2,4 oder 6 Polen dargestellt. Für abweichende Antriebsgeschwindigkeiten berücksichtigen Sie bitte die Daten aus den Getriebetabellen.

Auswahl der Getriebe:

1. Den Betriebsfaktor der Anwendung bestimmen **(f.s.)** (siehe Absatz „Betriebsfaktor“).
2. Das benötigte Übersetzungsverhältnis i aus der erforderlichen Abtriebsdrehzahl **n_2** und der Antriebsdrehzahl **n_1** bestimmen. **$i=n_1/n_2$**
3. Das Drehmoment **Mc_2** für die Auswahl des Getriebes über das von der Anwendung erforderliche Drehmoment **Mr_2** und den Betriebsfaktor f.s. ermitteln: **$Mc_2=Mr_2*(f.s.)$**
4. Mittels Konsultation der Leistungstabellen der Getriebe das Getriebe ermitteln, das mit dem Übersetzungsverhältni, das dem berechneten am nächsten liegt, ein Nenn-Drehmoment **Mn_2** aufweist, dass: **$Mn_2 \geq Mc_2$**

Konsultieren Sie bei der Wahl der Atex Produkte die Leistungstabellen der Atex Getriebe.

Überprüfungen

Nach der Auswahl des Getriebes oder des Getriebemotors ist es ratsam, die folgenden Überprüfungen durchzuführen:

A. Thermische Leistung: Es muss gleich oder größer als die installierte mechanische Leistung sein oder als die von der Anwendung gemäß den im Abschnitt enthaltenen Angaben erforderte Leistung (siehe Abschnitt „thermische Leistung“).

B. Maximales Drehmoment: Grundsätzlich darf das maximale Drehmoment (momentane Spitzenbelastung), das an das Getriebe angewendet werden kann, nicht mehr als 200 % des Nenndrehmoments Mn2 betragen (ATEX - M2max).

C. Radiale Belastungen

1. Überprüfen Sie bitte, dass die radialen Belastungen auf den Eingangs- und/oder Ausgangswellen die zugelassenen Katalogwerte nicht überschreiten. Wenn diese größer sind, bitte die Getriebegröße anpassen oder die Auslegung für die externe Last anpassen. In der Prüfphase berücksichtigen Sie bitte dass die im Katalog angegebenen Werte sich auf Lasten beziehen, die auf die Mittelachse des Wellenüberstands wirken. Daher ist es notwendig mit den entsprechenden Formeln die zugelassene Last in der gewünschten Position zu bestimmen, falls diese in einer davon abweichenden Position angebracht wird (siehe Absatz „Radiale Belastungen“).
2. Bei zusätzlichen Abtriebswellen muss geprüft werden, dass die applizierte Last mit den Abmessungen der Welle kompatibel ist. Wenden Sie sich bitte an unseren Kundendienst.

D. Soll das gewählte Getriebe mit einem Elektromotor gekoppelt werden, muss die Applikationsmöglichkeit unter Bezugnahme auf die Tabelle der Voreinstellungen überprüft werden (siehe Abschnitt „Motoranbau“). Bei Motoren ab der Baugröße IEC180, prüfen Sie ggf. den Motor mit Füßen zu unterstützen. Wenden Sie sich bitte an unseren Kundendienst.

1.4 BETRIEBSFAKTOR

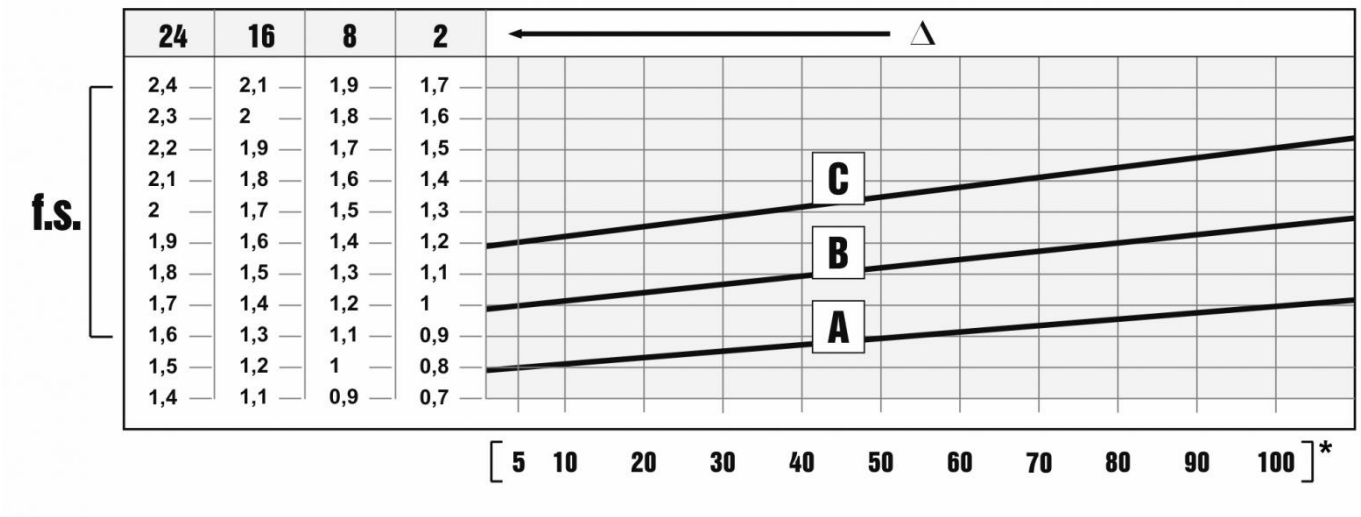

Der Betriebsfaktor f.s. hängt von den Betriebsbedingungen ab, unter denen das Getriebes betrieben wird.
Die Parameter, die für eine korrekte Auswahl des Betriebsfaktors zu berücksichtigen sind, sind folgende:

- Belastungsart der angetriebenen Maschine: A - B - C
- tägliche Betriebsdauer: Std./Tag (Δ)
- Anlauffrequenz: Anl./Std. (*)

LAST:

- **A** - gleichförmig = fa ≤ 0,3
- **B** - mittlere Überlast = fa ≤ 3
- **C** - hohe Überlast = fa ≤ 10

fa = Je/Jm

- Je [kgm$^{2]}$ äußeres Trägheitsmoment reduziert auf die Motorwelle
- Jm [kgm$^{2]}$ Motor-Trägheitsmoment

Bei fa > 10 bitte mit unserem Kundendienst Kontakt aufnehmen.

A. Schneckenförderer für Leichtmaterial, Gebläse, Montagebänder, Bandförderer für Leichtmaterial, kleine Rührwerke, Kleinlastenaufzüge, Kreiselpumpen, Hebebühnen, Reinigungsmaschinen, Abfüllmaschinen, Prüfmaschinen, Bandförderer.
B. Wickelmaschinen, Vorrichtungen zur Zuführung bei Holzbearbeitungsmaschinen, Lastaufzüge, Auswuchtmaschinen, Gewindeschneidmaschinen, mittlere Rührwerke und Mischer, Bandförderer für schwere Materialien, Winden, Schiebetore, Dünger-Abkratzer, Verpackungsmaschinen, Betonmischmaschinen, Kranfahr- und Kranhubwerke, Fräsmaschinen, Biegemaschinen, Zahnradpumpen, Hubstapler, Drehtische.
C. Rührwerke für schwere Materialien, Scheren, Pressen, Schleudern, Winden und Aufzüge für schwere Materialien, Schleifmaschinen, Steinbrecher, Kettenbecherwerke, Bohrmaschinen, Hammermühlen, Exzenterpressen, Biegemaschinen, Drehtische, Scheuertrommeln, Vibrationsrüttler, Schneidemaschinen, Stanzen, Walzwerke, Zementmühlen.

1.5 MONTAGE

Für die Montage des Getriebes sind nachstehende Anweisungen zu beachten:

- Die Befestigung an der Maschine muß absolut stabil sein, um jegliche Vibrationen zu vermeiden.
- Vor der Montage des Getriebes an der Maschine ist die Abtriebswelle des Getriebes auf die richtige Drehrichtung zu prüfen.
- Nach besonders langer Einlagerung (4/6 Monate) ist zu überprüfen, ob die Wellendichtringe vom Schmiermittel des Getriebes vollständig benetzt wurden; andernfalls ist ein Austausch anzuraten, da die Dichtlippe auf der Welle festkleben kann oder die zum einwandfreien Betrieb notwendige Elastizität nicht mehr vorhanden ist.
- Wenn möglich, sollte das Getriebe vor Sonneneinstrahlung u.a. Witterungseinflüssen geschützt werden.
- Die Motorkühlung muß durch eine gute Belüftung auf der Seite des Lüfters gewährleistet werden.
- Bei Umgebungstemperaturen < -5°C oder > +40°C setzen Sie sich bitte mit dem Kundendienst in Verbindung.
- Zur Montage der unterschiedlichen Anbauteile (Riemenscheiben, Zahnräder, Kupplungen, Wellen usw.) auf den Hohl- oder Vollwellen sind die vorgesehenen Gewindebohrungen oder Aufziehvorrichtungen zu verwenden. Diese gewährleisten eine einwandfreie Montage, ohne die Lager oder die Außenteile des Getriebes zu beschädigen. Die in Berührung kommenden Passungen und Oberflächen der Wellen sind zu fetten/ölen, um ein Festfressen durch Passungsrost zu vermeiden.
- Bei Lackierung ist darauf zu achten, daß alle Gummiteile und fallweise die in den Entlüftungsdeckeln vorhandenen Bohrungen nicht überlackiert werden.
- Bei Getrieben mit Ölstopfen ist die zum Transport verwendete Verschlußschraube durch die beigelegte Entlüftungsschraube zu ersetzen.
- Der Schmierölstand ist an der Füllstandsanzeige zu überprüfen, sofern vorhanden.
- Der Antrieb ist stufenweise in Betrieb zu nehmen, wobei zunächst mit Teillast angefahren werden sollte.
- Sind unter dem Antrieb Geräteteile oder Materialien angeordnet, die durch geringe Mengen austretenden Öls beschädigt werden könnten, so ist eine geeignete Schutzvorrichtung vorzusehen.

Montage des Motors am Pam-Flansch

Bei Getrieben, welche ohne Motor geliefert werden, sind folgende Vorsichtsmaßnahmen zu beachten, um eine korrekte Montage des Elektromotors zu gewährleisten. Übereinstimmung der Toleranzen von Welle und Motorflansch überprüfen. Welle, Passung und Flanschfläche sind sorgfältig von Schmutz, Späne oder Lackresten zu säubern. Halbkupplung/Buchse auf Motor (sehen Bild) einsetzen, andernfalls sind die korrekte Ausrichtung und die Toleranz der Paßfeder zu überprüfen. In jedem Fall sind solche Montageverfahren anzuwenden, die Schäden an den Motorlagern ausschließen.Motor anbauen, wobei es zuerst darauf beachtet werden muß, dass die Halbkupplung auf dem Motor und der elastische Zwischenring auf der Getriebehalbkupplung frei eingreifen können. Keine Anpassung der Motorpaßfeder ist in diesem Fall erforderlich.

Bei Atex Antrieben muss zwischen PAM-Flansch und Motor die Dichtung (bei Motovario anzufordern) montiert werden.

Elastische Kupplung

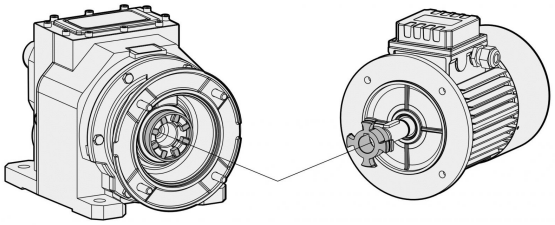

PAM Buchse

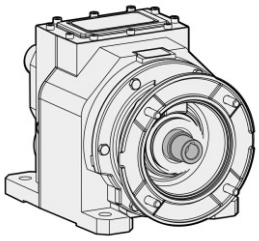

2.1 BAUEIGENSCHAFTEN

Die Motovario-Produkte werden mit folgender Oberflächenbehandlung geliefert.

Gehäuse aus druckgegossener Alulegierung
Die Gussteile werden folgender Oberflächenbehandlung unterzogen:
- Entgratung des Rohgusses.
- Sorgfältige Kugelstrahlung.
- Lackierung.
- Wäsche und Passivierung.

Baugruppen aus Grauguss:
- Die Gussteile werden immer lackiert.

Spezifikation Lackierung:
- Epoxydpolyester-Pulverbesch. Blau RAL5010. Wärmehärt.Pulver auf Polyesterharze basierendes und mit Epoxydharz modifiz.

Mechanische Eigenschaften:
- Die Tests, die auf entfetteten Unichim-Blechen mit 60-Mikron-Filmdicke durchgeführt wurden, haben folgende Anforderungen erfüllt: Haftvermögen (ISO2409).

Wärmebeständigkeit:
- 24 STUNDEN BEI 150°C.

Korrosionsbeständigkeit:
- Salznebel ASTM B 117/97 von 100 bis 500 Stunden, je nach Vorbehandlung des Untergrundes.

Leistungen:
- Tragkraft überprüft gemäß DIN 3990, ISO 6336, AGMA 2101, ISO 10300, DIN 3991, ISO 281, DIN 743.

Wirkungsgrad η:
- Der Wirkungsgrad des Getriebes ist das Verhältniszwischen der abgegebenen Ausgangsleistung P_2 und der durch das Getriebe aufgenommenen Leistung P_1: $\eta = P_2/P_1$.

Für die Stirnradgetriebe der Serie H/HA gilt ein mittlerer Wert von:
H..1 Übersetzungsstufen = 0,97
H..2 Übersetzungsstufen = 0,96
H..3 Übersetzungsstufen = 0,94

2.2 TYPOLOGIE

2.2.1 Bezeichnung

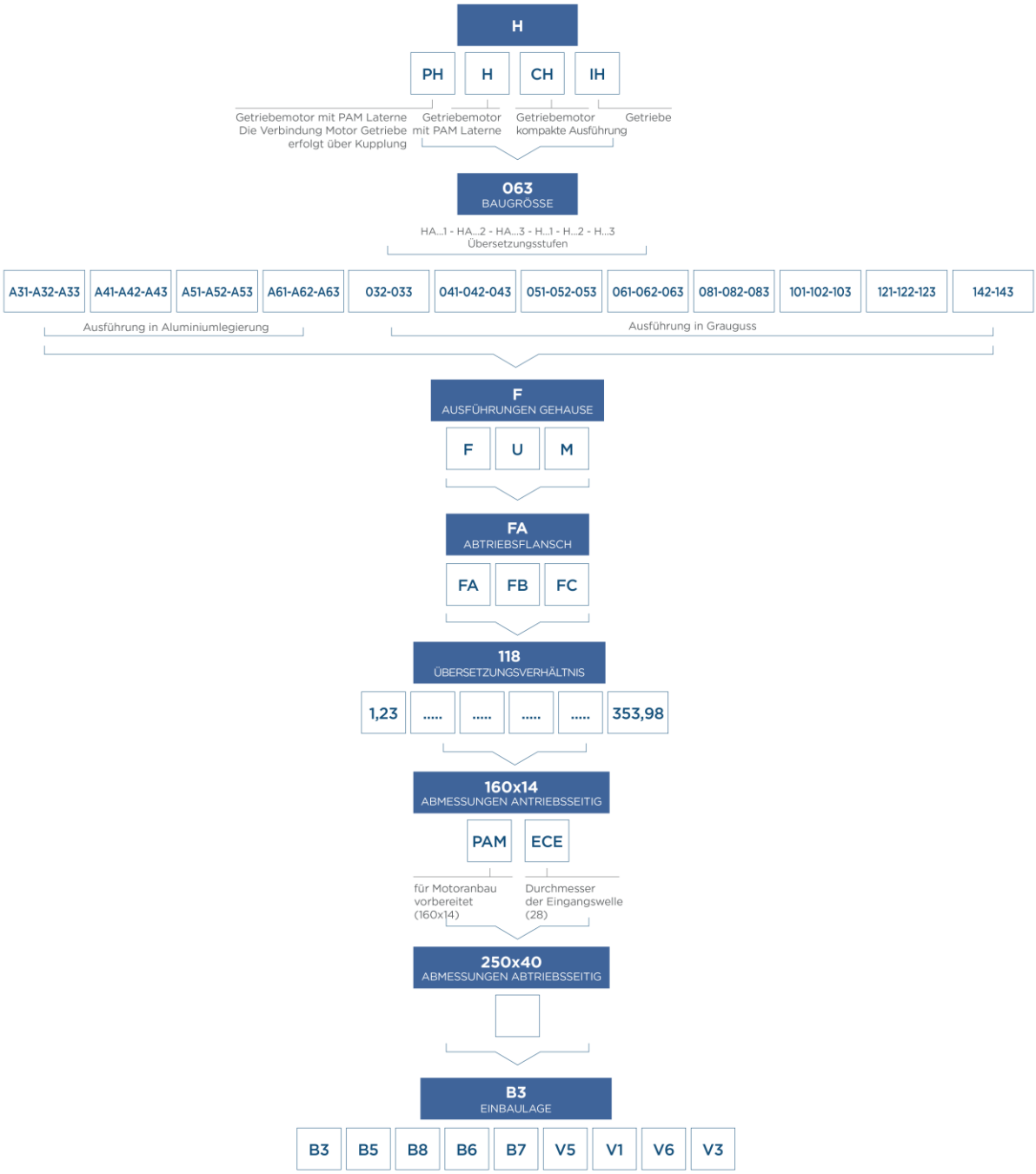

2.2.2 Ausführungen

A30 - A40 - A50 - A60

1 ÜBERSETZUNGSSTUFEN

GEHÄUSE MIT FUSS

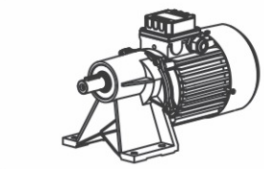

F GEHÄUSE MIT FLANSCH

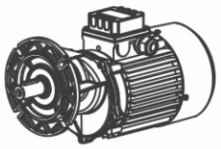

A31 GEHÄUSE MIT FLANSCH

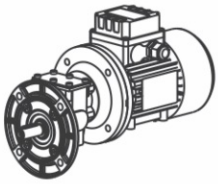

2 UND 3 ÜBERSETZUNGSSTUFEN

GEHÄUSE MIT FUSS

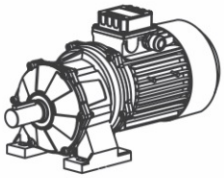

F GEHÄUSE MIT FLANSCH

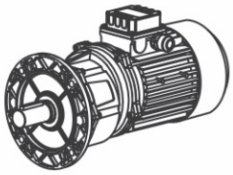

U GEHÄUSE UNIVERSAL

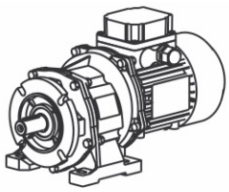

ATEX GETRIEBE:
SIND NUR FOR DIE ZERTIFIZIERUNG 3G/3D VERFOGBAR

2.2 TYPOLOGIE

030 - 040 - 050 - 060 - 080 - 100 - 120 - 140

1 ÜBERSETZUNGSSTUFEN

GEHÄUSE MIT FUSS

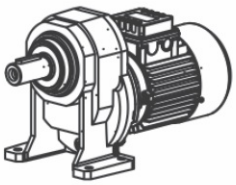

F GEHÄUSE MIT FLANSCH

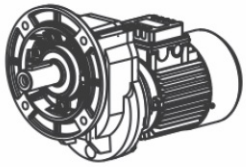

U GEHÄUSE UNIVERSAL

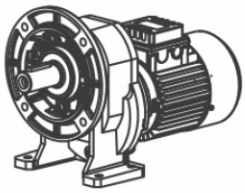

M GEHÄUSE MONO

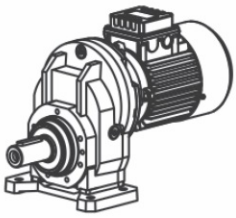

2 UND 3 ÜBERSETZUNGSSTUFEN

GEHÄUSE MIT FUSS

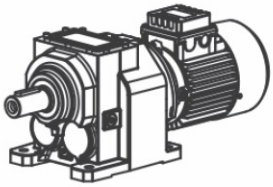

F GEHÄUSE MIT FLANSCH

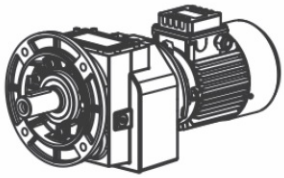

U GEHÄUSE UNIVERSAL

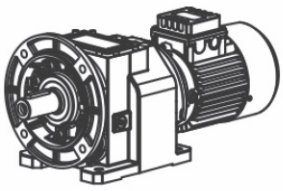

2.2.3 Modulares Baukastensystem

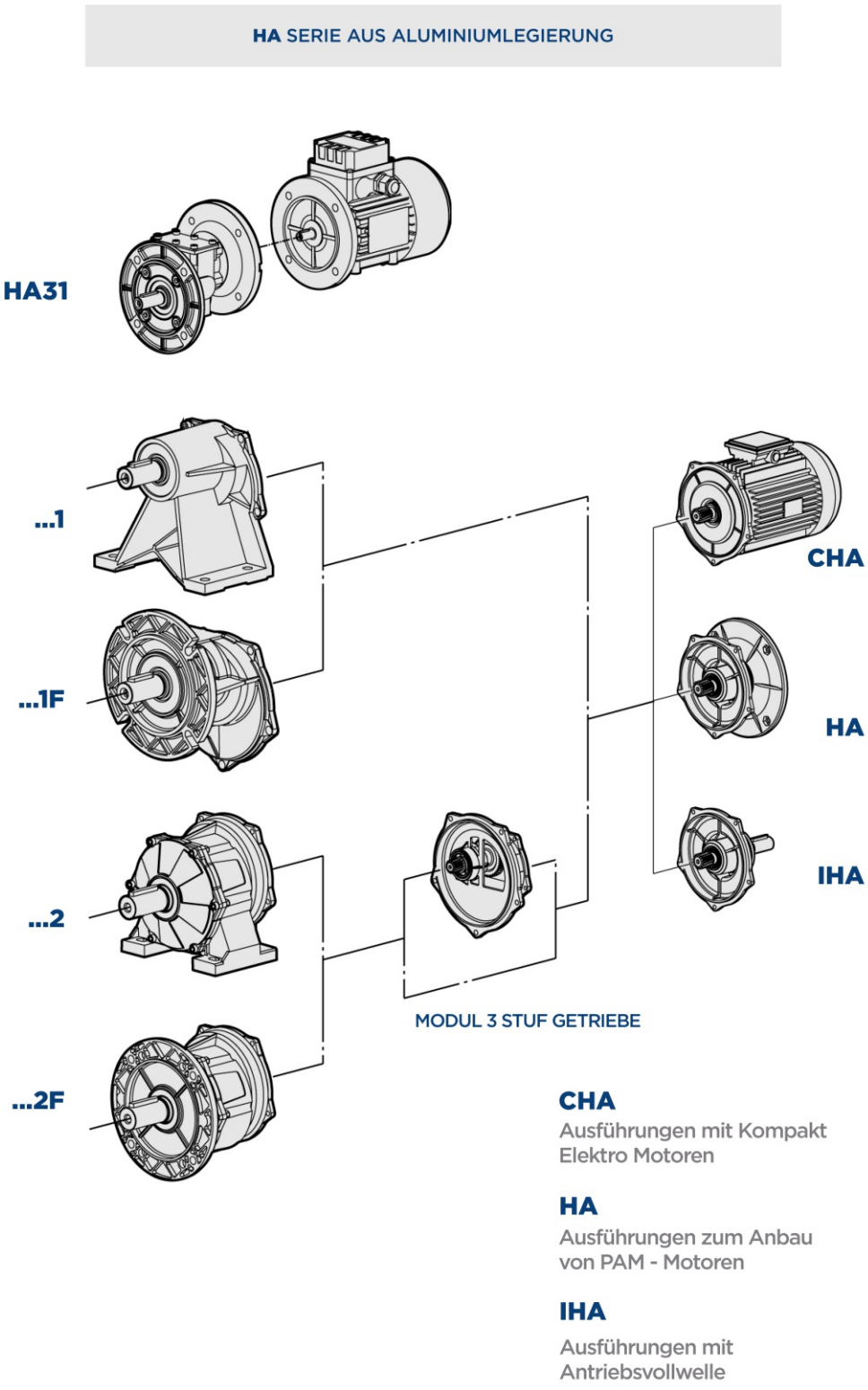

CHA
Ausführungen mit Kompakt Elektro Motoren

HA
Ausführungen zum Anbau von PAM - Motoren

IHA
Ausführungen mit Antriebsvollwelle

2.2 TYPOLOGIE

H SERIE AUS GG

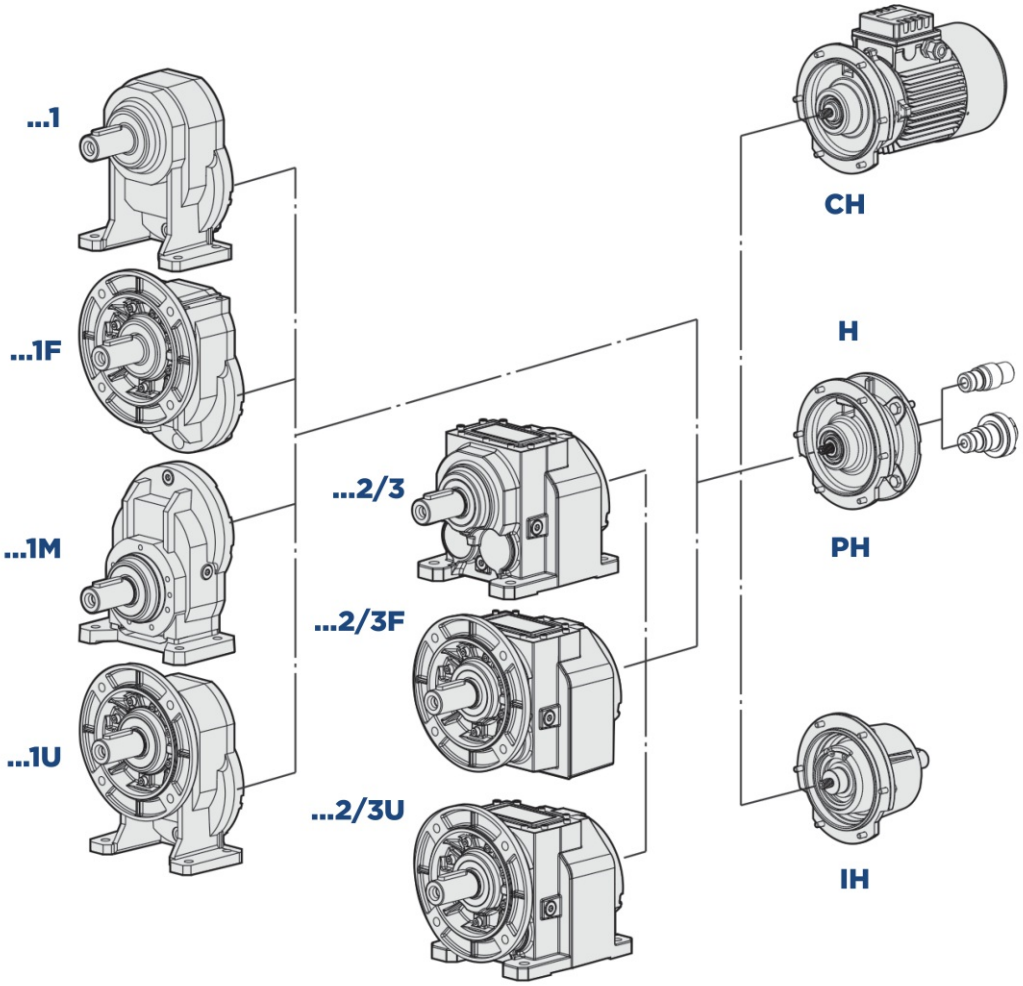

CH
Ausführungen mit Kompakt Elektro Motoren

H
Ausführungen zum Anbau von PAM - Motoren

PH
Die Verbindung Motor Getriebe erfolgt über Kupplung

IH
Ausführungen mit Antriebsvollwelle

2.3 EINBAULAGE

2.3.1 Einbaulage

Die Einbaulage des Getriebes kennzeichnet seine Ausrichtung. Die Einbaulage B3 sorgt aus technischer Sicht für geringere Ölspritzer, bessere Schmierung und geringere Erwärmung.

HA1T - H1T	HA1F - H1F
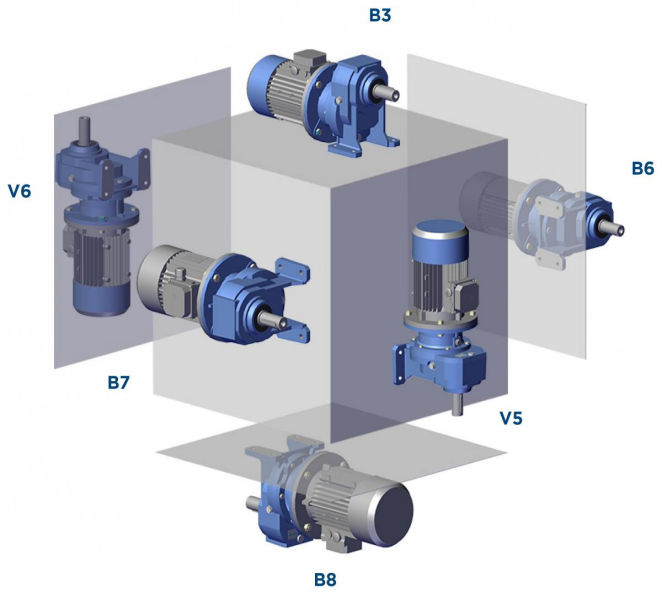	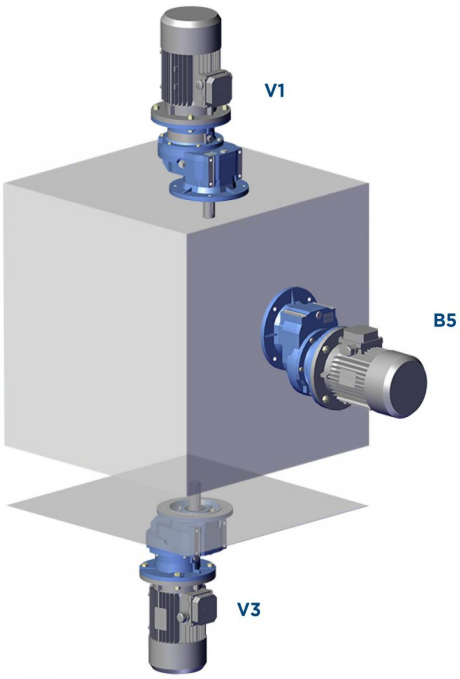
H1M	
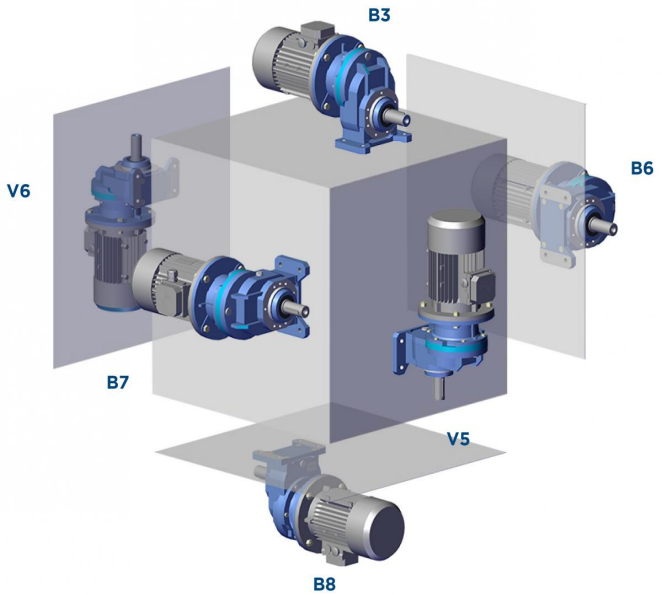	

2.3 EINBAULAGE

HA2/3T - H2/3T	HA2/3F - H2/3F
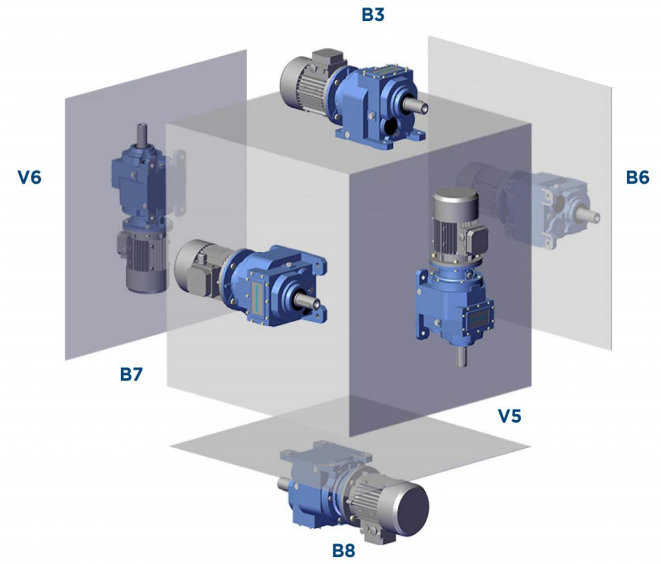	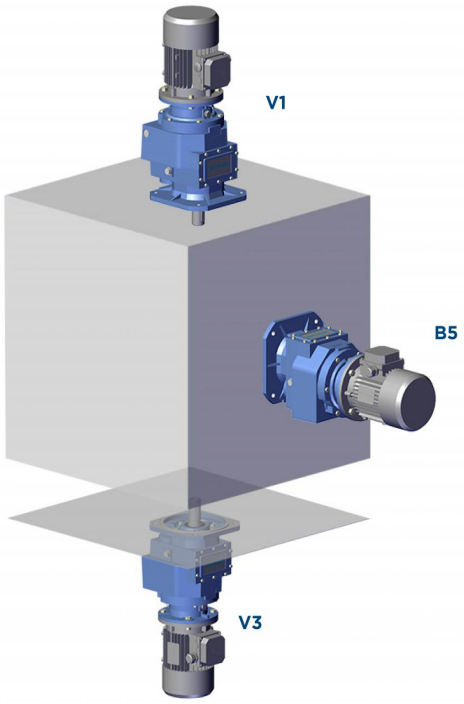

2.3.2 Klemmenkastenlage

Sofern in der Bestellung nicht anders spezifiziert, wird der Schneckengetriebemotor mit Klemmkastenlage 1 geliefert.

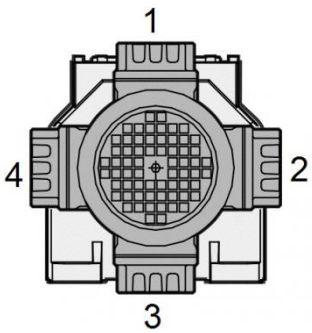

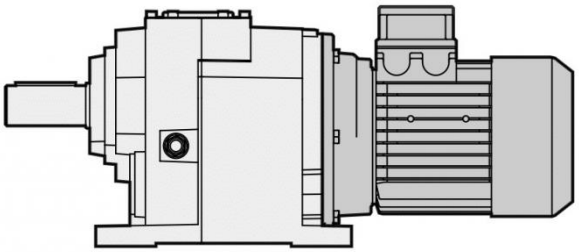

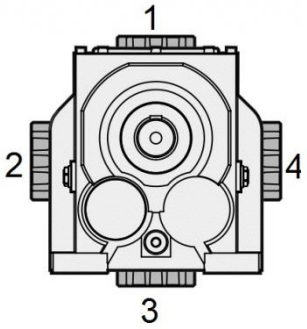

2.4 KRITISCHE ANWENDUNGEN

2.4.1 Kritische Anwendungen

H	A31	A30	A40	A50	A60
V5 - V1: 1500 < n1 < 3000	✔	✔	✔	✔	✔
n1 > 3000	B	B	B	B	B
V3 - V6	B	B	B	B	B

H	030	040	050	060	080	100	125	140
V5 - V1: 1500 < n1 < 3000	✔	✔	✔	✔	✔	✔	B	B
n1 > 3000	B	B	B	B	B	B	A	A
V3 - V6	B	B	B	B	B	B	B	B

✔ Anwendung geprüft
A Nicht empfohlene Anwendung
B Anwendung überprüfen und/oder mit unserem Kundendienst Kontakt aufnehmen

2.4.2 Auswahl

Die im Katalog aufgeführten Leistungsdaten gelten für die Einbaulage B3 oder gleichwertig, wenn das Ritzel nicht völlig mit Öl geschmiert wird. Für andere Einbaulagen und/oder besondere Antriebsdrehzahlen sind die Tabellen zu beachten, die verschiedene kritische Zustände für jede Getriebegröße darstellen. Darüber hinaus sind nachstehende Anwendungen zu beachten und eventuell sollte mit unserem Kundendienst Kontakt aufgenommen werden:

- Nicht verwendbar als Übersetzungetriebe
- Anwendungen, die bei Bruch des Getriebes für den Menschen gefährlich sein könnten.
- Anwendungen mit sehr hohen Trägheitsmomenten.
- Einsatz als Hebewinde.
- Anwendungen mit hohen dynamischen Beanspruchungen auf Getriebegehäuse.
- Einsatz bei Umgebungstemperaturen T_{amb} unter -5°C oder über 40°C.
- Einsatz in Verbindung mit aggressiven chemischen Substanzen.
- Einsatz unter Salzwassereinwirkung.
- Nicht im Katalog vorgesehene Einbaulagen.
- Einsatz unter radioaktiver Strahlung.
- Einsatz unter einem Druck, der nicht dem normalem Luftdruck entspricht.

Anwendungen, bei denen das Eintauchen der Getriebe in Wasser vorgesehen ist (auch teilweise), sollen vermieden werden.
Bei Überlastung durch Überlast, Bremsen, Stößen oder anderen statischen und dynamischen Ursachen, überprüfen Sie bitte dass das Spitzenmoment kleiner als $2*Mn_2$ ist.

2.5.1 Motoranbau HA

B10 = Ausführungen mit Kompakt Elektro Motoren.

Diese Tabellen zeigen alle möglichen Dimensionen. Bitte prüfen sie daher die Betriebsfaktor.

HINWEIS: Atex Getriebe Größe HA32-HA43-HA42-HA43-HA52-HA53-HA62-HA63: Sind nur für die Zertifizierung 3G/3D verfügbar.

	i	063	071	080	090	100	112
CH A32	5,38 ÷ 30,55	B10	B10	B10			
CH A32	35,44 ÷ 60,67	B10	B10				
CH A33	51,32 ÷ 166,61	B10	B10				
CH A33	193,3 ÷ 347,29	B10	B10	B10			
CH A41	1,45 ÷ 5,45	B10	B10	B10			
CH A41	7,88 ÷ 10,83	B10	B10				
CH A42	5,38 ÷ 30,55	B10	B10	B10	B10		
CH A42	35,44 ÷ 60,67	B10	B10				
CH A43	51,32 ÷ 166,61	B10	B10	B10	B10		
CH A43	193,3 ÷ 347,29	B10	B10				
CH A51	1,45 ÷ 5,45	B10	B10	B10	B10		
CH A51	7,88 ÷ 10,83	B10	B10				
CH A52	5,14 ÷ 25,43			B10	B10	B10	B10
CH A52	29,89 ÷ 61,87			B10	B10		
CH A53	49,8 ÷ 163,05	B10	B10	B10	B10		
CH A53	200,27 ÷ 353,98	B10	B10				
CH A61	1,33 ÷ 4,38			B10	B10	B10	B10
CH A61	7,75 ÷ 10,67			B10	B10		
CH A62	5,14 ÷ 25,43			B10	B10	B10	B10
CH A62	29,89 ÷ 61,87			B10	B10		
CH A63	49,8 ÷ 163,05	B10	B10	B10	B10		
CH A63	200,27 ÷ 353,98	B10	B10				

	i	063	071	080	090	100	112
H A31	2,55 ÷ 4,75	B5	B5	B5			
H A31	5,1 ÷ 7,88	B5	B5				
H A31	10,83	B5					
H A32	5,38 ÷ 30,55	B5	B5-B14	B5-B14			
H A32	35,44 ÷ 60,67	B5	B5-B14				
H A33	51,32 ÷ 166,61	B5	B5-B14				
H A33	193,3 ÷ 347,29	B5	B5-B14	B5-B14			
H A41	1,45 ÷ 5,45	B5	B5-B14	B5-B14			
H A41	7,88 ÷ 10,83	B5	B5-B14				
H A42	5,38 ÷ 30,55	B5	B5-B14	B5-B14	B5-B14		
H A42	35,44 ÷ 60,67	B5	B5-B14				
H A43	51,32 ÷ 166,61	B5	B5-B14	B5-B14	B5-B14		
H A43	193,3 ÷ 347,29	B5	B5-B14				
H A51	1,45 ÷ 5,45	B5	B5-B14	B5-B14	B5-B14		
H A51	7,88 ÷ 10,83	B5	B5-B14				
H A52	5,14 ÷ 25,43			B5-B14	B5-B14	B5-B14	B5-B14
H A52	29,89 ÷ 61,87			B5-B14	B5-B14		
H A53	49,8 ÷ 163,05	B5	B5-B14	B5-B14	B5-B14		
H A53	200,27 ÷ 353,98	B5	B5-B14				
H A61	1,33 ÷ 4,38			B5-B14	B5-B14	B5-B14	B5-B14
H A61	7,75 ÷ 10,67			B5-B14	B5-B14		
H A62	5,14 ÷ 25,43			B5-B14	B5-B14	B5-B14	B5-B14
H A62	29,89 ÷ 61,87			B5-B14	B5-B14		
H A63	49,8 ÷ 163,05	B5	B5-B14	B5-B14	B5-B14		
H A63	200,27 ÷ 353,98	B5	B5-B14				

2.5.2 Motoranbau H

B11 = Ausführungen mit Kompakt Elektro Motoren.
Diese Tabellen zeigen alle möglichen Dimensionen. Bitte prüfen sie daher die Betriebsfaktor.
*Thermoschutz vorhanden.
**Bitte bemerken: mit Motor Baugröbe 063 existiert die Ausfüehrung PH nicht.

Atex Getriebemotoren: (Version mit kompaktem Elektromotor B11): sind nur für die Zertifizierung 3G/3D verfügbar.

CH - H - PH 032					
i	071	080	090	100	112
4,70	B5-B11	B5-B11	B5-B11	B5-B11	B5-B11
6,23	B5-B11	B5-B11	B5-B11	B5-B11	B5-B11
7,76	B5-B11	B5-B11	B5-B11	B5-B11	B5-B11
8,87	B5-B11	B5-B11	B5-B11	B5-B11	B5-B11
10,14	B5-B11	B5-B11	B5-B11	B5-B11	B5-B11
11,76	B5-B11	B5-B11	B5-B11	B5-B11	B5-B11
13,72	B5-B11	B5-B11	B5-B11	B5-B11	B5-B11
14,66	B5-B11	B5-B11	B5-B11	B5-B11	B5-B11
16,77	B5-B11	B5-B11	B5-B11	B5-B11	B5-B11
18,20	B5-B11	B5-B11	B5-B11	B5-B11	B5-B11
19,90	B5-B11	B5-B11	B5-B11		
22,68	B5-B11	B5-B11	B5-B11	B5-B11	B5-B11
23,83	B5-B11	B5-B11	B5-B11		
26,39	B5-B11	B5-B11	B5-B11		
29,70	B5-B11	B5-B11	B5-B11		
32,89	B5-B11	B5-B11	B5-B11		
37,92	B5-B11	B5-B11	B5-B11		
41,40	B5-B11	B5-B11	B5-B11		
47,25	B5-B11	B5-B11	B5-B11		

CH - H - PH 033				
i	**063	071	080	090
53,59	B5-B11	B5-B11	B5-B11	B5-B11
66,78	B5-B11	B5-B11	B5-B11	B5-B11
74,84	B5-B11	B5-B11	B5-B11	B5-B11
99,27	B5-B11	B5-B11	B5-B11	B5-B11
108,05	B5-B11	B5-B11		
123,71	B5-B11	B5-B11	B5-B11	B5-B11
143,33	B5-B11	B5-B11		
178,61	B5-B11	B5-B11		
197,17	B5-B11	B5-B11		
245,70	B5-B11	B5-B11		

CH - H - PH 041			
i	071	080	090
1,44	B5-B11	B5-B11	B5-B11
2,00	B5-B11	B5-B11	B5-B11
2,55	B5-B11	B5-B11	B5-B11
2,71	B5-B11	B5-B11	B5-B11
3,11	B5-B11	B5-B11	B5-B11
3,59	B5-B11	B5-B11	B5-B11
4,20	B5-B11	B5-B11	B5-B11
5,00	B5-B11	B5-B11	B5-B11
5,50	B5-B11	B5-B11	B5-B11
6,09	B5-B11	B5-B11	B5-B11
7,67	B5-B11	B5-B11	B5-B11
8,75	B5-B11	B5-B11	B5-B11

CH - H - PH 042					
i	071	080	090	100	112
5,46	B5-B11	B5-B11	B5-B11	B5-B11	B5-B11
7,19	B5-B11	B5-B11	B5-B11	B5-B11	B5-B11
8,91	B5-B11	B5-B11	B5-B11	B5-B11	B5-B11
10,31	B5-B11	B5-B11	B5-B11	B5-B11	B5-B11
11,80	B5-B11	B5-B11	B5-B11	B5-B11	B5-B11
13,57	B5-B11	B5-B11	B5-B11	B5-B11	B5-B11
15,96	B5-B11	B5-B11	B5-B11	B5-B11	B5-B11
19,00	B5-B11	B5-B11	B5-B11	B5-B11	B5-B11
21,00	B5-B11	B5-B11	B5-B11	B5-B11	B5-B11
23,15	B5-B11	B5-B11	B5-B11		
26,04	B5-B11	B5-B11	B5-B11	B5-B11	B5-B11
27,50	B5-B11	B5-B11	B5-B11		
30,45	B5-B11	B5-B11	B5-B11		
34,10	B5-B11	B5-B11	B5-B11		
37,76	B5-B11	B5-B11	B5-B11		
43,75	B5-B11	B5-B11	B5-B11		
47,53	B5-B11	B5-B11	B5-B11		
54,25	B5-B11	B5-B11	B5-B11		

CH - H - PH 043				
i	*063	071	080	090
61,83	B5-B11	B5-B11	B5-B11	B5-B11
76,67	B5-B11	B5-B11	B5-B11	B5-B11
87,05	B5-B11	B5-B11	B5-B11	B5-B11
114,55	B5-B11	B5-B11	B5-B11	B5-B11
125,69	B5-B11	B5-B11		
142,04	B5-B11	B5-B11	B5-B11	B5-B11
165,38	B5-B11	B5-B11		
205,07	B5-B11	B5-B11		
227,50	B5-B11	B5-B11		
282,10	B5-B11	B5-B11		

2.5 MOTORANBAU

CH - H - PH 051					
i	071	080	090	100	112
1,27		B5-B11	B5-B11	B5-B11	B5-B11
1,42		B5-B11	B5-B11	B5-B11	B5-B11
2,13		B5-B11	B5-B11	B5-B11	B5-B11
2,57	B5-B11	B5-B11	B5-B11	B5-B11	B5-B11
3,17	B5-B11	B5-B11	B5-B11	B5-B11	B5-B11
3,69	B5-B11	B5-B11	B5-B11	B5-B11	B5-B11
4,00	B5-B11	B5-B11	B5-B11	B5-B11	B5-B11
4,77	B5-B11	B5-B11	B5-B11	B5-B11	B5-B11
5,25	B5-B11	B5-B11	B5-B11	B5-B11	B5-B11
5,82	B5-B11	B5-B11	B5-B11	B5-B11	B5-B11
7,33	B5-B11	B5-B11	B5-B11		
8,38	B5-B11	B5-B11	B5-B11		

CH - H - PH 052					
i	071	080	090	100	112
5,73		B5-B11	B5-B11	B5-B11	B5-B11
6,89		B5-B11	B5-B11	B5-B11	B5-B11
8,53		B5-B11	B5-B11	B5-B11	B5-B11
9,56		B5-B11	B5-B11	B5-B11	B5-B11
11,51		B5-B11	B5-B11	B5-B11	B5-B11
14,24		B5-B11	B5-B11	B5-B11	B5-B11
16,59	B5-B11	B5-B11	B5-B11	B5-B11	B5-B11
18,00	B5-B11	B5-B11	B5-B11	B5-B11	B5-B11
19,97	B5-B11	B5-B11	B5-B11	B5-B11	B5-B11
21,67	B5-B11	B5-B11	B5-B11	B5-B11	B5-B11
24,71	B5-B11	B5-B11	B5-B11	B5-B11	B5-B11
26,18	B5-B11	B5-B11	B5-B11	B5-B11	B5-B11
28,44	B5-B11	B5-B11	B5-B11	B5-B11	B5-B11
31,52	B5-B11	B5-B11	B5-B11	B5-B11	B5-B11
33,00	B5-B11	B5-B11	B5-B11		
38,98	B5-B11	B5-B11	B5-B11	B5-B11	B5-B11
45,36	B5-B11	B5-B11	B5-B11		
49,13	B5-B11	B5-B11	B5-B11		
56,11	B5-B11	B5-B11	B5-B11		

CH - H - PH 053				
i	*063	071	080	090
58,81	B5-B11	B5-B11	B5-B11	B5-B11
72,75	B5-B11	B5-B11	B5-B11	B5-B11
90,51	B5-B11	B5-B11	B5-B11	B5-B11
108,95	B5-B11	B5-B11	B5-B11	B5-B11
134,76	B5-B11	B5-B11	B5-B11	B5-B11
157,29	B5-B11	B5-B11		
194,56	B5-B11	B5-B11		
216,38	B5-B11	B5-B11		
267,65	B5-B11	B5-B11		

CH - H - PH 061				
i	080	090	100	112
1,34	B5-B11	B5-B11	B5-B11	B5-B11
2,13	B5-B11	B5-B11	B5-B11	B5-B11
2,57	B5-B11	B5-B11	B5-B11	B5-B11
3,17	B5-B11	B5-B11	B5-B11	B5-B11
3,69	B5-B11	B5-B11	B5-B11	B5-B11
4,00	B5-B11	B5-B11	B5-B11	B5-B11
4,77	B5-B11	B5-B11	B5-B11	B5-B11
5,25	B5-B11	B5-B11	B5-B11	B5-B11
5,82	B5-B11	B5-B11	B5-B11	B5-B11
7,33	B5-B11	B5-B11	B5-B11	B5-B11
8,38	B5-B11	B5-B11	B5-B11	B5-B11

CH - H - PH 062					
i	080	090	100	112	132
5,38	B5-B11	B5-B11	B5-B11	B5-B11	B5-B11
5,93	B5-B11	B5-B11	B5-B11	B5-B11	B5-B11
7,39	B5-B11	B5-B11	B5-B11	B5-B11	B5-B11
8,50	B5-B11	B5-B11	B5-B11	B5-B11	B5-B11
9,39	B5-B11	B5-B11	B5-B11	B5-B11	B5-B11
11,69	B5-B11	B5-B11	B5-B11	B5-B11	B5-B11
12,67	B5-B11	B5-B11	B5-B11	B5-B11	B5-B11
14,75	B5-B11	B5-B11	B5-B11	B5-B11	B5-B11
16,29	B5-B11	B5-B11	B5-B11	B5-B11	B5-B11
17,67	B5-B11	B5-B11	B5-B11	B5-B11	B5-B11
20,28	B5-B11	B5-B11	B5-B11	B5-B11	B5-B11
23,27	B5-B11	B5-B11	B5-B11	B5-B11	B5-B11
25,70	B5-B11	B5-B11	B5-B11	B5-B11	B5-B11
29,33	B5-B11	B5-B11	B5-B11	B5-B11	
32,00	B5-B11	B5-B11	B5-B11	B5-B11	B5-B11
36,99	B5-B11	B5-B11	B5-B11	B5-B11	
40,33	B5-B11	B5-B11	B5-B11	B5-B11	
46,06	B5-B11	B5-B11	B5-B11	B5-B11	

CH - H - PH 063					
i	071	080	090	100	112
49,45		B5-B11	B5-B11	B5-B11	B5-B11
54,61		B5-B11	B5-B11	B5-B11	B5-B11
68,00		B5-B11	B5-B11	B5-B11	B5-B11
85,82	B5-B11	B5-B11	B5-B11	B5-B11	B5-B11
94,76	B5-B11	B5-B11	B5-B11	B5-B11	B5-B11
118,00	B5-B11	B5-B11	B5-B11	B5-B11	B5-B11
135,40	B5-B11	B5-B11	B5-B11	B5-B11	B5-B11
149,51	B5-B11	B5-B11	B5-B11	B5-B11	B5-B11
170,67	B5-B11	B5-B11	B5-B11		
186,18	B5-B11	B5-B11	B5-B11	B5-B11	B5-B11
215,21	B5-B11	B5-B11	B5-B11		
234,67	B5-B11	B5-B11	B5-B11		
268,00	B5-B11	B5-B11	B5-B11		

2.5 MOTORANBAU

CH - H - PH 081					
i	080	090	100	112	132
1,30					B5-B11
1,43					B5-B11
1,93					B5-B11
2,54			B5-B11	B5-B11	B5-B11
3,25			B5-B11	B5-B11	B5-B11
3,72			B5-B11	B5-B11	B5-B11
4,00			B5-B11	B5-B11	B5-B11
4,67			B5-B11	B5-B11	B5-B11
5,54	B5-B11	B5-B11	B5-B11	B5-B11	B5-B11
6,08	B5-B11	B5-B11	B5-B11	B5-B11	B5-B11
7,50	B5-B11	B5-B11	B5-B11	B5-B11	B5-B11
8,44	B5-B11	B5-B11	B5-B11	B5-B11	B5-B11

CH - H - PH 082						
i	080	090	100	112	132	160
5,39					B5-B11	B5
5,95					B5-B11	B5
7,39					B5-B11	B5
8,02					B5-B11	B5
8,85					B5-B11	B5
11,01					B5-B11	B5
13,50			B5-B11	B5-B11	B5-B11	B5
14,90			B5-B11	B5-B11	B5-B11	B5
16,60			B5-B11	B5-B11	B5-B11	B5
18,53			B5-B11	B5-B11	B5-B11	B5
19,38			B5-B11	B5-B11	B5-B11	B5
21,39			B5-B11	B5-B11	B5-B11	B5
22,80			B5-B11	B5-B11	B5-B11	B5
26,60			B5-B11	B5-B11	B5-B11	B5
27,88	B5-B11	B5-B11	B5-B11	B5-B11	B5-B11	
31,15	B5-B11	B5-B11	B5-B11	B5-B11	B5-B11	
34,38	B5-B11	B5-B11	B5-B11	B5-B11	B5-B11	
38,70	B5-B11	B5-B11	B5-B11	B5-B11	B5-B11	
42,75	B5-B11	B5-B11	B5-B11	B5-B11	B5-B11	
48,13	B5-B11	B5-B11	B5-B11	B5-B11	B5-B11	

CH - H - PH 083					
i	080	090	100	112	132
56,53	B5-B11	B5-B11	B5-B11	B5-B11	B5-B11
71,48	B5-B11	B5-B11	B5-B11	B5-B11	B5-B11
78,87	B5-B11	B5-B11	B5-B11	B5-B11	B5-B11
85,60	B5-B11	B5-B11	B5-B11	B5-B11	B5-B11
98,09	B5-B11	B5-B11	B5-B11	B5-B11	B5-B11
112,78	B5-B11	B5-B11	B5-B11	B5-B11	B5-B11
124,44	B5-B11	B5-B11	B5-B11	B5-B11	B5-B11
142,15	B5-B11	B5-B11	B5-B11	B5-B11	
154,76	B5-B11	B5-B11	B5-B11	B5-B11	B5-B11
162,35	B5-B11	B5-B11			
179,13	B5-B11	B5-B11			
195,07	B5-B11	B5-B11			
222,78	B5-B11	B5-B11			

CH - H - PH 101					
i	100	112	132	160	180
1,29			B5-B11	B5	B5
1,41			B5-B11	B5	B5
2,03			B5-B11	B5	B5
2,48			B5-B11	B5	B5
3,27	B5-B11	B5-B11	B5-B11	B5	B5
3,70	B5-B11	B5-B11	B5-B11	B5	B5
4,22			B5-B11	B5	B5
4,88	B5-B11	B5-B11	B5-B11	B5	B5
5,27	B5-B11	B5-B11	B5-B11	B5	B5
6,23	B5-B11	B5-B11	B5-B11	B5	
7,55	B5-B11	B5-B11	B5-B11	B5	
8,40	B5-B11	B5-B11	B5-B11	B5	

CH - H - PH 102					
i	100	112	132	160	180
5,26			B5-B11	B5	B5
6,36			B5-B11	B5	B5
7,05			B5-B11	B5	B5
8,27			B5-B11	B5	B5
9,99			B5-B11	B5	B5
11,09			B5-B11	B5	B5
13,32	B5-B11	B5-B11	B5-B11	B5	B5
16,09	B5-B11	B5-B11	B5-B11	B5	B5
17,85	B5-B11	B5-B11	B5-B11	B5	B5
19,80	B5-B11	B5-B11	B5-B11	B5	B5
21,44	B5-B11	B5-B11	B5-B11	B5	B5
24,00	B5-B11	B5-B11	B5-B11	B5	B5
25,89	B5-B11	B5-B11	B5-B11	B5	B5
28,73	B5-B11	B5-B11	B5-B11	B5	B5
30,70	B5-B11	B5-B11	B5-B11	B5	
34,20	B5-B11	B5-B11	B5-B11	B5	
38,45	B5-B11	B5-B11	B5-B11		
41,30	B5-B11	B5-B11	B5-B11	B5	
45,82	B5-B11	B5-B11	B5-B11	B5	
51,52	B5-B11	B5-B11	B5-B11		

CH - H - PH 103					
i	090	100	112	132	160
55,47				B5-B11	B5
69,69		B5-B11	B5-B11	B5-B11	B5
79,80		B5-B11	B5-B11	B5-B11	B5
84,16		B5-B11	B5-B11	B5-B11	B5
93,36		B5-B11	B5-B11	B5-B11	B5
100,07		B5-B11	B5-B11	B5-B11	B5
120,84		B5-B11	B5-B11	B5-B11	B5
134,06		B5-B11	B5-B11	B5-B11	B5
143,40	B5-B11	B5-B11	B5-B11	B5-B11	
160,82	B5-B11	B5-B11	B5-B11	B5-B11	
181,07	B5-B11	B5-B11	B5-B11	B5-B11	
194,21	B5-B11	B5-B11	B5-B11	B5-B11	
215,45	B5-B11	B5-B11	B5-B11	B5-B11	
242,59	B5-B11	B5-B11	B5-B11	B5-B11	

2.5 MOTORANBAU

CH - H - PH 121				
i	132	160	180	200
1,23		B5	B5	B5
1,42		B5	B5	B5
1,81		B5	B5	B5
2,00	B5-B11	B5	B5	B5
2,48	B5-B11	B5	B5	B5
2,95	B5-B11	B5	B5	B5
3,14	B5-B11	B5	B5	B5
3,58	B5-B11	B5	B5	B5
4,12	B5-B11	B5	B5	B5
4,80	B5-B11	B5	B5	B5
5,21	B5-B11	B5	B5	
6,25	B5-B11	B5	B5	
7,70	B5-B11	B5	B5	

CH - H - PH 122				
i	132	160	180	200
***5,27**		B5	B5	B5
***5,78**		B5	B5	B5
***7,05**		B5	B5	B5
***7,74**		B5	B5	B5
***8,48**		B5	B5	B5
***10,35**		B5	B5	B5
***12,66**	B5-B11	B5	B5	B5
***13,86**	B5-B11	B5	B5	B5
***16,92**	B5-B11	B5	B5	B5
***19,30**	B5-B11	B5	B5	B5
***20,57**	B5-B11	B5	B5	B5
22,52	B5-B11	B5	B5	B5
24,47	B5-B11	B5	B5	
27,49	B5-B11	B5	B5	B5
29,86	B5-B11	B5	B5	
33,00	B5-B11	B5	B5	
36,13	B5-B11	B5	B5	
44,10	B5-B11	B5	B5	

CH - H - PH 123						
i	100	112	132	160	180	200
45,77			B5-B11	B5	B5	B5
55,87			B5-B11	B5	B5	B5
67,32	B5-B11	B5-B11	B5-B11	B5	B5	B5
73,71	B5-B11	B5-B11	B5-B11	B5	B5	B5
83,30	B5-B11	B5-B11	B5-B11	B5	B5	B5
89,97	B5-B11	B5-B11	B5-B11	B5	B5	B5
100,30	B5-B11	B5-B11	B5-B11	B5	B5	B5
108,34	B5-B11	B5-B11	B5-B11	B5	B5	B5
118,62	B5-B11	B5-B11	B5-B11	B5	B5	B5
128,18	B5-B11	B5-B11	B5-B11	B5	B5	
144,79	B5-B11	B5-B11	B5-B11	B5	B5	B5
155,22	B5-B11	B5-B11	B5-B11	B5	B5	
172,80	B5-B11	B5-B11	B5-B11	B5	B5	
189,19	B5-B11	B5-B11	B5-B11	B5	B5	
207,40	B5-B11	B5-B11	B5-B11	B5	B5	
230,92	B5-B11	B5-B11	B5-B11	B5	B5	
259,60	B5-B11	B5-B11	B5-B11			

CH - H - PH 142				
i	160	180	200	225
***5,27**	B5	B5	B5	B5
***6,36**	B5	B5	B5	B5
***7,04**	B5	B5	B5	B5
***7,84**	B5	B5	B5	B5
***9,45**	B5	B5	B5	B5
***10,47**	B5	B5	B5	B5
***13,07**	B5	B5	B5	B5
***15,75**	B5	B5	B5	B5
***17,45**	B5	B5	B5	B5
***20,04**	B5	B5	B5	B5
***24,15**	B5	B5	B5	B5
***26,76**	B5	B5	B5	B5
32,24	B5	B5	B5	B5
38,85	B5	B5	B5	B5
43,05	B5	B5	B5	B5

CH - H - PH 143				
i	132	160	180	200
48,35		B5	B5	B5
53,50	B5	B5	B5	B5
59,22	B5	B5	B5	B5
63,00	B5	B5	B5	B5
71,35	B5	B5	B5	B5
79,07	B5	B5	B5	B5
86,40	B5	B5	B5	B5
96,21	B5	B5	B5	B5
104,51	B5	B5	B5	
115,92	B5	B5	B5	B5
128,47	B5	B5	B5	B5
139,55	B5	B5	B5	
154,33	B5	B5	B5	
185,96	B5	B5	B5	
206,08	B5	B5	B5	

2.6 LAGER

	HA30	HA40	HA50	HA60
	Standard	Standard	Standard	Standard
HA 1	1	1	1	1
HA 2/3	1	1	1	1

	H030	H040	H050	H060	H080	H100	H125	H140
	Standard	Standard	Standard	Standard	Standard	Standard	Standard	Standard
H 1/M	/	1	1	1	1	1	1	/
H 2/3	2	2	2	2	2	2	2	2

1 - Kugellager

2 - Rollenlager

/ - Nicht vorrätig

2.7 QUERBELASTUNGEN

2.7.1 Auswahl

Der Wert der zulässigen Querbelastung [N] wird in den Tabellen über die Leistungen des betreffenden Getriebes aufgeführt und ist die Kraft, die auf die Mittellinie der Wellen unter ungünstigsten Bedingungen wie Anwendungswinkel und Drehrichtung einwirkt. Die zulässigen Axialbelastungen betragen 1/5 der aufgeführten Querbelastungen, wenn diese gleichzeitig einwirken. Die Tafeln über die Abtriebswellen geben den für die Lager bzw. das Gehäuse zulässigen Höchstwert an; dieser Wert darf nie überschritten werden. Falls die im Katalog aufgeführten Grenzwerte doch überschritten werden sollen, setzen Sie sich bitte mit unserem Kundendienst in Verbindung und nennen Sie ihm alle Anwendungsdaten wie Belastungsrichtung, Drehrichtung der Welle, Anwendungsart. Die Querbelastung (Querkraft) auf der Welle wird durch nachstehende Formel berechnet: **Fre=(2000*M*fz)/D≤Fr1 o Fr2**

- **Fre** [N] resultierende Querkraft
- **M** [Nm] Wellendrehmoment
- **D** [mm] Durchmesser des an der Welle montierten Antriebselements
- **Fr1**-**Fr2** [N] max. zul. Querkraft (siehe entspr. Tafel)
- **fz** = 1,1 Zahnrad - 1,4 Rad für Kette - 1,7 Flanschscheibe - 2,5 Flachriemenscheibe

2.7.2 Querbelastungen

Sofern die radiale Querkraft nicht auf die Mitte der Welle bezogen ist, ist die effektive zulässige Kraft Fr1 durch Formel zu berechnen: **Frx=(Fr1*a)/(b+x)**

- **a** , **b** = siehe Tafeln
- **x** = Abstand der Querkraft zur Wellenschulter

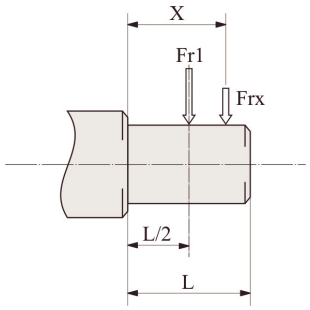

IH	A32/A33/A41/A42/A43/A51/A53/A63	A52/A61/A62
a	84	89
b	64	69
Fr1 max(**)	480	800

IH	041	051	061	081	101	121
a	105	105	105	137	175	175
b	80	80	80	108	135	135
Fr1 max(**)	1320	1800	2200	2500	3000	3000

IH	032/033	042/043	052/053	062/063	082/083	102/103	122 123	142/143
a	105	105	105	137	137	175	175	225
b	80	80	80	108	108	135	135	170
Fr1 max(**)	2200	2200	2500	3600	3600	7200	7200	15000

(**Fr1 max) Max. zulässige Werte des Getriebes bei statischen Bedingungen und / oder für begrenzte Einsätze. Die Nennmomente der Querkräfte entnehmen Sie bitte der Leistungstabelle.

2.7 QUERBELASTUNGEN

2.7.3 Querbelastungen

Sofern die radiale Querkraft nicht auf die Mitte der Welle bezogen ist, ist die effektive zulässige Kraft Fr2 durch Formel zu berechnen: **Frx=(Fr2*a)/(b+x)**

- **a** , **b** = siehe Tafeln
- **x** = Abstand der Querkraft zur Wellenschulter

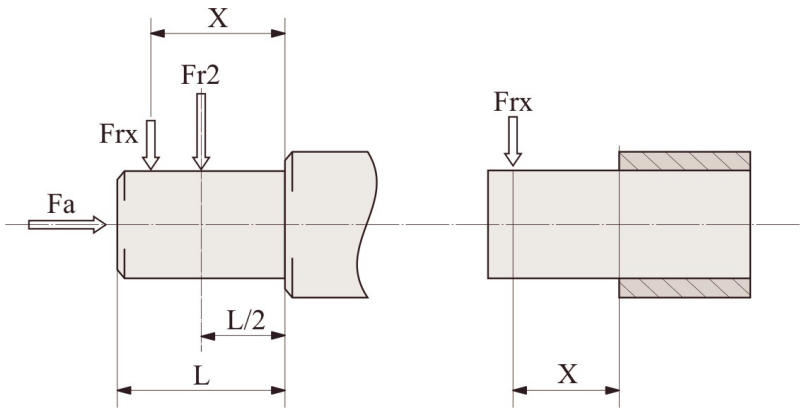

H	A31	A41	A51	A61	A32/A33	A42/A43	A52/A53	A62/A63
a	78,5	81	83	103	105	115	135	155
b	58,5	61	58	73	85	90	105	115
Fr2 max(**)	1100	1100	3000	4500	2000	4300	6000	8000

H	041	051	061	081	101	121
a	89	98	115	151	210	232
b	79	73	85	111	155	177
Fr2 max(**)	1000	2500	3700	4000	5000	6000
Fa max (*)	5500	6500	7000	8500	11500	13500

H	032/033	042/043	052/053	062/063	082/083	102/103	122/123	142/143
a	120	138	169	195	238	281	331	367
b	96	108	134	155	188	221	261	282
Fr2 max(**)	5500	6600	8000	12000	18000	22000	30000	55000

(**Fr2) Max. zulässige Werte des Getriebes bei statischen Bedingungen und / oder für begrenzte Einsätze. Die Nennmomente der Querkräfte entnehmen Sie bitte der Leistungstabelle.

(* Fa) Max. zulässigen Axialkräfte beziehen sich auf eine Drehrichtung bei verbautem Axiallager (auf Anfrage)

2.8 SCHMIERUNG

2.8.1 Auswahl

Bei in der Tabelle nicht vorgesehenen Umgebungstemperaturen setzen Sie sich bitte mit unserem Kundendienst in Verbindung. Bei Temperaturen unter -30°C oder über 60°C werden Dichtringe aus besonderen Elastomeren benötigt. Bei Betrieb mit Temperaturen unter 0°C ist folgendes zu berücksichtigen:

1. Die Motoren müssen für den Betrieb mit der vorgesehenen niedrigen Raumtemperatur geeignet sein.
2. Die Leistung des Elektromotors muß so ausgelegt werden, daß die höheren benötigten Anlaufdrehmomente aufgebracht werden können.
3. Bei Getriebegehäusen aus Guß sind die Stoßbelastungen zu beachten, weil der Guß bei Temperaturen unter -15°C verspröden könnte.
4. Bei Betriebsbeginn könnten Schmierungsprobleme infolge der hohen Ölviskosität auftreten, daher ist es sinnvoll, für einige Minuten einen Leerlauf auszuführen.

Bei Atex Getrieben:

- Das Öl den Angaben in der Tabelle „Wartung" der betreffenden „Installations und Betriebsanleitung" (im Lieferumfang der Produkte enthalten) wechseln.
- Das Verwenden einer anderen Ölsorte als die der Erstausstattung ist verboten.

2.8.2 Schmierstoffa

Spezifische Schmierstoffangabe erfragen Sie bei Motovario.
Alle Gruppen werden mit ENI BLASIA 220-Öl geliefert, andere Öle auf Anfrage.

	HA32/3 ÷ A62/3 / H032/3 ÷ 142/3	
	Mineralöl	
T_{amb}°C ISO/SAE	**(-5) ÷ (+40) ISO VG220**	**(-15) ÷ (+25) ISO VG150**
ENI	BLASIA 220	BLASIA 150
SHELL	OMALA S2 G 220	OMALA S2 G 150
KLUBER	Kluberoil GEM 1-220N	Kluberoil GEM 1-150N
MOBIL	MOBILGEAR 600 XP220	MOBILGEAR 600 XP150
CASTROL	ALPHA SP 220	ALPHA SP 150
BP	ENERGOL GR-XP220	ENERGOL GR-XP150

2.8.3 Spezialschmierstoffe

	T_{amb}°C	Polyglykol synthetisches Öl
ENI	**(-30) ÷ (+30)**	Blasia S 150 (ISO VG150)
	(-20) ÷ (+40)	Blasia S 220 (ISO VG220)
MOBIL	**(-45) ÷ (+0)**	SCH 624 (ISO VG32)
	(-40) ÷ (+5)	SCH 626 (ISO VG68)
KLUBER	**(-40) ÷ (+5)**	Klubersynth GH 6-32 (ISO VG32)
	(-35) ÷ 10)	Klubersynth GH 6-80 (ISO VG80)
	(-30) ÷ (+40)	Klubersynth GH 6-150 (ISO VG150)
	(-25) ÷ (+40)	Klubersynth GH 6-220 (ISO VG220)
	(-15) ÷ (+50)	Klubersynth GH 6-460 (ISO VG460)
	(-10) ÷ (+70)	Klubersynth GH 6-680 (ISO VG680)

	T_{amb}°C	Polyglykol synthetisches Öl für Lebensmittelbereich
KLUBER	**(-30) ÷ (+15)**	Klubersynth UH1-6 100 (ISO VG100)
	(-25) ÷ (+40)	Klubersynth UH1-6 220 (ISO VG220)
	(-15) ÷ (+40)	Klubersynth UH1-6 320 (ISO VG320)
	(-15) ÷ (+50)	Klubersynth UH1-6 460 (ISO VG460)
	(-10) ÷ (+50)	Klubersynth UH1-6 680 (ISO VG680)

Falls spezielles Öl verwendet werden soll kontaktieren sie bitte unseren Kundendienst.

2.8.4 Ölmenge

- Bei Getrieben der Serie HA.. mit 2, 3 Übersetzungsstufen und Getrieben der Serie H mit 1,2,3 Übersetzungsstufen ist die Angabe der Einbaulage erforderlich.
- Die Getriebe der Serie HA mit 1, 2, 3 Übersetzungsstufen in allen Baugrößen, der Serie H.. mit 1 Übersetzungsstufe in den Baugrößen 40, 50, 60 und mit 2, 3 Übersetzungsstufen in den Baugrößen 030, 040, 050 werden werksseitig mit Schmieröl befüllt. Sie bedürfen keinerlei Wartung und sind serienmäßig mit Ölstopfen ausgestattet.
- Die Getriebe der Serie H...mit 1 Übersetzungsstufe in den Baugrößen 80, 100, 125 und mit 2,3 Übersetzungsstufen in den Baugrößen 060, 080, 100, 125, 140 werden werkseitig mit Schmieröl, sowie Ölschaugläsern ausgeliefert.
  Die erforderliche Ölmenge und die Positionen der Ölschaugläsern entsprechen der werkseitig vorgeschlagenen Position.

Vor der Inbetriebnahme sind die Verschlußstopfen, durch entsprechende Entlüftungsventile, gemäß der Einbaulage, auszutauschen.
Die in der Tabelle angegebenen Ölmengen (Liter ~) sind nur als Anhaltswerte zu verstehen. Für die richtige Ölmenge ist der Ölfüllstandsdeckel oder Ölstab (wenn vorhanden) ausschlaggebend. Eventuelle Abweichungen vom Ölstand können von Konstruktionstoleranzen oder aber von der Einbaulage der Baugruppe oder der Einbaufläche beim Kunden abhängen. Aus diesem Grund sollte der Kunde gegebenenfalls die ebene Ausrichtung der installierten Baugruppe prüfen und bei Bedarf wieder herstellen.

H - CH	HA31	HA41	CHA41	A51	A61	A32	A42	A52	A62	A33	A43	A53	A63
B3-B5	0,07	0,23	0,13	0,25	0,62	0,68	0,7	1,2	1,9	1,1	1,16	1,9	2,4
B8													
B6-B7													
V5-V1								1,6	2,1			2,5	3,1
V6-V3													

H - CH	041	051	061	081	101	121	041M	051M	061M	081M	101M	121M
B3-B5	0,5	0,7	0,7	1,45	3,5	4,7	0,5	0,5	0,5	1,5	3,5	3,9
B8	0,5	0,5	0,5	1,5	3,5	3,9	0,5	0,7	0,7	1,45	3,5	4,7
B6-B7	0,5	0,7	0,7	1,5	3,5	4,1	0,5	0,7	0,7	1,5	3,5	4,1
V5-V1	0,5	0,7	0,9	1,5	3,5	4,7	0,5	0,7	0,9	1,5	3,5	4,7
V6-V3	0,5	0,7	0,7	1,5	3,5	4,1	0,5	0,7	0,7	1,5	3,5	4,1

H - CH	032/033	042/043	052/053	062/063	082/083	102/103	122/123	142/143
B3-B5	0,8	1,2	1,4	2,4	4,5	8,1	12,5	22,5
B8	0,85	1,2	1,4	3,1	5	8,9	12,5	20
B6-B7	1	1,2	1,8	3	4,6	8,4	12,1	22,5
V5-V1	1,3	1,75	2,15	3,9	7,6	12,7	20,5	30,5
V6-V3	1,2	1,7	2,1	4,4	7,5	14,2	21	38

2.9 MASSENTRÄGHEITSMOMENTE

Die folgenden Werte des Massenträgheitsmomentes von 1J sind nur Schätzwerte, bezogen auf das berechnete Maximum und auf die Eingangsseite des Getriebes.

HA-1	J_1 [Kg*m^2]
A31	0,0001
A41	0,0001
A51	0,0001
A61	0,0004

HA-2/3	J_1 [Kg*m^2]
A32/A33	0,0001
A42/A43	0,0001
A52/A53	0,0003
A62/A63	0,0003

H-1	J_1 [Kg*m^2]
041	0,0001
051	0,0002
061	0,0005
081	0,0011
101	0,0035
121	0,0076

H-2/3	J_1 [Kg*m^2]
032/033	0,0001
042/043	0,0001
052/053	0,0001
062/063	0,0002
082/083	0,0007
102/103	0,0011
122/123	0,0028
142/143	0,0044

3.1 GETRIEBE/GETRIEBEMOTOREN

3.1.1 HA31

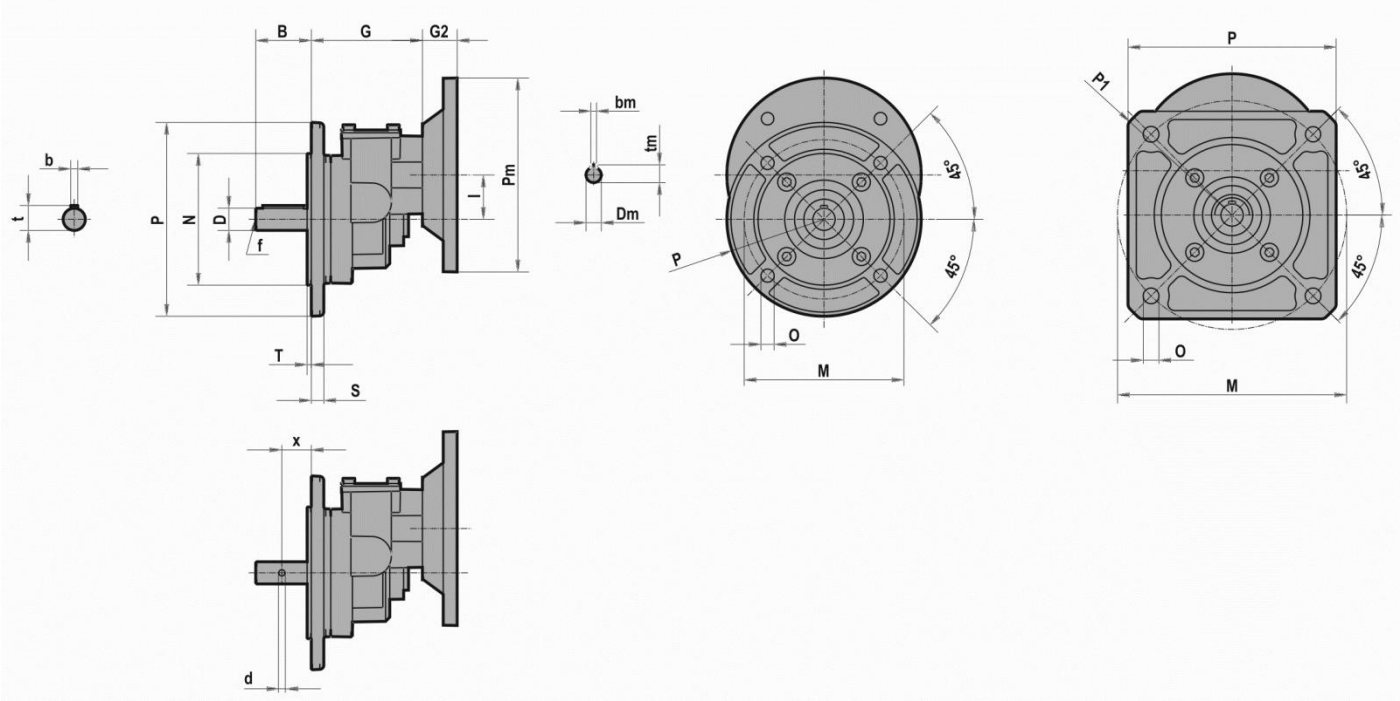

	D	B	b	t	x	d	f	G	I
HA31	11 j6	23	4	12,5	-	-	-	80	32
	14 j6	30	5	16	-	-	M6		
	16 j6	40	5	18	-	-	M6		
	19 j6	40	6	21,5	-	-	M6		
	16 j6	50	-	-	29	7	-		
	19 0/-0,2	60	-	-	37	6,5	-		
	19,7 +/-0,05	100	-	-	50	6	M8		
	20 j6	75	-	-	45	6	-		

	P	P1	M	N	O	S	T
HA31	116	150	127	-	M8	-	-
	138	160	127	-	M8	-	-
	140	-	115	95 f7	9,5	9	3
	150	200	165	-	11	-	-

IEC	Pm x Dm	G2
063	**140x11**	25
071	**160x14**	32
080	**200x19**	42

B5	Pm	Dm	bm	tm
063	140	11	4	12,8
071	160	14	5	16,3
080	200	19	6	21,8

3.1.2 HA.1

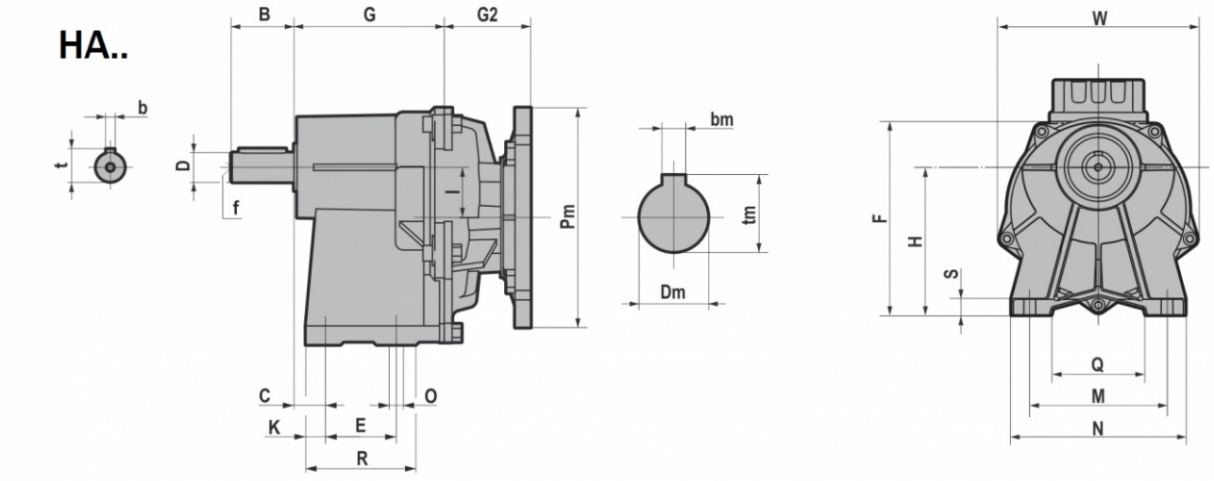

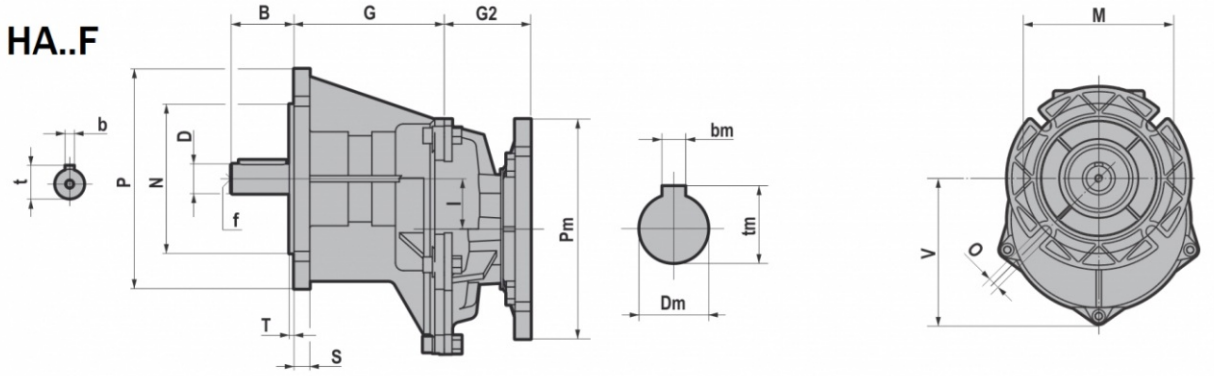

	D j6	B	C	E	F	G	H	I	K	M	N	O	Q	R	S	W	b	t	f
HA41/F	16	40	20	45	151	95,5	113	32	12,5	105	130	9	75	70	12	152	5	18	M6
	19																6	21,5	M6
HA51/F	24	50	6	70	169	104	130	32	15	150	180	11	115	100	12	152	8	27	M8
HA61/F	28	60	7,5	70	219,5	129	165	47,5	20	165	200	11	120	110	15	218	8	31	M8
	24	50															8	27	M8

	M	N f8	O	P	S	T	V
HA41F	115	95	9	140	10	3	111,5
HA51F	130	110	9	160	10	3,5	111,5
HA61F	165	130	11	200	15	3,5	161,5

			G2	
IEC	Pm x Dm	Pm x Dm	HA41/F - HA51/F	HA61/F
063	140X11	090x11	55	/
071	160X14	105x14	55	/
080	200X19	120x19	86	87,5
090	200X24	140x24	86	87,5
100-112	250X28	160x28	/	87,5

B5	Pm	Dm	bm	tm
063	140	11	4	12,8
071	160	14	5	16,3
080	200	19	6	21,8
090	200	24	8	27,3
100	250	28	8	31,3
112	250	28	8	31,3

B14	Pm	Dm	bm	tm
071	105	14	5	16,3
080	120	19	6	21,8
090	140	24	8	27,3
100	160	28	8	31,3
112	160	28	8	31,3

3.1.3 CHA.1

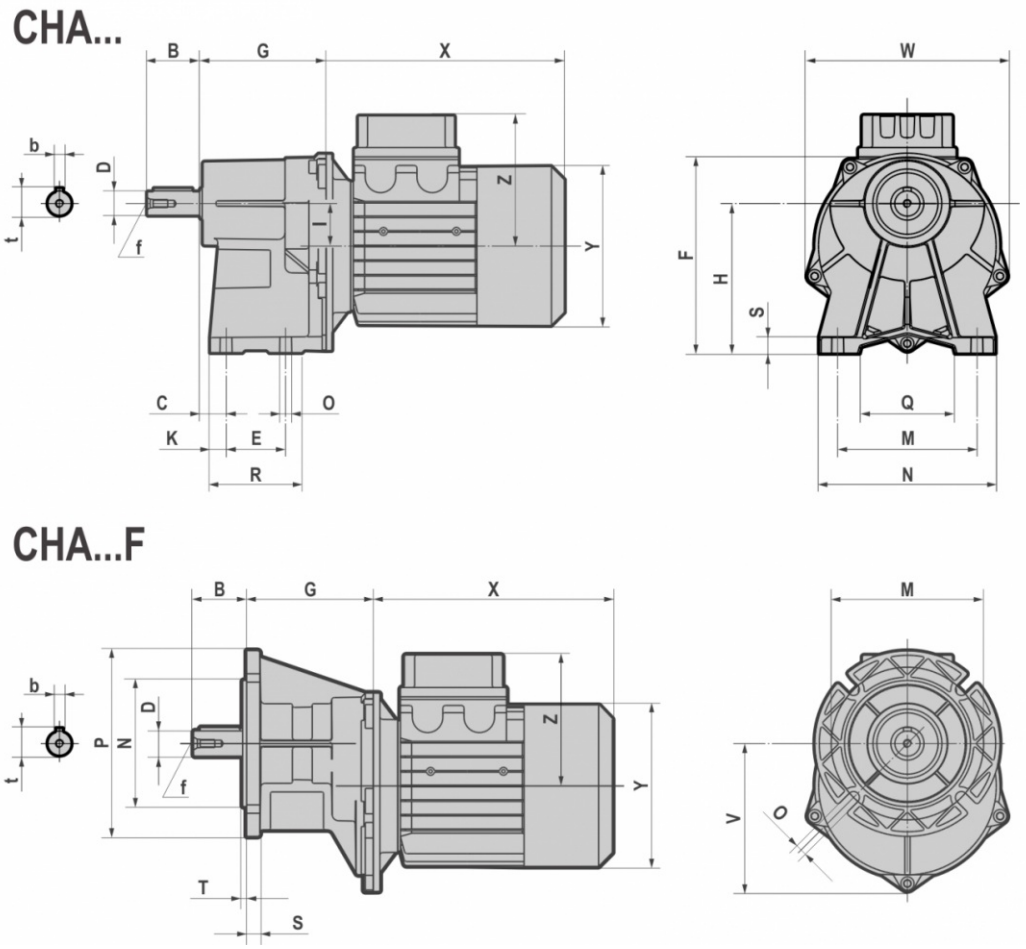

	D j6	B	C	E	F	G	H	I	K	M	N	O	Q	R	S	W	b	t	f
CHA41/F	16	40	20	45	151	95,5	113	32	12,5	105	130	9	75	70	12	152	5	18	M6
	19																6	21,5	M6
CHA51/F	24	50	6	70	169	104	130	32	15	150	180	11	115	100	12	152	8	27	M8
CHA61/F	28	60	7,5	70	219,5	129	165	47,5	20	165	200	11	120	110	15	218	8	31	M8
	24	50															8	27	M8

	M	N f8	O	P	S	T	V
CHA41F	115	95	9	140	10	3	111,5
CHA51F	130	110	9	160	10	3,5	111,5
CHA61F	165	130	11	200	15	3,5	161,5

		T (IE1 - IE2)						
		063	071	080	090S	090L	100	112
CHA41/F CHA51/F	X	180	205	223	232	257	/	/
	Y	121	139	158	173	173	/	/
	Z	104	112	122	130	130	/	/
CHA61/F	X	/	/	218	232	257	290	302
	Y	/	/	158	173	173	191	211
	Z	/	/	122	130	130	139	154

		TB (IE1 - IE2)						
		063	071	080	090S	090L	100	112
CHA41/F CHA51/F	X	238	271	294	309	334	/	/
	Y	121	139	158	173	173	/	/
	Z	119	129	137	157	157	/	/
CHA61/F	X	/	/	290	309	334	372	400
	Y	/	/	158	173	173	191	211
	Z	/	/	137	157	157	230	230

3.1.4 IHA.1

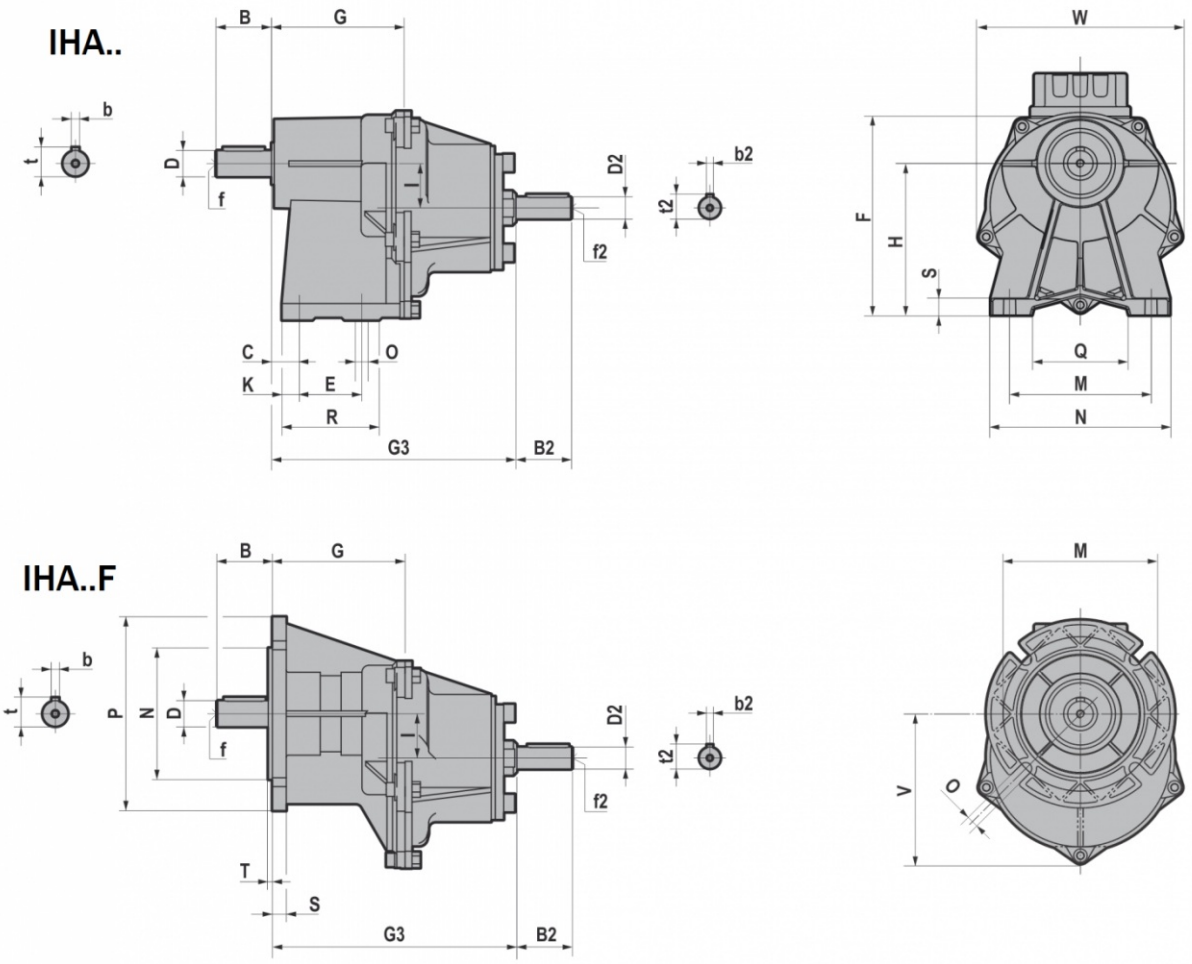

	D j6	B	C	E	F	G	H	I	K	M	N	O	Q	R	S	W	b	t	f
IHA41/F	16	40	20	45	151	95,5	113	32	12,5	105	130	9	75	70	12	152	5	18	M6
	19																6	21,5	M6
IHA51/F	24	50	6	70	169	104	130	32	15	150	180	11	115	100	12	152	8	27	M8
IHA61/F	28	60	7,5	70	219,5	129	165	47,5	20	165	200	11	120	110	15	218	8	31	M8
	24	50															8	27	M8

	M	N f8	O	P	S	T	V
IHA41F	115	95	9	140	10	3	111,5
IHA51F	130	110	9	160	10	3,5	111,5
IHA61F	165	130	11	200	15	3,5	161,5

	G3	D2 j6	B2	b2	f2	t2
IHA41/F	176	16	40	5	M6	18
IHA51/F	184,5	16	40	5	M6	18
IHA61/F	209	19	40	6	M6	21,5

3.1.5 HA.2

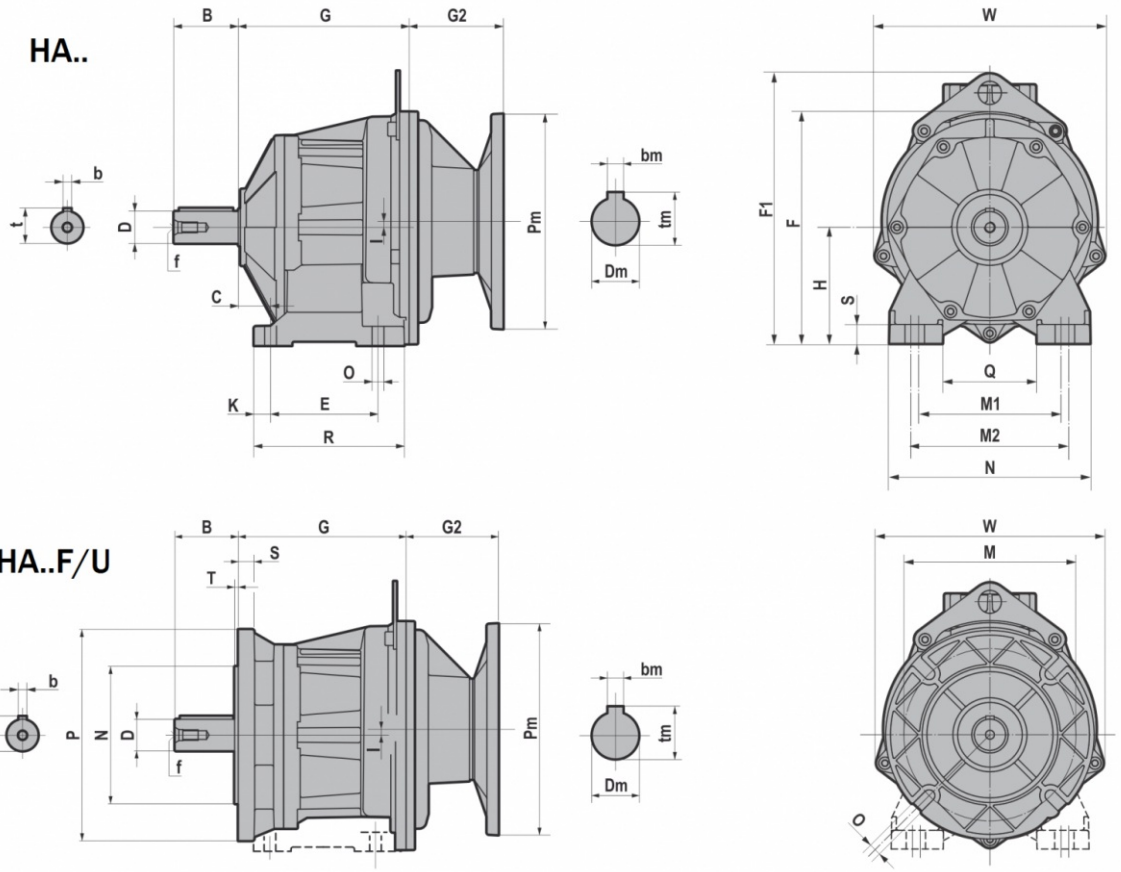

HA../F/U	D j6	B	b	t	f	C	E	F	F1	G	H	I	K	M1	M2	N	O	Q	R	S	W
HA32	20	40	6	22,5	M6	18	80	155	/	117,5	75	10	13	110	120	145	9	75	111	15	152
	19	40	6	21,5	M6																
	16	40	5	18	M6																
	14	30	5	16	M6																
HA42	25	50	8	28	M10	25	85	160	/	124,5	80	10	13	110	120	145	9	75	111	15	152
	28	60	8	31	M10																
	24	50	8	27	M8																
	22	50	6	24,5	M8																
	20	40	6	22,5	M6																
	19	40	6	21,5	M6																
HA52	30	60	8	33	M10	30	100	217,5	255,5	159	110	5,5	15,5	135	150	190	11	90	140	18	218
	35	70	10	38	M12																
	32	60	10	35	M10																
	28	60	8	31	M10																
	25	50	8	28	M10																
	24	50	8	27	M8																
HA62	40	80	12	43	M16	35	110	237,5	275,5	168	120	15,5	20	170	185	230	14	120	150	20	218
	35 k6	70	10	38	M12																
	30	60	8	33	M10																
	28	60	8	31	M10																

3.1 GETRIEBE/GETRIEBEMOTOREN

	P	M	N f8	O	G	I	S	T	W
HA32F/U	140	115	95	9	117,5	10	10	3	152
	120	100	80						
HA42F/U	160	130	110	9	124,5	10	10	3,5	152
	140	115	95						
HA52F/U	200	165	130	11	159	5,5	15	3,5	218
	160	130	110						
HA62F/U	250	215	180	14	168	15,5	15	4	218
	200	165	130						

			G2	
IEC	Pm x Dm	Pm x Dm	HA32/F/U - HA42/F/U	HA52/F/U - HA62/F/U
063	**140X11**	**090x11**	55,0	/
071	**160X14**	**105x14**	55,0	/
080	**200X19**	**120x19**	86,0	87,5
090	**200X24**	**140x24**	86,0	87,5
100-112	**250X28**	**160x28**	/	87,5

B5	Pm	Dm	bm	tm
063	140	11	4	12,8
071	160	14	5	16,3
080	200	19	6	21,8
090	200	24	8	27,3
100	250	28	8	31,3
112	250	28	8	31,3

B14	Pm	Dm	bm	tm
071	105	14	5	16,3
080	120	19	6	21,8
090	140	24	8	27,3
100	160	28	8	31,3
112	160	28	8	31,3

3.1.6 CHA.2

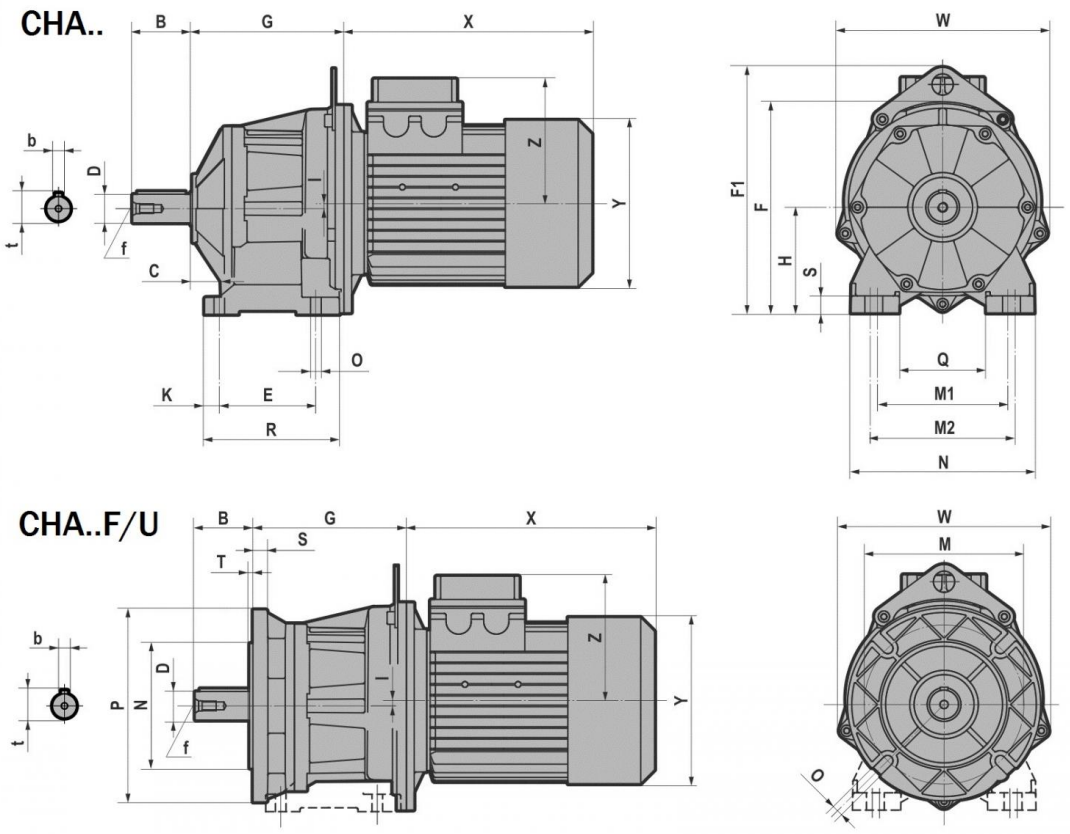

CHA../F/U	D j6	B	b	t	f	C	E	F	F1	G	H	I	K	M1	M2	N	O	Q	R	S	W
CHA32	20	40	6	22,5	M6	18	80	155	/	117,5	75	10	13	110	120	145	9	75	111	15	152
	19	40	6	21,5	M6																
	16	40	5	18	M6																
	14	30	5	16	M6																
CHA42	25	50	8	28	M10	25	85	160	/	124,5	80	10	13	110	120	145	9	75	111	15	152
	28	60	8	31	M10																
	24	50	8	27	M8																
	22	50	6	24,5	M8																
	20	40	6	22,5	M6																
	19	40	6	21,5	M6																
CHA52	30	60	8	33	M10	30	100	217,5	255,5	159	110	5,5	15,5	135	150	190	11	90	140	18	218
	35	70	10	38	M12																
	32	60	10	35	M10																
	28	60	8	31	M10																
	25	50	8	28	M10																
	24	50	8	27	M8																
CHA62	40	80	12	43	M16	35	110	237,5	275,5	168	120	15,5	20	170	185	230	14	120	150	20	218
	35 k6	70	10	38	M12																
	30	60	8	33	M10																
	28	60	8	31	M10																

3.1 GETRIEBE/GETRIEBEMOTOREN

	P	M	N f8	O	G	I	S	T	W
CHA32F/U	140	115	95	9	117,5	10	10	3	152
	120	100	80						
CHA42F/U	160	130	110	9	124,5	10	10	3,5	152
	140	115	95						
CHA52F/U	200	165	130	11	159	5,5	15	3,5	218
	160	130	110						
CHA62F/U	250	215	180	14	168	15,5	15	4	218
	200	165	130						

T (IE1 - IE2)								
CHA..F/U		**063**	**071**	**080**	**090S**	**090L**	**100**	**112**
CHA32 CHA42	X	180	205	223	232	257	/	/
	Y	121	139	158	173	173	/	/
	Z	104	112	122	130	130	/	/
CHA52 CHA62	X	/	/	218	232	257	290	302
	Y	/	/	158	173	173	191	211
	Z	/	/	122	130	130	139	154

TB (IE1 - IE2)								
CHA..F/U		**063**	**071**	**080**	**090S**	**090L**	**100**	**112**
CHA32 CHA42	X	238	271	294	309	334	/	/
	Y	121	139	158	173	173	/	/
	Z	119	129	137	157	157	/	/
CHA52 CHA62	X	/	/	290	309	334	372	400
	Y	/	/	158	173	173	191	211
	Z	/	/	137	157	157	230	230

3.1.7 IHA.2

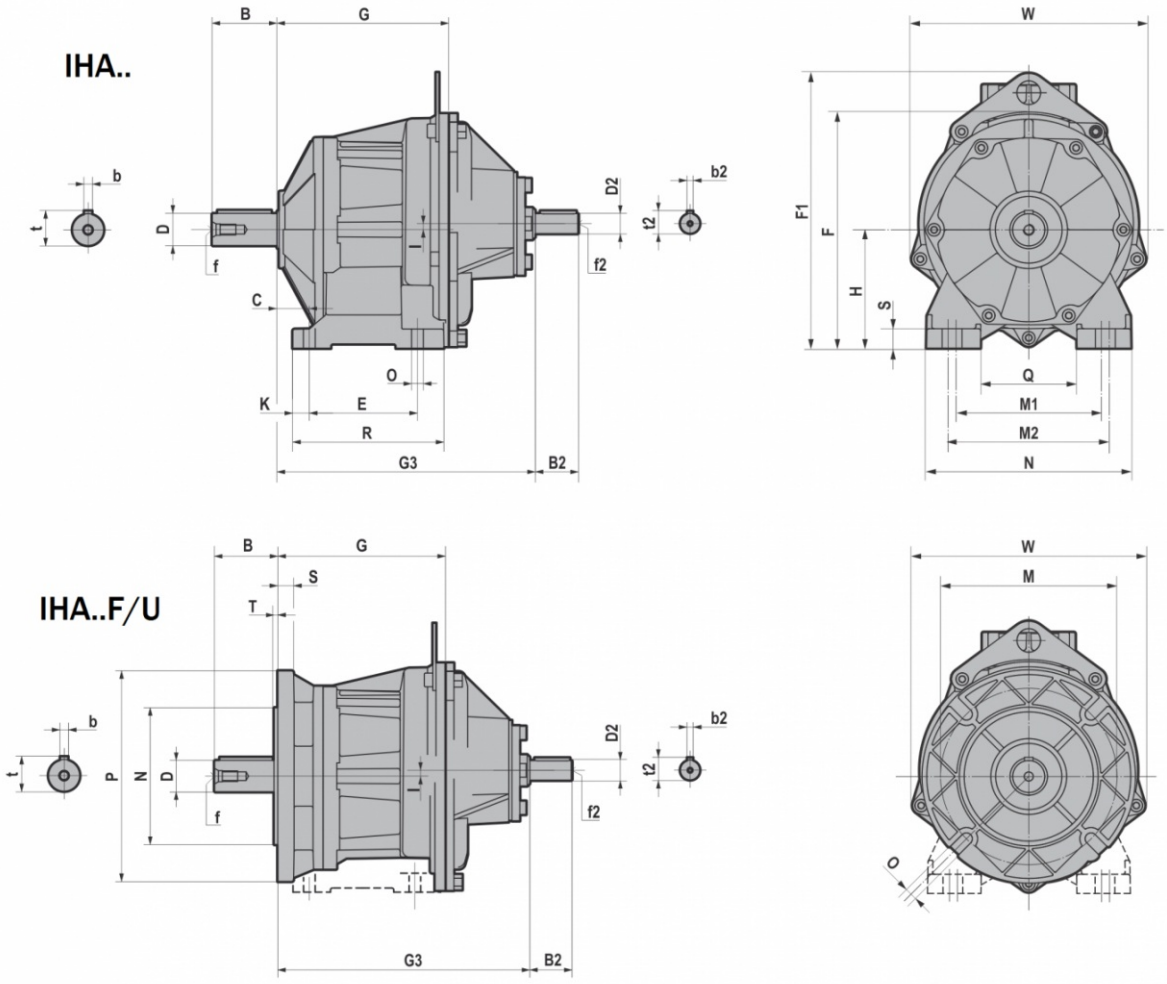

IHA../F/U	D j6	B	b	t	f	C	E	F	F1	G	H	I	K	M1	M2	N	O	Q	R	S	W
IHA32	20	40	6	22,5	M6	18	80	155	/	117,5	75	10	13	110	120	145	9	75	111	15	152
	19	40	6	21,5	M6																
	16	40	5	18	M6																
	14	30	5	16	M6																
IHA42	25	50	8	28	M10	25	85	160	/	124,5	80	10	13	110	120	145	9	75	111	15	152
	28	60	8	31	M10																
	24	50	8	27	M8																
	22	50	6	24,5	M8																
	20	40	6	22,5	M6																
	19	40	6	21,5	M6																
IHA52	30	60	8	33	M10	30	100	217,5	255,5	159	110	5,5	15,5	135	150	190	11	90	140	18	218
	35	70	10	38	M12																
	32	60	10	35	M10																
	28	60	8	31	M10																
	25	50	8	28	M10																
	24	50	8	27	M8																
IHA62	40	80	12	43	M16	35	110	237,5	275,5	168	120	15,5	20	170	185	230	14	120	150	20	218
	35 k6	70	10	38	M12																
	30	60	8	33	M10																
	28	60	8	31	M10																

3.1 GETRIEBE/GETRIEBEMOTOREN

	P	M	N f8	O	G	I	S	T	W
IHA32F/U	140	115	95	9	117,5	10	10	3	152
	120	100	80						
IHA42F/U	160	130	110	9	124,5	10	10	3,5	152
	140	115	95						
IHA52F/U	200	165	130	11	159	5,5	15	3,5	218
	160	130	110						
IHA62F/U	250	215	180	14	168	15,5	15	4	218
	200	165	130						

	G3	D2 j6	B2	b2	f2	t2
IHA32/F/U	198	16	40	5	M6	18
IHA42/F/U	205	16	40	5	M6	18
IHA52/F/U	239	19	40	6	M6	21,5
IHA62/F/U	248	19	40	6	M6	21,5

3.1.8 HA.3

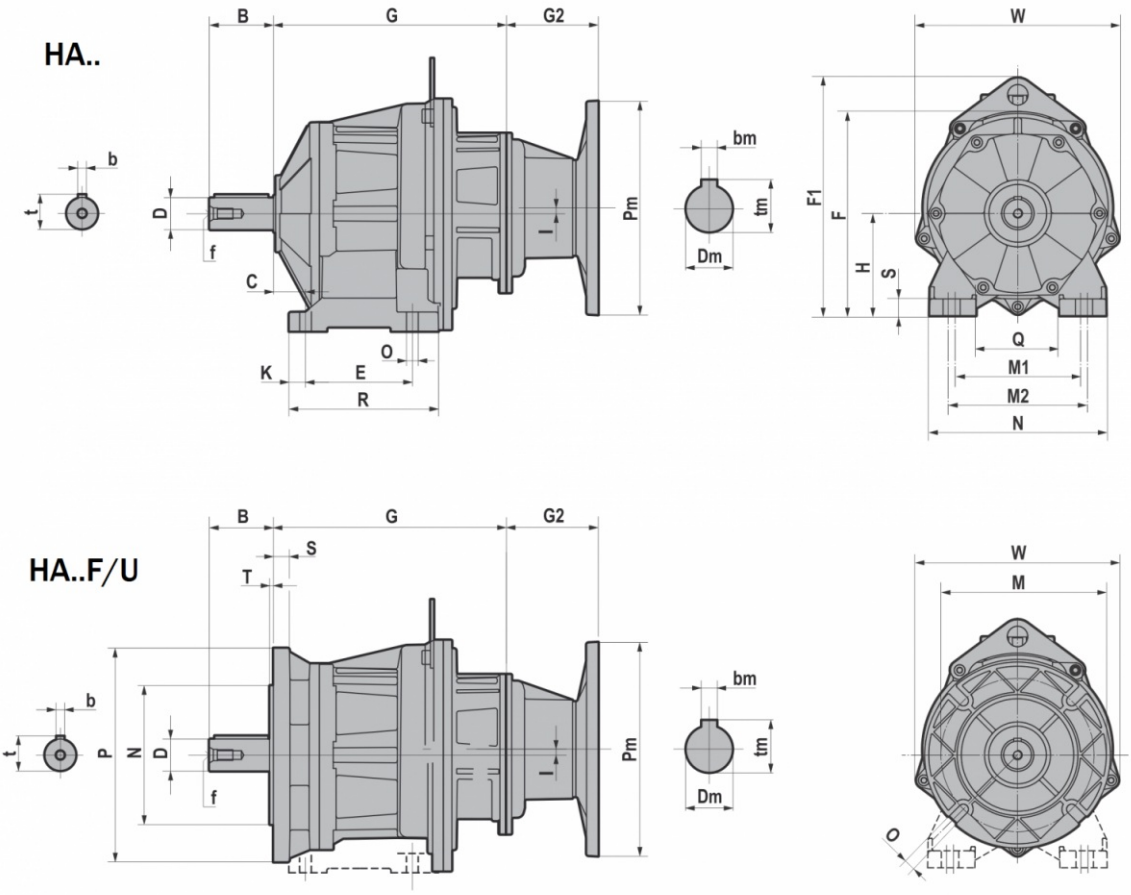

HA..F/U	D j6	B	b	t	f	C	E	F	F1	G	H	I	K	M1	M2	N	O	Q	R	S	W
HA33	20	40	6	22,5	M6	18	80	155	/	117,5	75	10	13	110	120	145	9	75	111	15	152
	19	40	6	21,5	M6																
	16	40	5	18	M6																
	14	30	5	16	M6																
HA43	25	50	8	28	M10	25	85	160	/	124,5	80	10	13	110	120	145	9	75	111	15	152
	28	60	8	31	M10																
	24	50	8	27	M8																
	22	50	6	24,5	M8																
	20	40	6	22,5	M6																
	19	40	6	21,5	M6																
HA53	30	60	8	33	M10	30	100	217,5	255,5	159	110	5,5	15,5	135	150	190	11	90	140	18	218
	35	70	10	38	M12																
	32	60	10	35	M10																
	28	60	8	31	M10																
	25	50	8	28	M10																
	24	50	8	27	M8																
HA63	40	80	12	43	M16	35	110	237,5	275,5	168	120	15,5	20	170	185	230	14	120	150	20	218
	35 k6	70	10	38	M12																
	30	60	8	33	M10																
	28	60	8	31	M10																

3.1 GETRIEBE/GETRIEBEMOTOREN

	P	M	N f8	O	G	I	S	T	W
HA33F/U	140	115	95	9	117,5	10	10	3	152
	120	100	80						
HA43F/U	160	130	110	9	124,5	10	10	3,5	152
	140	115	95						
HA53F/U	200	165	130	11	159	5,5	15	3,5	218
	160	130	110						
HA63F/U	250	215	180	14	168	15,5	15	4	218
	200	165	130						

			G2
IEC	Pm x Dm	Pm x Dm	HA33/F/U - HA43/F/U - HA53/F/U - HA63/F/U
063	**140X11**	**090x11**	55
071	**160X14**	**105x14**	55
080	**200X19**	**120x19**	86
090	**200X24**	**140x24**	86

B5	Pm	Dm	bm	tm
063	140	11	4	12,8
071	160	14	5	16,3
080	200	19	6	21,8
090	200	24	8	27,3

B14	Pm	Dm	bm	tm
071	105	14	5	16,3
080	120	19	6	21,8
090	140	24	8	27,3

3.1.9 CHA.3

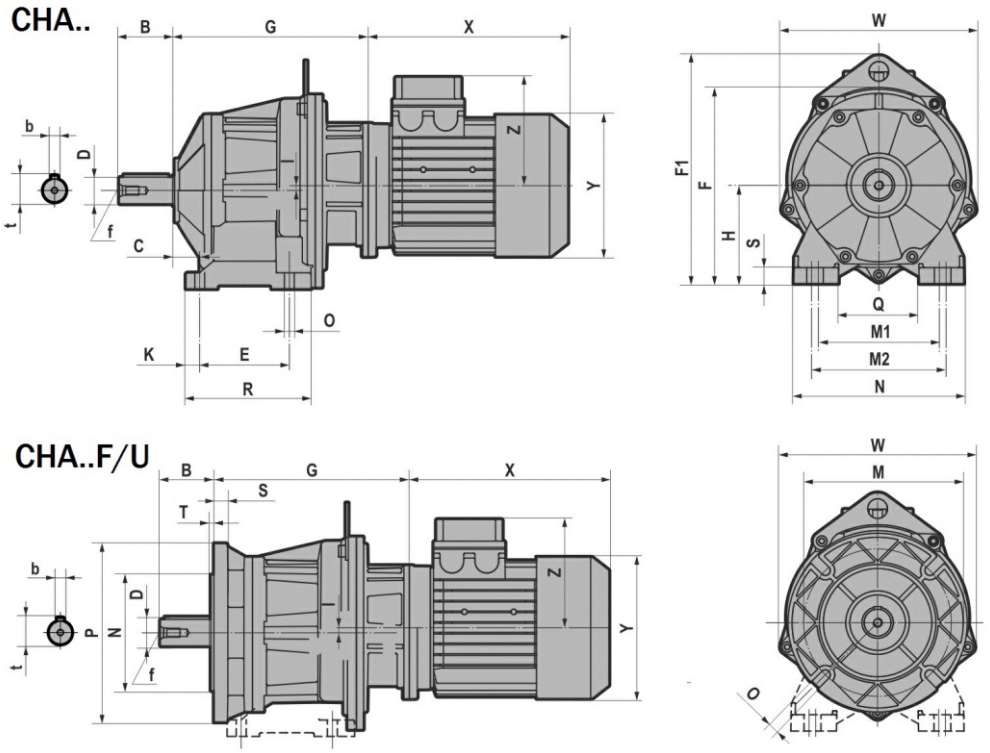

CHA..F/U	D j6	B	b	t	f	C	E	F	F1	G	H	I	K	M1	M2	N	O	Q	R	S	W
CHA33	20	40	6	22,5	M6	18	80	155	/	117,5	75	10	13	110	120	145	9	75	111	15	152
	19	40	6	21,5	M6																
	16	40	5	18	M6																
	14	30	5	16	M6																
CHA43	25	50	8	28	M10	25	85	160	/	124,5	80	10	13	110	120	145	9	75	111	15	152
	28	60	8	31	M10																
	24	50	8	27	M8																
	22	50	6	24,5	M8																
	20	40	6	22,5	M6																
	19	40	6	21,5	M6																
CHA53	30	60	8	33	M10	30	100	217,5	255,5	159	110	5,5	15,5	135	150	190	11	90	140	18	218
	35	70	10	38	M12																
	32	60	10	35	M10																
	28	60	8	31	M10																
	25	50	8	28	M10																
	24	50	8	27	M8																
CHA63	40	80	12	43	M16	35	110	237,5	275,5	168	120	15,5	20	170	185	230	14	120	150	20	218
	35 k6	70	10	38	M12																
	30	60	8	33	M10																
	28	60	8	31	M10																

3.1 GETRIEBE/GETRIEBEMOTOREN

	P	M	N f8	O	G	I	S	T	W
CHA33F/U	140	115	95	9	117,5	10	10	3	152
	120	100	80						
CHA43F/U	160	130	110	9	124,5	10	10	3,5	152
	140	115	95						
CHA53F/U	200	165	130	11	159	5,5	15	3,5	218
	160	130	110						
CHA63F/U	250	215	180	14	168	15,5	15	4	218
	200	165	130						

T (IE1 - IE2)						
CHA..F/U		**063**	**071**	**080**	**090S**	**090L**
CHA33 CHA43 CHA53 CHA63	X	180	205	223	232	257
	Y	121	139	158	173	173
	Z	104	112	122	130	130

TB (IE1 - IE2)						
CHA..F/U		**063**	**071**	**080**	**090S**	**090L**
CHA33 CHA43 CHA53 CHA63	X	238	271	294	309	334
	Y	121	139	158	173	173
	Z	119	129	137	157	157

3.1.10 IHA.3

IHA..

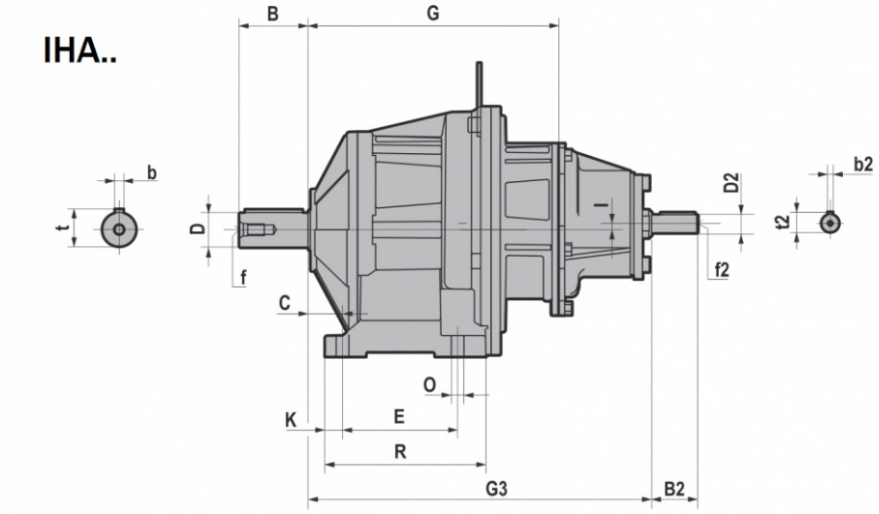

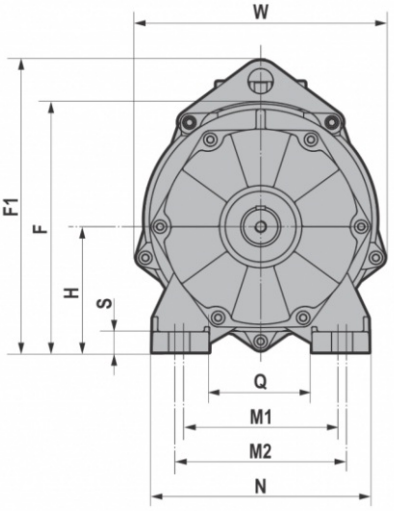

IHA..F/U

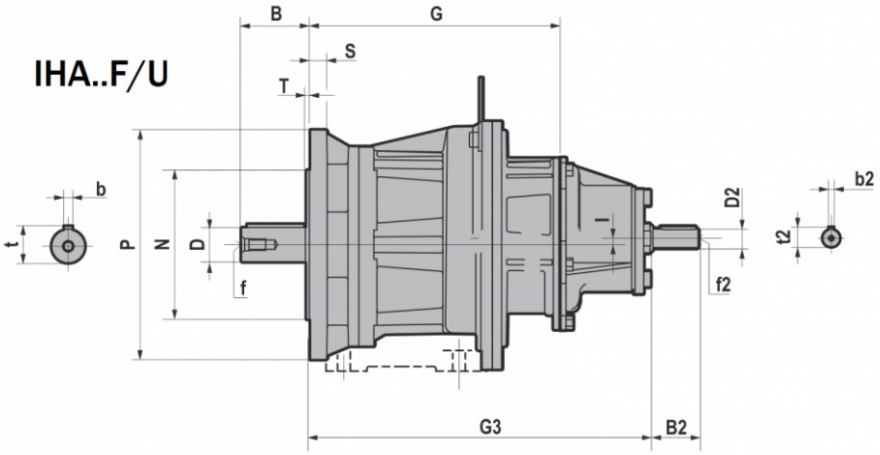

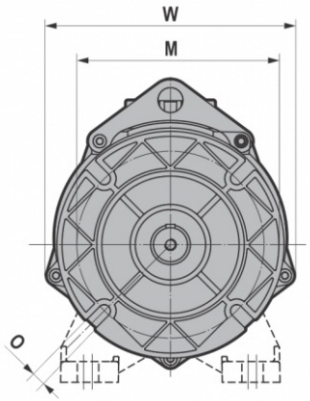

3.1 GETRIEBE/GETRIEBEMOTOREN

IHA..F/U	D j6	B	b	t	f	C	E	F	F1	G	H	I	K	M1	M2	N	O	Q	R	S	W
IHA33	20	40	6	22,5	M6	18	80	155	/	117,5	75	10	13	110	120	145	9	75	111	15	152
	19	40	6	21,5	M6																
	16	40	5	18	M6																
	14	30	5	16	M6																
IHA43	25	50	8	28	M10	25	85	160	/	124,5	80	10	13	110	120	145	9	75	111	15	152
	28	60	8	31	M10																
	24	50	8	27	M8																
	22	50	6	24,5	M8																
	20	40	6	22,5	M6																
	19	40	6	21,5	M6																
IHA53	30	60	8	33	M10	30	100	217,5	255,5	159	110	5,5	15,5	135	150	190	11	90	140	18	218
	35	70	10	38	M12																
	32	60	10	35	M10																
	28	60	8	31	M10																
	25	50	8	28	M10																
	24	50	8	27	M8																
IHA63	40	80	12	43	M16	35	110	237,5	275,5	168	120	15,5	20	170	185	230	14	120	150	20	218
	35 k6	70	10	38	M12																
	30	60	8	33	M10																
	28	60	8	31	M10																

	P	M	N f8	O	G	I	S	T	W
IHA33F/U	140	115	95	9	117,5	10	10	3	152
	120	100	80						
IHA43F/U	160	130	110	9	124,5	10	10	3,5	152
	140	115	95						
IHA53F/U	200	165	130	11	159	5,5	15	3,5	218
	160	130	110						
IHA63F/U	250	215	180	14	168	15,5	15	4	218
	200	165	130						

	G3	D2 j6	B2	b2	f2	t2
IHA33	251	16	40	5	M6	18
IHA43	258	16	40	5	M6	18
IHA53	299	16	40	5	M6	18
IHA63	308	16	40	5	M6	18

3.1.11 H..1

H...

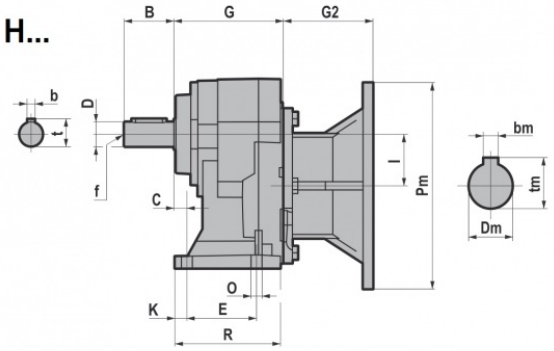

H...F

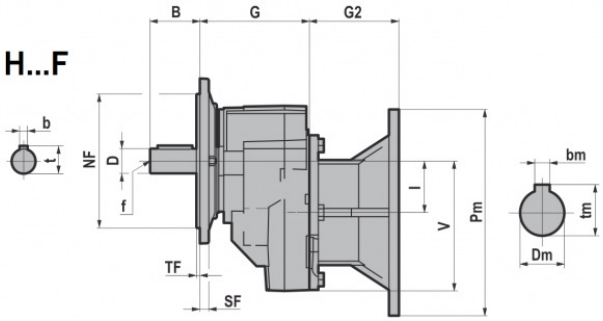

H...M

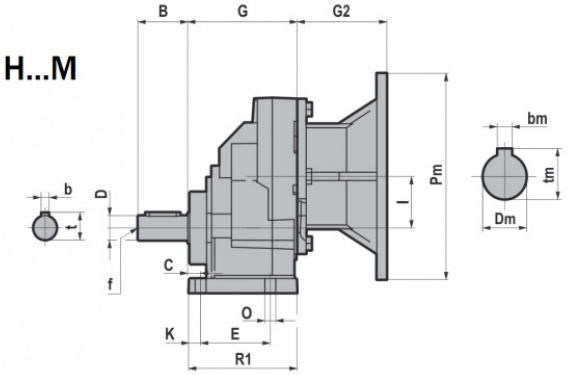

H...U

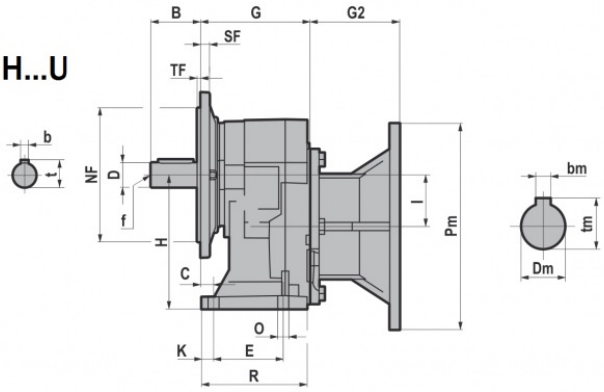

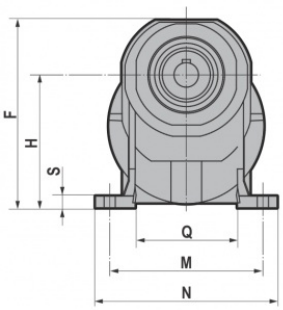

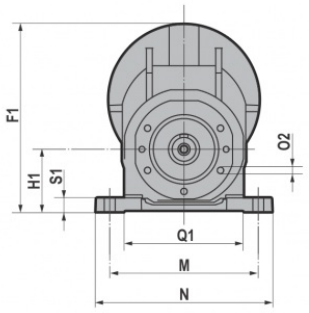

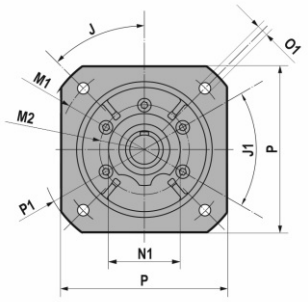

FA

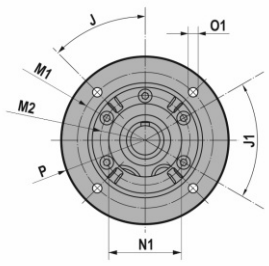

FB

FC

FD

3.1 GETRIEBE/GETRIEBEMOTOREN

H.../F/U/M	D	B	C	E	F	F1	G	H	H1	I	K	M	N	O	O2	Q	Q1	R	R1	S	S1	-V	b	t	f
H041	19 j6	40	13	45	168,5	168	100	120	50	42	12	105	130 125 (041M)	9	M8x17 (n.5)	74	55	86,5	98	9,5	8	118	6	21,5	M6
H051	24 j6	50	13	70	183,5	189	110	130	63	50	12	150	178	11	M8x17 (n.5)	100	121,5	106	109	11,5	14	126	8	27	M8
H061	28 j6	60	16	70	231	216	125	165	80	60	14	165	195	11	M8x17 (n.5)	110	135,5	120	123	15	16	136	8	31	M10
H081	38 k6	80	25	85	277	284	135	195	100	80	23	185	230 232 (081M)	14	M10x20 (n.7)	123	151	130	135	15	20	184	10	41	M12
H101	48 k6	110	19	130	355	377	180	252	125	100	17	240	295	18	M10x20 (n.6)	162	185,5	173	178	16	22	251,5	14	51,5	M16
H121	55 m6	110	25	150	422	426,5	210	300	160	115	22	280	340	18	M12x25 (n.7)	183	224	202	207	19	25	266,5	16	59	M20

		J	J1	M1	M2	NF f8	N1	O1	P	P1	SF	TF
H041F/U H051F/U	**FA**	45	45	Ø165	Ø85	130	70	11	160	Ø200	9	3,5
	FB			Ø130	Ø85	110		9	Ø160	/	9	3,5
	FC			Ø115	Ø85	95		9	Ø140	/	9	3
	FD			Ø100	Ø85	80		M8	Ø120	/	9	3
H061F/U	**FA**	45	45	Ø215	Ø105	180	90	14	200	Ø250	12	4
	FB			Ø165	Ø105	130		11	Ø200	/	12	3,5
H081F/U H101F/U	**FA**	45	45	Ø265	Ø130	230	110	14	250	Ø300	15	4
	FB			Ø215	Ø130	180		14	Ø250	/	15	4
	FC			Ø165	Ø130	130		11	Ø200	/	15	3,5
H121F/U	**FA**	45	45	Ø300	Ø165	250	130	18	300	Ø350	16	5
	FB			Ø265	Ø165	230		14	Ø300	/	16	4
	FC			Ø 215	Ø165	180		14	Ø250	/	16	4

		G2		
IEC	**Pm x Dm**	**H041/F/U/M H051/F/U/M H061/F/U/M**	**H081/F/U/M**	**H101/F/U/M H121/F/U/M**
071	**160x14**	69,0	/	/
080	**200x19**	90,0	70,0	/
090	**200x24**	90,0	70,0	/
100-112	**250x28**	105,0	85,0	75,5
132	**300x38**	/	110,0	100,5
160	**350x42**	/	/	148,0
180	**350x48**	/	/	148,0
200	**400x55**	/	/	185,0

B5	Pm	Dm	bm	tm
071	160	14	5	16,3
080	200	19	6	21,8
090	200	24	8	27,3
100	250	28	8	31,3
112	250	28	8	31,3
132	300	38	10	41,3
160	350	42	12	45,3
180	350	48	14	51,8
200	400	55	16	59,3

3.1.12 CH..1

CH...

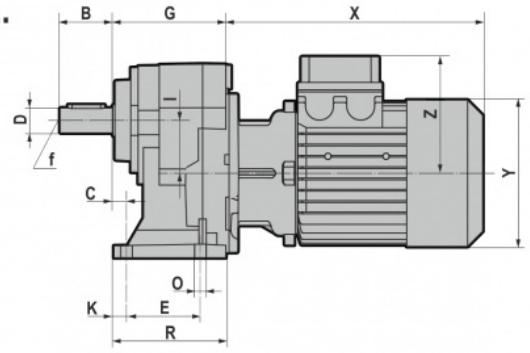

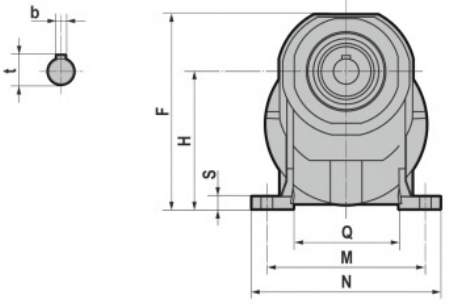

CH...M

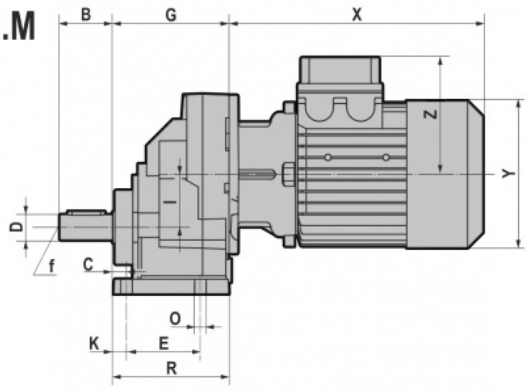

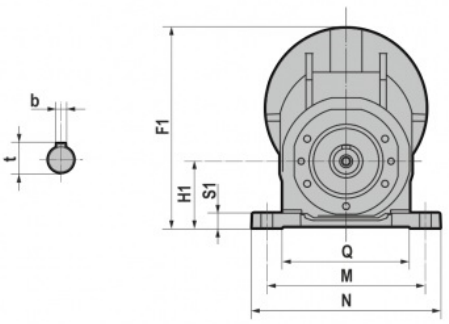

CH...F

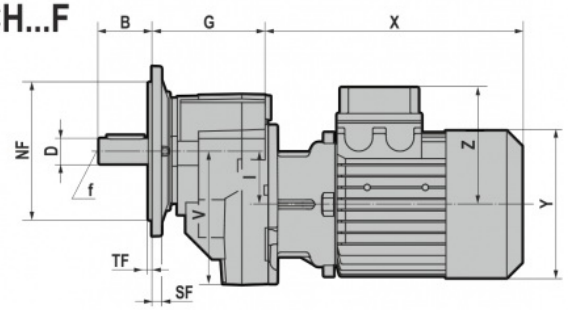

CH...U

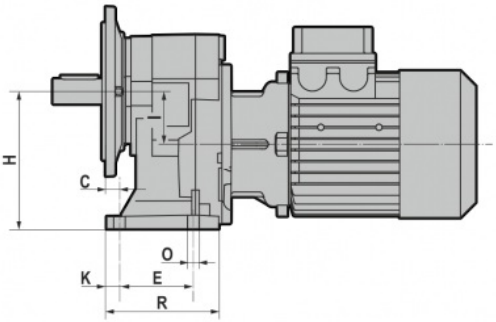

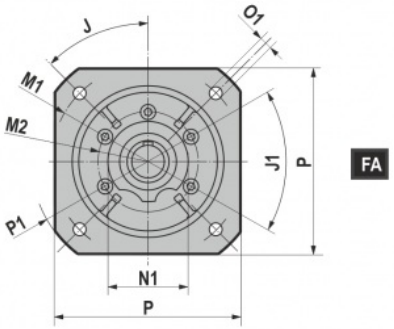

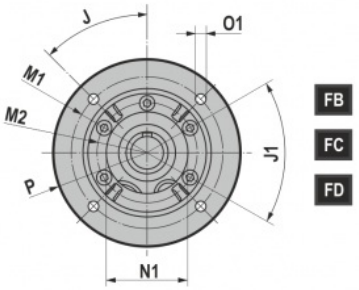

3.1 GETRIEBE/GETRIEBEMOTOREN

CH.../F/U/M	D	B	C	E	F	F1	G	H	H1	I	K	M	N	O	O2	Q	Q1	R	R1	S	S1	-V	b	t	f
CH041	19 j6	40	13	45	168,5	168	100	120	50	42	12	105	130 125 (041M)	9	M8x17 (n.5)	74	55	86,5	98	9,5	8	118	6	21,5	M6
CH051	24 j6	50	13	70	183,5	189	110	130	63	50	12	150	178	11	M8x17 (n.5)	100	121,5	106	109	11,5	14	126	8	27	M8
CH061	28 j6	60	16	70	231	216	125	165	80	60	14	165	195	11	M8x17 (n.5)	110	135,5	120	123	15	16	136	8	31	M10
CH081	38 k6	80	25	85	277	284	135	195	100	80	23	185	230 232 (081M)	14	M10x20 (n.7)	123	151	130	135	15	20	184	10	41	M12
CH101	48 k6	110	19	130	355	377	180	252	125	100	17	240	295	18	M10x20 (n.6)	162	185,5	173	178	16	22	251,5	14	51,5	M16
CH121	55 m6	110	25	150	422	426,5	210	300	160	115	22	280	340	18	M12x25 (n.7)	183	224	202	207	19	25	266,5	16	59	M20

		J	J1	M1	M2	NF f8	N1	O1	P	P1	SF	TF
CH041F/U CH051F/U	FA	45	45	Ø165	Ø85	130	70	11	160	Ø200	9	3,5
	FB			Ø130	Ø85	110		9	Ø160	/	9	3,5
	FC			Ø115	Ø85	95		9	Ø140	/	9	3
	FD			Ø100	Ø85	80		M8	Ø120	/	9	3
CH061F/U	FA	45	45	Ø215	Ø105	180	90	14	200	Ø250	12	4
	FB			Ø165	Ø105	130		11	Ø200	/	12	3,5
CH081F/U CH101F/U	FA	45	45	Ø265	Ø130	230	110	14	250	Ø300	15	4
	FB			Ø215	Ø130	180		14	Ø250	/	15	4
	FC			Ø165	Ø130	130		11	Ø200	/	15	3,5
CH121F/U	FA	45	45	Ø300	Ø165	250	130	18	300	Ø350	16	5
	FB			Ø265	Ø165	230		14	Ø300	/	16	4
	FC			Ø 215	Ø165	180		14	Ø250	/	16	4

T (IE1 - IE2)										
CH.../F/U/M		063	071	080	090S	090L	100	112	132S	132M/L
CH041 CH051 CH061	X	215	241	268	296	321	333	351	/	/
	Y	121	139	158	173	173	191	211	/	/
	Z	104	112	122	130	130	139	154	/	/
CH081	X	/	221	248	276	301	335	356	405	443
	Y	/	139	158	173	173	191	211	249	249
	Z	/	112	122	130	130	139	154	194	194
CH101 CH121	X	/	/	/	267	292	326	347	396	434
	Y	/	/	/	173	173	191	211	249	249
	Z	/	/	/	130	130	139	154	194	194

TB (IE1 - IE2)										
CH.../F/U/M		063	071	080	090S	090L	100	112	132S	132M/L
CH041 CH051 CH061	X	273	306.5	341	373	398	415	448	/	/
	Y	121	139	158	173	173	191	211	/	/
	Z	119	129	137	157	157	168	183	/	/
CH081	X	/	286.5	321	353	378	417	453	505	547
	Y	/	139	158	173	173	191	211	249	249
	Z	/	129	137	157	157	168	183	230	230
CH101 CH121	X	/	/	/	343	368	407	443	495	537
	Y	/	/	/	173	173	191	211	249	249
	Z	/	/	/	157	157	168	183	230	230

3.1.13 IH..1

IH...

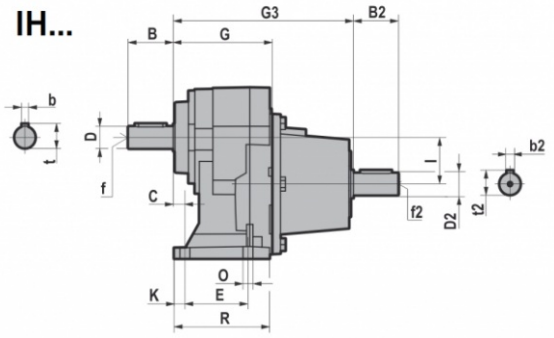

IH...F

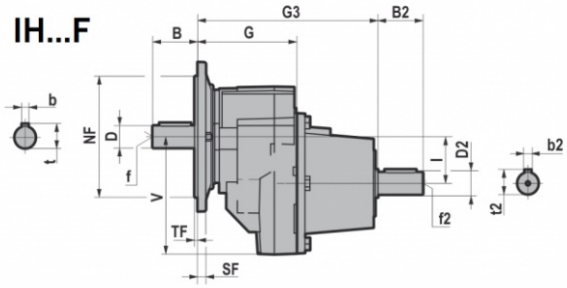

IH...M

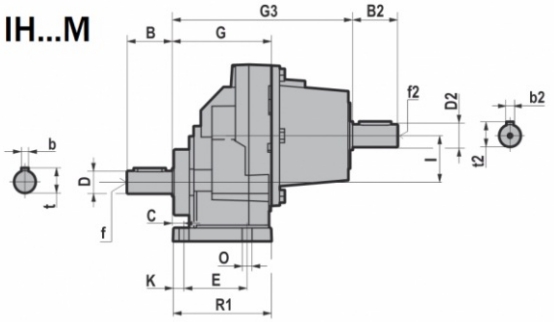

IH...U

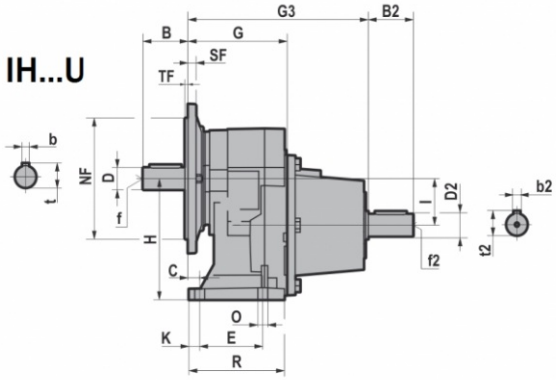

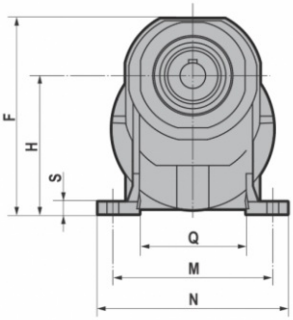

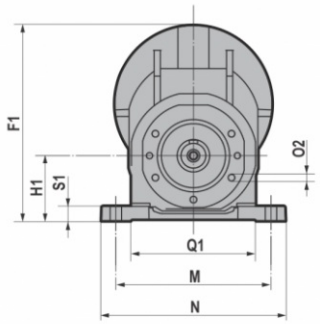

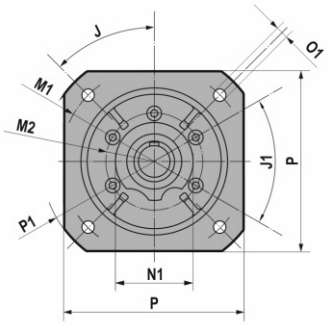

FA

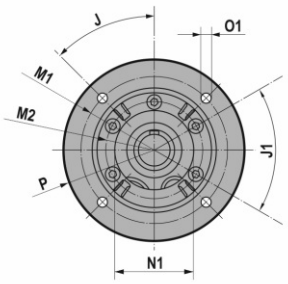

FB

FC

FD

3.1 GETRIEBE/GETRIEBEMOTOREN

IH.../F/U/M	D	B	C	E	F	F1	G	H	H1	I	K	M	N	O	O2	Q	Q1	R	R1	S	S1	-V	b	t	f
IH041	19 j6	40	13	45	168,5	168	100	120	50	42	12	105	130 125 (041M)	9	M8x17 (n.5)	74	55	86,5	98	9,5	8	118	6	21,5	M6
IH051	24 j6	50	13	70	183,5	189	110	130	63	50	12	150	178	11	M8x17 (n.5)	100	121,5	106	109	11,5	14	126	8	27	M8
IH061	28 j6	60	16	70	231	216	125	165	80	60	14	165	195	11	M8x17 (n.5)	110	135,5	120	123	15	16	136	8	31	M10
IH081	38 k6	80	25	85	277	284	135	195	100	80	23	185	230 232 (081M)	14	M10x20 (n.7)	123	151	130	135	15	20	184	10	41	M12
IH101	48 k6	110	19	130	355	377	180	252	125	100	17	240	295	18	M10x20 (n.6)	162	185,5	173	178	16	22	251,5	14	51,5	M16
IH121	55 m6	110	25	150	422	426,5	210	300	160	115	22	280	340	18	M12x25 (n.7)	183	224	202	207	19	25	266,5	16	59	M20

		J	J1	M1	M2	NF f8	N1	O1	P	P1	SF	TF
IH041F/U IH051F/U	**FA**	45	45	Ø165	Ø85	130	70	11	160	Ø200	9	3,5
	FB			Ø130	Ø85	110		9	Ø160	/	9	3,5
	FC			Ø115	Ø85	95		9	Ø140	/	9	3
	FD			Ø100	Ø85	80		M8	Ø120	/	9	3
IH061F/U	**FA**	45	45	Ø215	Ø105	180	90	14	200	Ø250	12	4
	FB			Ø165	Ø105	130		11	Ø200	/	12	3,5
IH081F/U IH101F/U	**FA**	45	45	Ø265	Ø130	230	110	14	250	Ø300	15	4
	FB			Ø215	Ø130	180		14	Ø250	/	15	4
	FC			Ø165	Ø130	130		11	Ø200	/	15	3,5
IH121F/U	**FA**	45	45	Ø300	Ø165	250	130	18	300	Ø350	16	5
	FB			Ø265	Ø165	230		14	Ø300	/	16	4
	FC			Ø 215	Ø165	180		14	Ø250	/	16	4

	G3	B2	D2	b2	t2	f2
IH041	190	40	16 j6	5	18	M6
IH051	200	50	24 j6	8	27	M8
IH061	215	50	24 j6	8	27	M8
IH081	248	60	28 j6	8	31	M10
IH101	306,5	80	38 k6	10	41	M12
IH121	336,5	80	38 k6	10	41	M12

3.1.14 H..2/3

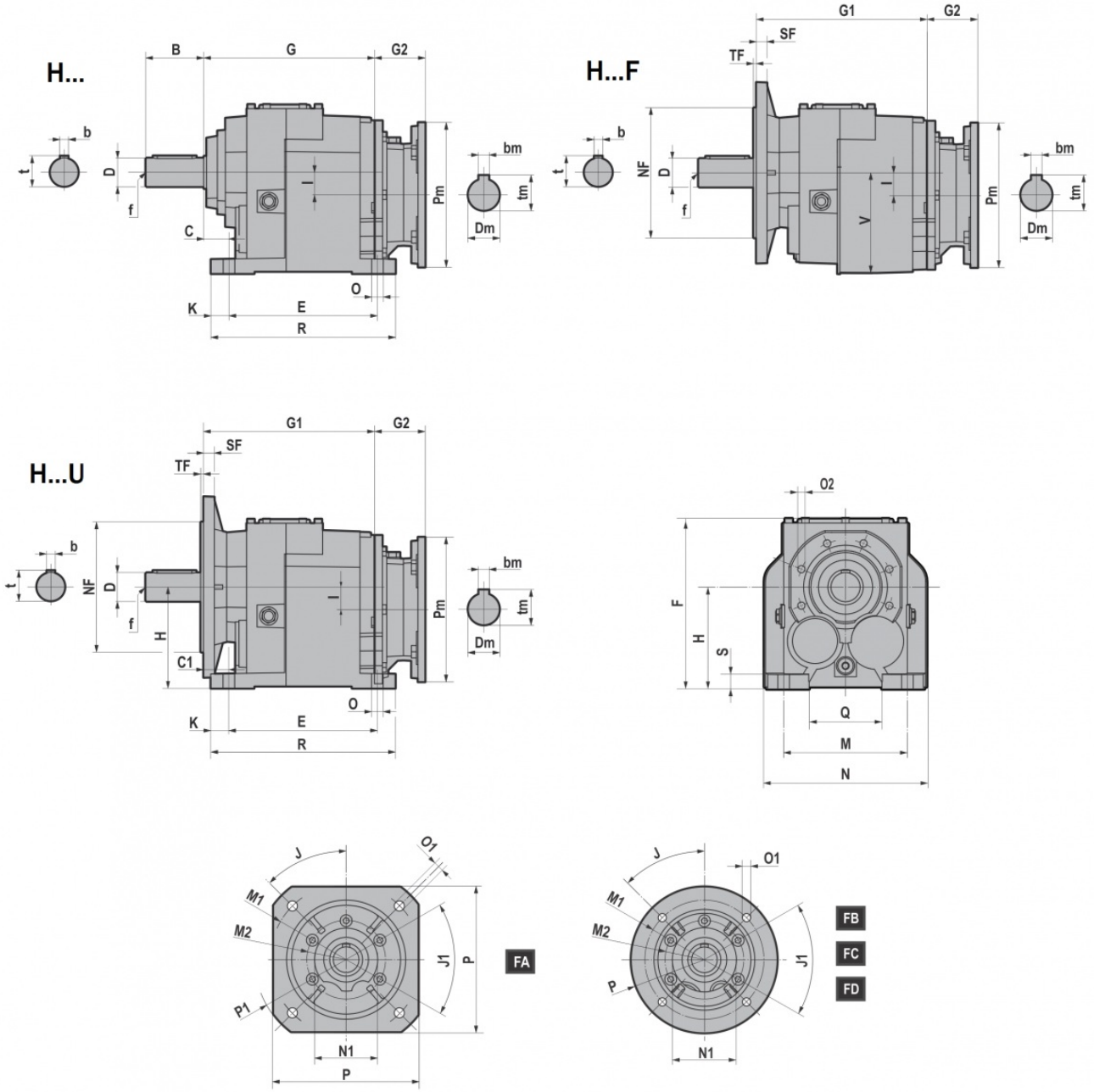

H.../F/U	D	B	b	t	f	C	C1	E	F	G	G1	H	I	K	M	N	O	O2	Q	R	S	-V
H032/H033	25 j6	50	8	28	M10	25	34	130	169	141	150	90	9,2	15	110	140	11	M8x17 (n.5)	60	160	15	92
H042/H043	30 j6	60	8	33	M10	30	30	165	189	152	152	115	18	15	135	170	14	M8x17 (n.5)	85	195	15	115
H052/H053	35 k6	70	10	38	M12	30	30	165	192	187	187	115	25,5	18	135	185	14	M8x17 (n.5)	80	201	18	116
H062/H063	40 k6	80	12	43	M16	35	35	205	234	236	236	140	31	25	170	220	16	M10x20 (n.6)	100	255	20	140
	35 k6	70	10	38	M12																	
H082/H083	50 k6	100	14	53,5	M16	40	40	260	292	272,5	272,5	180	31	27,5	215	280	18	M12x25 (n.7)	140	315	25	180
	40 k6	80	12	43	M16																	
H102/H103	60 m6	120	18	64	M20	40	40	310	364	316	316	225	35,5	27,5	250	330	22	M14x28 (n.7)	159	365	30	227
H122/H123	70 m6	140	20	74,5	M20	45	45	370	399	376,5	376,5	250	47,5	35	290	406	26	M14x30 (n.7)	185,5	440	35	253
H142/H143	90 m6	170	25	95	M20	50	50	410	490	430	430	315	45	40	340	450	26	M16x32 (n.7)	230	490	35	320

3.1 GETRIEBE/GETRIEBEMOTOREN

....F/U		J	J1	M1	M2	NF f8	N1	O1	P	P1	SF	TF
H032/H033 H042/H043	FA	45	45	Ø165	Ø85	130	70	11	160	Ø200	9	3,5
	FB			Ø130	Ø85	110		9	Ø160	/	9	3,5
	FC			Ø115	Ø85	95		9	Ø140	/	9	3
	FD			Ø100	Ø85	80		M8	Ø120	/	9	3
H052/H053	FA	45	45	Ø215	Ø105	180	90	14	200	Ø250	12	4
	FB			Ø165	Ø105	130		11	Ø200	/	12	3,5
H062/H063	FA	45	45	Ø265	Ø130	230	110	14	250	Ø300	15	4
	FB			Ø215	Ø130	180		14	Ø250	/	15	4
	FC			Ø165	Ø130	130		11	Ø200	/	15	3,5
H082/H083	FA	45	45	Ø300	Ø165	250	130	18	300	Ø350	16	5
	FB			Ø265	Ø165	230		14	Ø300	/	16	4
	FC			Ø215	Ø165	180		14	Ø250	/	16	4
H102/H103	FA	45	45	Ø350	Ø185	300	150	18	350	Ø400	18	5
	FB			Ø300	Ø185	250		18	Ø350	/	18	5
	FC			Ø265	Ø185	230		14	Ø300	/	18	4
H122/H123	FB	45	45	Ø350	Ø200	300	170	18	Ø400	/	18	5
H142/H143	FB	22,5	45	Ø400	Ø245	350	210	18	Ø450	/	25	5
	FC	45		Ø350	Ø245	300		18	Ø400	/	25	5

		G2 H.../F/U			
IEC	Pm x Dm	H032/H033 H042/H043 H052/H053	H062/H063 H082/H083	H102/H103 H122/H123	H142/H143
063	140x11	57,0	/	/	/
071	160x14	69,0	49,0	/	/
080	200x19	90,0	70,0	60,5	/
090	200x24	90,0	70,0	60,5	/
100-112	250x28	105,0	85,0	75,5	/
132	300x38	/	110,0	100,5	76,0
160	350x42	/	157,5	148,0	123,5
180	350x48	/	157,5	148,0	123,5
200	400x55	/	/	185,0	160,5
225	450x60	/	/	/	160,5

B5	Pm	Dm	bm	tm
063	140	11	4	12,8
071	160	14	5	16,3
080	200	19	6	21,8
090	200	24	8	27,3
100	250	28	8	31,3
112	250	28	8	31,3
132	300	38	10	41,3
160	350	42	12	45,3
180	350	48	14	51,8
200	400	55	16	59,3
225	450	60	18	64,4

3.1.15 CH..2/3

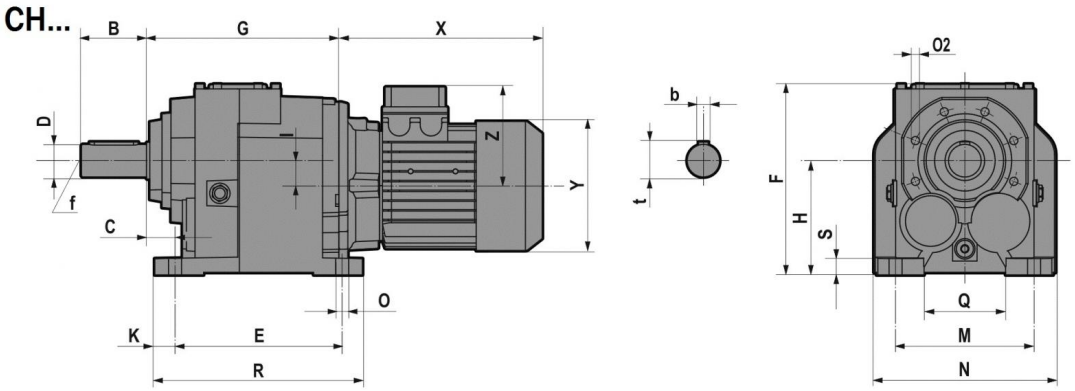

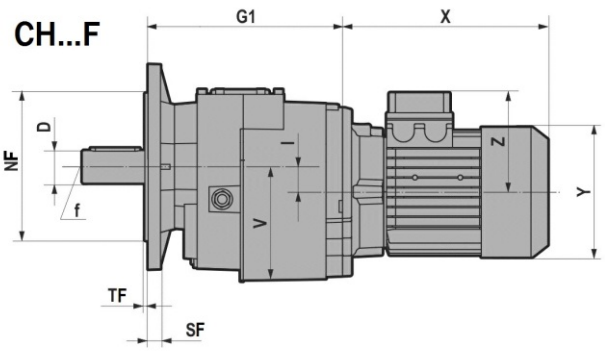

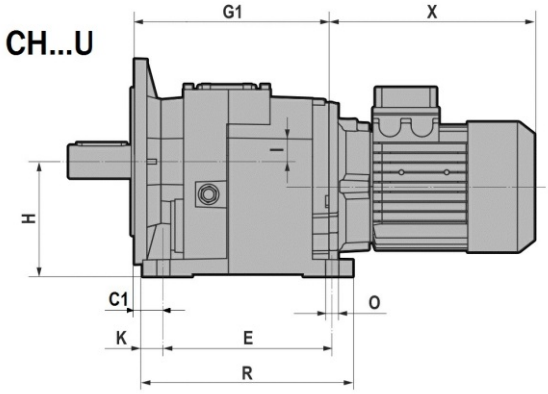

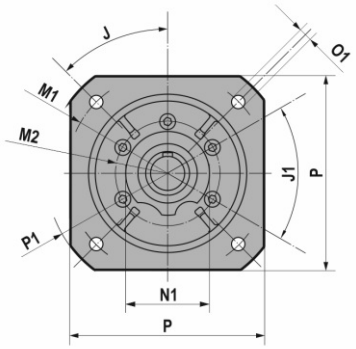

FA

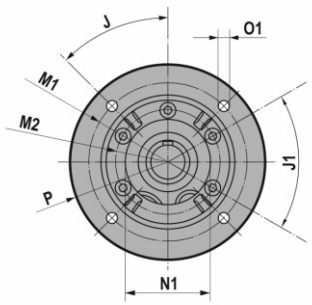

FB

FC

FD

3.1 GETRIEBE/GETRIEBEMOTOREN

CH.../F/U	D	B	b	t	f	C	C1	E	F	G	G1	H	I	K	M	N	O	O2	Q	R	S	-V
CH032/CH033	25 j6	50	8	28	M10	25	34	130	169	141	150	90	9,2	15	110	140	11	M8x17 (n.5)	60	160	15	92
CH042/CH043	30 j6	60	8	33	M10	30	30	165	189	152	152	115	18	15	135	170	14	M8x17 (n.5)	85	195	15	115
CH052/CH053	35 k6	70	10	38	M12	30	30	165	192	187	187	115	25,5	18	135	185	14	M8x17 (n.5)	80	201	18	116
CH062/CH063	40 k6	80	12	43	M16	35	35	205	234	236	236	140	31	25	170	220	16	M10x20 (n.6)	100	255	20	140
	35 k6	70	10	38	M12																	
CH082/CH083	50 k6	100	14	53,5	M16	40	40	260	292	272,5	272,5	180	31	27,5	215	280	18	M12x25 (n.7)	140	315	25	180
	40 k6	80	12	43	M16																	
CH102/CH103	60 m6	120	18	64	M20	40	40	310	364	316	316	225	35,5	27,5	250	330	22	M14x28 (n.7)	159	365	30	227
CH122/CH123	70 m6	140	20	74,5	M20	45	45	370	399	376,5	376,5	250	47,5	35	290	406	26	M14x30 (n.7)	185,5	440	35	253
CH142/CH143	90 m6	170	25	95	M20	50	50	410	490	430	430	315	45	40	340	450	26	M16x32 (n.7)	230	490	35	320

....F/U		J	J1	M1	M2	NF f8	N1	O1	P	P1	SF	TF
CH032/CH033 CH042/CH043	FA	45	45	Ø165	Ø85	130	70	11	160	Ø200	9	3,5
	FB			Ø130	Ø85	110		9	Ø160	/	9	3,5
	FC			Ø115	Ø85	95		9	Ø140	/	9	3
	FD			Ø100	Ø85	80		M8	Ø120	/	9	3
CH052/CH053	FA	45	45	Ø215	Ø105	180	90	14	200	Ø250	12	4
	FB			Ø165	Ø105	130		11	Ø200	/	12	3,5
CH062/CH063	FA	45	45	Ø265	Ø130	230	110	14	250	Ø300	15	4
	FB			Ø215	Ø130	180		14	Ø250	/	15	4
	FC			Ø165	Ø130	130		11	Ø200	/	15	3,5
CH082/CH083	FA	45	45	Ø300	Ø165	250	130	18	300	Ø350	16	5
	FB			Ø265	Ø165	230		14	Ø300	/	16	4
	FC			Ø215	Ø165	180		14	Ø250	/	16	4
CH102/CH103	FA	45	45	Ø350	Ø185	300	150	18	350	Ø400	18	5
	FB			Ø300	Ø185	250		18	Ø350	/	18	5
	FC			Ø265	Ø185	230		14	Ø300	/	18	4
CH122/CH123	FB	45	45	Ø350	Ø200	300	170	18	Ø400	/	18	5
CH142/CH143	FB	22,5	45	Ø400	Ø245	350	210	18	Ø450	/	25	5
	FC	45		Ø350	Ø245	300		18	Ø400	/	25	5

T (IE1 - IE2)										
CH.../F/U		063	071	080	090S	090L	100	112	132S	132M/L
CH032/CH033 CH042/CH043 CH052/CH053	X	215	241	268	296	321	333	351	/	/
	Y	121	139	158	173	173	191	211	/	/
	Z	104	112	122	130	130	139	154	/	/
CH062/CH063 CH082/CH083	X	/	221	248	276	301	335	356	405	443
	Y	/	139	158	173	173	191	211	249	249
	Z	/	112	122	130	130	139	154	194	194
CH102/CH103 CH122/CH123	X	/	/	/	267	292	326	347	396	434
	Y	/	/	/	173	173	191	211	249	249
	Z	/	/	/	130	130	139	154	194	194

TB (IE1 - IE2)										
CH.../F/U		063	071	080	090S	090L	100	112	132S	132M/L
CH032/CH033 CH042/CH043 CH052/CH053	X	273	306.5	341	373	398	415	448	/	/
	Y	121	139	158	173	173	191	211	/	/
	Z	119	129	137	157	157	168	183	/	/
CH062/CH063 CH082/CH083	X	/	286.5	321	353	378	417	453	505	547
	Y	/	139	158	173	173	191	211	249	249
	Z	/	129	137	157	157	168	183	230	230
CH102/CH103 CH122/CH123	X	/	/	/	343	368	407	443	495	537
	Y	/	/	/	173	173	191	211	249	249
	Z	/	/	/	157	157	168	183	230	230

3.1.16 IH..2/3

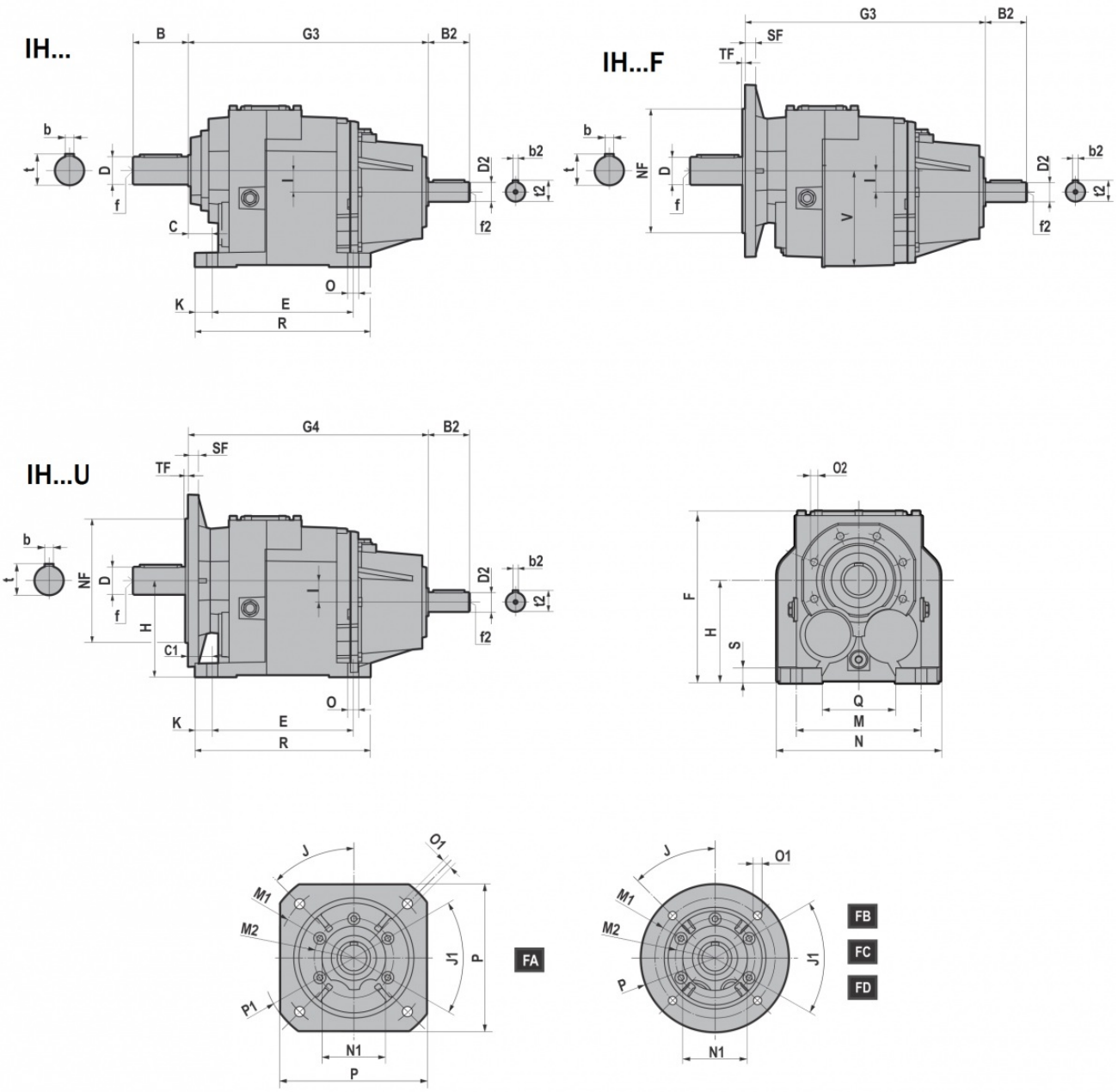

IH.../F/U	D	B	b	t	f	C	C1	E	F	G	G1	H	I	K	M	N	O	O2	Q	R	S	-V
IH032/IH033	25 j6	50	8	28	M10	25	34	130	169	141	150	90	9,2	15	110	140	11	M8x17 (n.5)	60	160	15	92
IH042/IH043	30 j6	60	8	33	M10	30	30	165	189	152	152	115	18	15	135	170	14	M8x17 (n.5)	85	195	15	115
IH052/IH053	35 k6	70	10	38	M12	30	30	165	192	187	187	115	25,5	18	135	185	14	M8x17 (n.5)	80	201	18	116
IH062/IH063	40 k6	80	12	43	M16	35	35	205	234	236	236	140	31	25	170	220	16	M10x20 (n.6)	100	255	20	140
	35 k6	70	10	38	M12																	
IH082/IH083	50 k6	100	14	53,5	M16	40	40	260	292	272,5	272,5	180	31	27,5	215	280	18	M12x25 (n.7)	140	315	25	180
	40 k6	80	12	43	M16																	
IH102/IH103	60 m6	120	18	64	M20	40	40	310	364	316	316	225	35,5	27,5	250	330	22	M14x28 (n.7)	159	365	30	227
IH122/IH123	70 m6	140	20	74,5	M20	45	45	370	399	376,5	376,5	250	47,5	35	290	406	26	M14x30 (n.7)	185,5	440	35	253
IH142/IH143	90 m6	170	25	95	M20	50	50	410	490	430	430	315	45	40	340	450	26	M16x32 (n.7)	230	490	35	320

3.1 GETRIEBE/GETRIEBEMOTOREN

....F/U		J	J1	M1	M2	NF f8	N1	O1	P	P1	SF	TF
IH032/IH033 IH042/IH043	FA	45	45	Ø165	Ø85	130	70	11	160	Ø200	9	3,5
	FB			Ø130	Ø85	110		9	Ø160	/	9	3,5
	FC			Ø115	Ø85	95		9	Ø140	/	9	3
	FD			Ø100	Ø85	80		M8	Ø120	/	9	3
IH052/IH053	FA	45	45	Ø215	Ø105	180	90	14	200	Ø250	12	4
	FB			Ø165	Ø105	130		11	Ø200	/	12	3,5
IH062/IH063	FA	45	45	Ø265	Ø130	230	110	14	250	Ø300	15	4
	FB			Ø215	Ø130	180		14	Ø250	/	15	4
	FC			Ø165	Ø130	130		11	Ø200	/	15	3,5
IH082/IH083	FA	45	45	Ø300	Ø165	250	130	18	300	Ø350	16	5
	FB			Ø265	Ø165	230		14	Ø300	/	16	4
	FC			Ø215	Ø165	180		14	Ø250	/	16	4
IH102/IH103	FA	45	45	Ø350	Ø185	300	150	18	350	Ø400	18	5
	FB			Ø300	Ø185	250		18	Ø350	/	18	5
	FC			Ø265	Ø185	230		14	Ø300	/	18	4
IH122/IH123	FB	45	45	Ø350	Ø200	300	170	18	Ø400	/	18	5
IH142/IH143	FB	22,5	45	Ø400	Ø245	350	210	18	Ø450	/	25	5
	FC	45		Ø350	Ø245	300		18	Ø400	/	25	5

IH.../F/U	G3	G4	B2	D2	b2	t2	f2
IH032/IH033	231	240	50	24 j6	8	27	M8
IH042/IH043	242	242	50	24 j6	8	27	M8
IH052/IH053	277	277	50	24 j6	8	27	M8
IH062/IH063	349	349	60	28 j6	8	31	M10
IH082/IH083	385,5	385,5	60	28 j6	8	31	M10
IH102/IH103	442,5	442,5	80	38 k6	10	41	M12
IH122/IH123	503	503	80	38 k6	10	41	M12
IH142/IH143	570	570	110	42 k6	12	45	M16

3.2.1 Elektromotoren

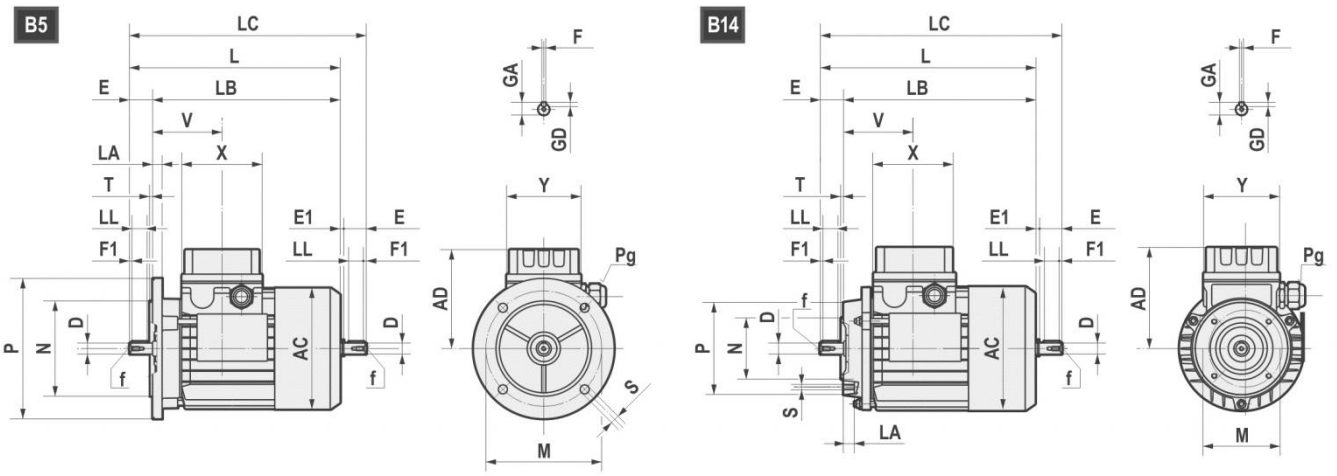

	AC	AD	L	LB	LC	X	Y	V	D	E	E1	f	F1	GA	F	GD
063	121	104	211	188	235,5	80	74	69	11 j6	23	1,5	M4x10	2,5	12,5	4	4
071	139	112	238,5	208,5	271	80	74	74,5	14 j6	30	2,5	M5x12.5	3	16	5	5
080	158	122	272,5 *(296)	232,5 *(256)	314 *(337)	80	74	78	19 j6	40	1,5	M6x16	5	21,5	6	6
90S	173	146	298 *(331)	248 *(281)	349,5 *(381)	98	98	89,5	24 j6	50	1,5	M8x19	5	27	8	7
90L	173	146	323 *(356)	273 *(306)	374,5 *(408)	98	98	89,5	24 j6	50	1,5	M8x19	5	27	8	7
100	191	155	368	308	431,5	98	98	97,5	28 j6	60	3,5	M10x22	7,5	31	8	7
112	211	170	382,5 *(408)	322,5 *(348)	447 *(472)	98	98	100	28 j6	60	3,5	M10x22	7,5	31	8	7
132S	249	195	452	372	536,5	118	118	115,5	38 k6	80	4	M12x28	10	41	10	8
132L	249	195	490	410	574,5	118	118	115,5	38 k6	80	4	M12x28	10	41	10	8
160S	249	195	520	410	/	118	118	115,5	42k6	100	/	M16x36	10	45	12	8

*TP80B4,TP90S4, TP90L4, TP90S6, TP112M4, TP112M6

B5	M	N	P	LA	S	T
063	115	95	140	10	9	3
071	130	110	160	10	9,5	3,5
080	165	130	200	12	11	3,5
090	165	130	200	12	11	3,5
100	215	180	250	15	14	4
112	215	180	250	14,5	14	4
132	265	230	300	20	14	3,5
160	300	250	350	13	18,5	3,5

B14	M	N	P	LA	S	T
063	75	60	90	10	M5	2,5
071	85	70	105	10,5	M6	2,5
080	100	80	120	10,5	M6	3
090	115	95	140	11,5	M8	3
100	130	110	160	15	M8	3,5
112	130	110	160	11,5	M8	3,5
132	165	130	200	20,5	M10	3,5
160	215	180	250	-	M12	4

3.2 ELEKTROMOTOREN

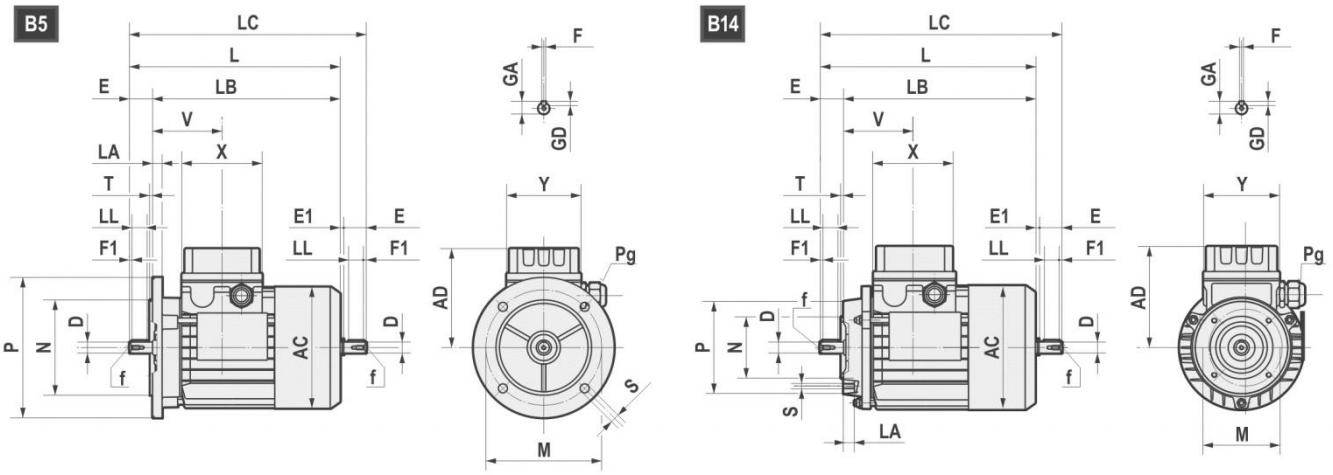

		AC	AD	L	LB	X	D	E	f	GA	F	GD	LL	Pg	
160M	4-6	314	251	600	490	158	42	110	M16	45	12	8	90	2-M40x1,5	1-M16x1,5
160L	4-6	314	251	645	535	158	42	110	M16	45	12	8	90	2-M40x1,5	1-M16x1,5
180M	4	355	267	680	570	158	48	110	M16	51,5	14	9	100	2-M40x1,5	1-M16x1,5
180L	6	355	267	720	610	158	48	110	M16	51,5	14	9	100	2-M40x1,5	1-M16x1,5
200L	4-6	397	300	785	675	187	55	110	M20	59	16	10	100	2-M50x1,5	1-M16x1,5
225S	4	446	325	820	680	187	60	140	M20	64	18	11	125	2-M50x1,5	1-M16x1,5
225M	4-6	446	325	845	705	187	60	140	M20	64	18	11	125	2-M50x1,5	1-M16x1,5
250M	4-6	485	360	910	770	238	60	140	M20	64	18	11	125	2-M63x1,5	1-M16x1,5
250M	4-6	485	360	910	770	238	65	140	M20	69	18	11	125	2-M63x1,5	1-M16x1,5
280S	4-6	547	390	970	830	238	65	140	M20	69	18	11	125	2-M63x1,5	1-M16x1,5
280S	4-6	547	390	970	830	238	75	140	M20	79,5	20	12	125	2-M63x1,5	1-M16x1,5
280M	4-6	547	390	1025	885	238	65	140	M20	69	18	11	125	2-M63x1,5	1-M16x1,5
280M	4-6	547	390	1025	885	238	75	140	M20	79,5	20	12	125	2-M63x1,5	1-M16x1,5

B5	M	N	P	LA	S	T
160	300	250	350	13	19	5
180	300	250	350	15	19	5
200	350	300	400	17	19	5
225	400	350	450	20	19	5
250	500	450	550	22	19	5
280	500	450	550	22	19	5

3.2.2 Motoren mit standard-effizienz (TS), hoher (TH) und premium (TP)

Die Motovario Drehstrommotoren sind in drei verschiedenen Ausführungen erhältlich (IE1-IE2-IE3) laut Norm IEC 60034-30-1 vorgeschriebenen Methode (siehe Tabelle). Der Wirkungsgrad wird nach der laut Norm IEC 60034-2-1 vorgeschriebenen Methode berechnet

1. IE1: Serie TS mit Standard-Effizienz.
2. IE2: Serie TH mit hoher Effizienz.
3. IE3: Serie TP mit Premium-Effizienz.

Tabelle der komerziellen Verfügbarkeit bei Motovario

		WIRKUNGSGRAD		
NENNLEISTUNG [kW]	POLE	IE1	IE2	IE3
0,09 ≤ Pn < 0,75	4 - 6	TS-TBS	-	-
0,75 ≤ Pn ≤ 11	4	TBS	-	-
0,75 ≤ Pn ≤ 5,5	6	TBS	TH-TBH	TP-TBP
0,75 ≤ Pn ≤ 9,2	4	-	TH-TBH	-
0,75 ≤ Pn ≤ 7,5	4	-	-	TP-TBP
7,5 ≤ Pn ≤ 22	6	TBS (*)	-	TP
11 ≤ Pn ≤ 90	4	-	-	TP
15 ≤ Pn ≤ 55	4	TBS (*)	-	-

(*) Baureihen auf Anfrage lieferbar.

3.2.3 Nennleistung - [kW]

	63A	63B	63C	71A	71B	71C	80A			80B		
Pole	TS	TS	TS	TS	TS	TS	TS	TH	TP	TS	TH	TP
4	0,12	0,18	0,22	0,25	0,37	0,55	0,55	-	-	-	0,75	0,75
6	0,09	0,12	0,15	0,18	0,25	0,37	0,37	-	-	0,55	-	-

	90S		90L		100LR	100L	100LA		112MR	112MS	112MA	112M
Pole	TH	TP	TH	TP	TP	TP	TH	TP	TP	TP	TH	TP
4	1,1	1,1	1,5	1,5	-	-	2,2	2,2	2,2	3	4	4
6	-	0,75	0,75	-	1,1	1,5	1,1	-	-	-	2,2	2,2

	112MR	112MS	132S	132SA	132MS	132SB	132M	132MA		132MB	
Pole	TP	TP	TP	TH	TP	TH	TP	TH	TP	TH	TP
4	2,2	3	-	5,5	5,5	-	7,5	7,5	-	9,2	-
6	-	-	3	3	-	-	-	4	4	5,5	5,5

	160M	160MA	160MB	160L	160LA	180M	180L
Pole	TP	TP	TP	TP	TP	TP	TP
4	-	11	-	-	15	18,5	22
6	7,5	-	-	11	-	-	15

	200L	200LA	200LB	225S	225M	250M	280S	280M
Pole	TP	TP	TP	TP	TP	TP	TP	TP
4	30	-	-	37	45	55	75	90
6	-	18,5	22	-	-	-	-	-

3.3 GEWICHT

Die in den Tabellen angegebenen Werte beziehen sich auf das Gewicht des Getriebes mit Schmierstoff.

* H-PH	063	071	080-090	100-112	132	160-180	200	225	
A31	1,9	2,0	2,2	/	/	/	/	/	~ kg
A32	4,2	4,3	4,6	/	/	/	/	/	
A33	4,0	4,1	5,2	/	/	/	/	/	
A41	3,1	3,2	3,5	/	/	/	/	/	
A42	5,2	5,3	5,5	/	/	/	/	/	
A43	5,8	5,9	6,1	/	/	/	/	/	
A51	4,2	4,3	4,5	/	/	/	/	/	
A52	/	/	9,5	13,0	/	/	/	/	
A53	9,9	10,0	10,2	/	/	/	/	/	
A61	/	/	6,6	7,0	/	/	/	/	
A62	/	/	11,3	14,8	/	/	/	/	
A63	12,5	12,6	13,2	/	/	/	/	/	
032-033	8,4	8,8	9,4	13,7	/	/	/	/	
042-043	10,9	11,3	11,9	16,2	/	/	/	/	
041	/	4,8	5,4	/	/	/	/	/	
052-053	16,0	16,4	17,0	21,3	/	/	/	/	
051	/	6,7	7,3	11,6	/	/	/	/	
062-063	/	27,0	29,1	31,2	33,9	/	/	/	
061	/	/	9,3	13,6	/	/	/	/	
082-083	/	/	49,1	51,2	53,2	60,5	/	/	
081	/	/	19,3	21,3	23,9	/	/	/	
102-103	/	/	77,6	79,9	82,7	88,7	/	/	
101	/	/	/	32,7	35,5	41,5	/	/	
121	/	/	/	/	36,8	42,8	57,8	/	
122-123	/	/	/	109,5	112,3	118,3	133,3	/	
142-143	/	/	/	/	177,0	184,9	199,1	200,9	

IH	~ kg
A32	4,3
A33	5,0
A41	3,3
A42	5,2
A43	5,8
A51	4,2
A52	9,4
A53	9,9
A61	6,5
A62	11,2
A63	12,9
032-033	11,5
042-043	14,0
041	7,5
052-053	19,1
051	9,4
062-063	33,1
061	11,4
082-083	53,1
081	23,2
102-103	87,5
101	40,3
121	41,6
122-123	117,1
142-143	192,1

3.3 GEWICHT

*Gewicht ohne Motor

	TS									
CH	063	071	080	090S	090L	100	112	132S	132M	
A32	6,9	8,7	12,7	/	/	/	/	/	/	~ kg
A33	7,6	9,5	13,5	/	/	/	/	/	/	
A41	5,9	7,8	11,8	/	/	/	/	/	/	
A42	7,8	9,7	13,7	15,6	18,1	/	/	/	/	
A43	8,4	10,3	14,3	16,2	18,7	/	/	/	/	
A51	6,2	8,1	12,1	14,0	16,5	/	/	/	/	
A52	/	/	17,2	19,1	21,6	26,2	36,5	/	/	
A53	12,0	13,9	17,9	19,8	22,3	/	/	/	/	
A61	/	/	14,3	16,2	18,7	23,3	33,6	/	/	
A62	/	/	19,2	21,1	23,6	28,2	38,5	/	/	
A63	14,6	16,5	20,5	22,4	24,9	/	/	/	/	
032-033	11,9	12,8	17,5	21,4	23,4	28,9	40,4	/	/	
042-043	14,4	15,3	20,0	23,9	25,9	31,4	42,9	/	/	
041	/	8,8	13,5	17,4	19,4	/	/	/	/	
052-053	19,5	20,4	25,1	29,0	31,0	36,5	48,0	/	/	
051	/	10,7	15,4	19,3	21,3	26,8	38,3	/	/	
062-063	/	32,7	37,8	40,2	41,7	46,8	58,2	72,2	83,8	
061	/	/	17,4	21,3	23,3	28,8	40,3	/	/	
082-083	/	/	59,7	62,1	63,6	68,7	80,1	94,1	105,7	
081	/	/	27,1	29,5	31	36,1	47,5	61,5	73,1	
102-103	/	/	/	93,8	94,8	100,8	110,8	125,8	134,8	
101	/	/	/	/	/	49,6	59,6	74,6	83,6	
121	/	/	/	/	/	/	/	77	86	
122-123	/	/	/	/	/	134,5	144,5	159,5	168,5	

	TH							
CH	080	090S	090L	100	112	132S	132M	
A32	14,4	/	/	/	/	/	/	~ kg
A33	15,2	/	/	/	/	/	/	
A41	13,5	/	/	/	/	/	/	
A42	15,4	17,9	20	/	/	/	/	
A43	16,0	18,5	20,6	/	/	/	/	
A51	13,8	16,3	18,4	/	/	/	/	
A52	18,9	21,5	23,6	28,5	39,6	/	/	
A53	19,6	22,1	24,3	/	/	/	/	
A61	16,0	18,6	20,7	25,6	36,7	/	/	
A62	20,9	23,4	25,6	30,5	41,6	/	/	
A63	22,1	24,7	26,8	/	/	/	/	
032-033	19,2	23,7	25,3	31,2	43,5	/	/	
042-043	21,7	26,3	27,9	33,8	46	/	/	
041	15,2	19,7	21,3	/	/	/	/	
052-053	26,8	31,4	33	38,9	51,1	/	/	
051	17,1	21,6	23,2	29,1	41,4	/	/	
062-063	39,5	42,5	43,7	49,1	61,3	77,5	90,6	
061	19,1	23,6	25,2	31,1	43,4	/	/	
082-083	61,4	64,4	65,6	71	83,2	99,4	112,5	
081	28,8	31,8	33	38,4	50,6	66,8	79,9	
102-103	/	96,1	96,8	103,1	113,9	131,1	141,6	
101	/	/	/	51,9	62,7	79,9	90,4	
121	/	/	/	/	/	82,3	92,8	
122-123	/	/	/	136,8	147,6	164,8	175,3	

	TBS									
CH	063	071	080	090S	090L	100	112	132S	132M	
A32	8,2	10,6	15,8	/	/	/	/	/	/	~ kg
A33	8,9	11,4	16,6	/	/	/	/	/	/	
A41	7,2	9,7	14,9	/	/	/	/	/	/	
A42	9,1	11,6	16,8	20,5	23,0	/	/	/	/	
A43	9,7	12,2	17,4	21,1	23,6	/	/	/	/	
A51	7,5	10	15,2	18,9	21,4	/	/	/	/	
A52	/	/	20,3	24,3	26,5	31,1	44,8	/	/	
A53	13,3	15,8	21	24,7	27,2	/	/	/	/	
A61	/	/	17,4	21,1	23,6	28,2	41,9	/	/	
A62	/	/	22,3	26	28,5	33,1	46,8	/	/	
A63	15,9	18,4	23,6	27,3	29,8	/	/	/	/	
032-033	13,4	15	21	26,9	28,9	34,4	50,1	/	/	
042-043	15,9	17,5	23,5	29,4	31,4	36,9	52,6	/	/	
041	/	11	17	22,9	24,9	/	/	/	/	
052-053	21,0	22,6	28,6	34,5	36,5	42	57,7	/	/	
051	/	12,9	18,9	24,8	26,8	32,3	48	/	/	
062-063	/	34,9	41,3	45,7	47,2	52,3	67,9	82,5	98,5	
061	/	/	20,9	26,8	28,8	34,3	50	/	/	
082-083	/	/	63,2	67,6	69,1	74,2	89,8	104,4	120,4	
081	/	/	30,6	35	36,5	41,6	57,2	71,8	87,8	
102-103	/	/	/	99,4	100,4	106,4	120,6	136,2	149,6	
101	/	/	/	/	/	55	69,3	85	98,3	
121	/	/	/	/	/	/	/	87,3	100,7	
122-123	/	/	/	/	/	140	154,2	169,8	183,2	

	TBH							
CH	080	090S	090L	100	112	132S	132M	
A32	17,5	/	/	/	/	/	/	~ kg
A33	18,3	/	/	/	/	/	/	
A41	16,6	/	/	/	/	/	/	
A42	18,5	22,8	25,0	/	/	/	/	
A43	19,1	23,4	25,6	/	/	/	/	
A51	16,9	21,2	23,4	/	/	/	/	
A52	22	26,6	28,5	34,8	47,9	/	/	
A53	22,7	27	29,2	/	/	/	/	
A61	19,1	23,4	25,6	31,9	45	/	/	
A62	24	28,3	30,5	36,8	49,9	/	/	
A63	25,3	29,6	31,8	/	/	/	/	
032-033	22,7	29,2	30,9	38,1	53,2	/	/	
042-043	25,2	31,7	33,4	40,6	55,7	/	/	
041	18,6	25,2	26,9	/	/	/	/	
052-053	30,3	36,9	38,6	45,8	60,9	/	/	
051	20,6	27,1	28,8	36	51,1	/	/	
062-063	43	48	49,2	56	71	87,8	105	
061	22,6	29,1	30,8	38	53,1	/	/	
082-083	64,9	69,9	71,1	77,9	92,9	109,7	126,9	
081	32,3	37,3	38,5	45,3	60,3	77,1	94,3	
102-103	/	101,7	102,4	110,1	123,7	141,5	156,1	
101	/	/	/	58,7	72,4	90,3	104,8	
121	/	/	/	/	/	92,6	107,2	
122-123	/	/	/	143,7	157,3	175,1	189,7	

3.4 PASSFEDERGRÖßE

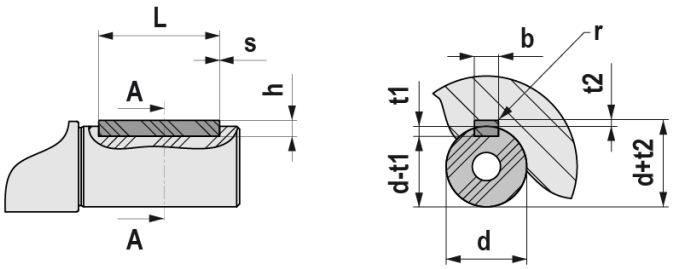

UNI 6604 - DIN 6885														
d			b x h			Tol. b / h	L		s min / max	b	t1	t2	Tol. t1 / t2	r max
	6	8	2	×	2	h9 / h9	6	20	0,16 0,25	2	1,2	1	0,1 0	0,08 0,16
>	8	10	3	×	3		6	36		3	1,8	1,4		
>	10	12	4	×	4		8	45		4	2,5	1,8		
>	12	17	5	×	5		10	56	0,25 0,4	5	3	2,3		0,16 0,25
>	17	22	6	×	6		14	70		6	3	2,8		
>	22	30	8	×	7	h9 / h11	18	90		8	4	3,3	0,2 0	
>	30	38	10	×	8		22	110	0,4 0,6	10	5	3,3		0,25 0,4
>	38	44	12	×	8		28	140		12	5	3,3		
>	44	50	14	×	9		36	160		14	5,5	3,8		
>	50	58	16	×	10		45	180		16	6	4,3		
>	58	65	18	×	11		50	200		18	7	4,4		
>	65	75	20	×	12		56	110	0,6 0,8	20	7,5	4,9		0,4 0,6
>	75	85	22	×	14		63	140		22	9	5,4		
>	85	95	25	×	14		70	160		25	9	5,4		
>	95	110	28	×	16		80	180		28	10	6,4		
>	110	130	32	×	18		90	200		32	11	7,4		
>	130	150	36	×	20		100	160	1 1,2	36	12	8,4	0,3 0	0,7 1
>	150	170	40	×	22		110	180		40	13	9,4		
>	170	200	45	×	25		125	200		45	14	10,4		

4.1 ABTRIEBSFLANSCH

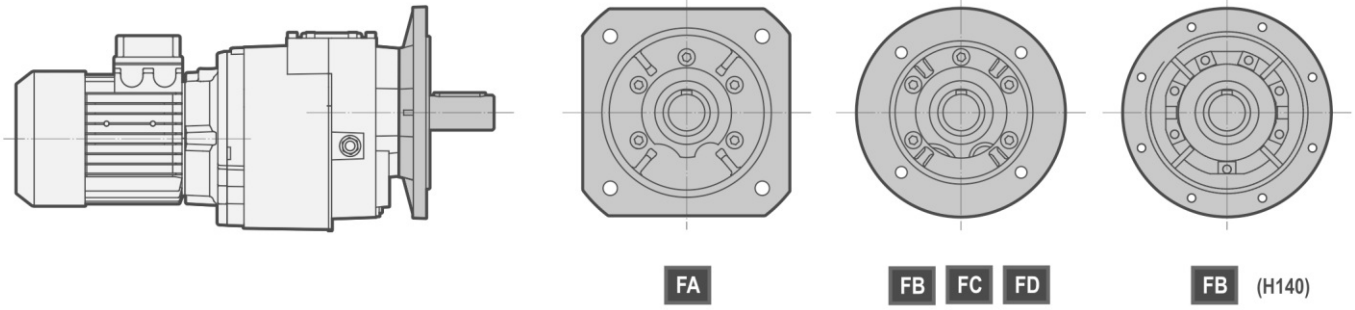

H...F/H...U		
041 051	032/033 042/043	FA
		FB
		FC
		FD
061	052/053	FA
		FB
		FC
081 101	062/063	FA
		FB
		FC
121	082/083	FA
		FB
		FC
-	102/103	FA
		FB
		FC
	122/123	FA
		FB
		FC
	142/143	FA
		FB
		FC

4.2 RÜCKLAUFSPERRE

Das Getriebe ist mit Rücklaufsperre auf der Antriebswelle erhältlich. Die Rücklaufsperre verhindert die Rotation in die falsche Drehrichtung. Entsprechend der Größe ist sie im Antriebsflansch oder dem Motor integriert. Wichtig ist die Angabe der gewünschten Abtriebsdrehrichtung. Die Rücklaufsperre ist für Einbaulage V1/V5 mit Motor Baugrößen IEC 100...225 nicht zur Verfügung.

Zertifiziertes Zubehör nur ATEX 3G/3D.

STANDARDDREHRICHTUNG FREE

H... 1 – **H...** 1F – **H...** 1U – **H...** M – **H...** 3 – **H...** 3F – **H...** 3U

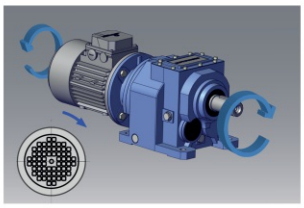

DREHRICHTUNG **IM UHRZEIGERSINN** IN BEZUG AUF EINGANGSWELLE

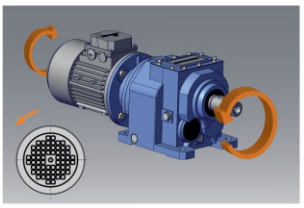

DREHRICHTUNG **GEGEN UHRZEIGERSINN** IN BEZUG AUF EINGANGSWELLE

H... 2 – **H...** 2F – **H...** 2U

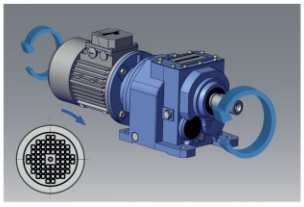

DREHRICHTUNG **IM UHRZEIGERSINN** IN BEZUG AUF EINGANGSWELLE

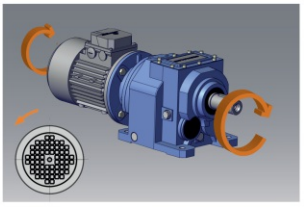

DREHRICHTUNG **GEGEN UHRZEIGERSINN** IN BEZUG AUF EINGANGSWELLE

	063	071	080	090	100-112	132	160	180	200	225
	140x11	160x14	200x19	200x24	250x28	300x38	350x42	350x48	400x55	450x60
H032		B5	B5	B5	B5					
H033	B5	B5	B5	B5						
H041		B5	B5	B5						
H042		B5	B5	B5	B5					
H043	B5	B5	B5	B5						
H051		B5	B5	B5	B5					
H052		B5	B5	B5	B5					
H053	B5	B5	B5	B5						
H061			B5	B5	B5					
H062			B5	B5	B5	B5				
H063		B5	B5	B5	B5					
H081			B5	B5	B5	B5				
H082			B5	B5	B5	B5	B5			
H083			B5	B5	B5	B5				
H101					B5	B5	B5	B5		
H102					B5	B5	B5	B5		
H103				B5	B5	B5	B5			
H121						B5	B5	B5	B5	
H122						B5	B5	B5	B5	
H123					B5	B5	B5	B5	B5	
H142							B5	B5	B5	B5
H143						B5	B5	B5	B5	

4.3 THERMOSCHUTZ

Es handelt sich (s. Abb.1) um eine PTC-Sonde mit Auslösetemperatur von 120 °C. Der Kunde muss für den Anschluss an die Schalttafel sorgen, welche die Funktionstüchtigkeit unabhängig von den für den Betrieb erforderlichen Anschlüssen garantieren muss. Der Anschluss muss die positive Sicherheitslogik anwenden. Die Hauptschalttafel, die Anschlüsse und die Logik müssen in ihrer Gesamtheit ein Sperrsystem bilden, das im Falle eines Halts den unbeabsichtigten Start des Geräts unterbindet. Im Falle einer Auslösung der PTC-Sonde warten Sie bitte 10 Minuten, bevor Sie die Hauptschalttafel wieder einschalten.

Elektrische Eigenschaften der Einheit:
Leistung am Sensor <280 mW
Spannung am Sensor <30 Vcc
Strom am Sensor <8 mA

Fig.1 - PTC-Sonde	Verbindung
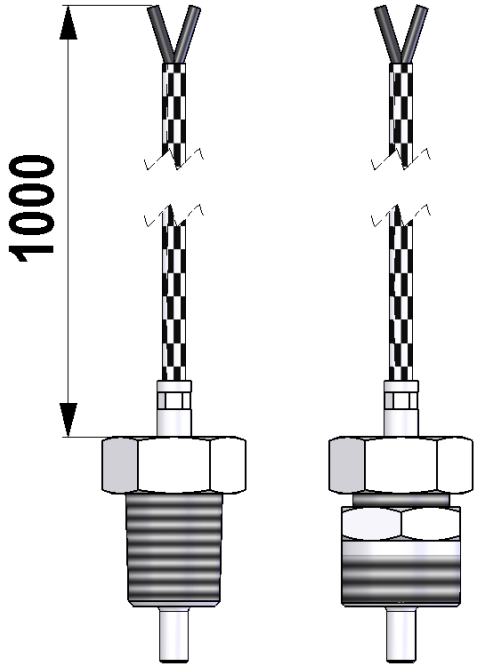	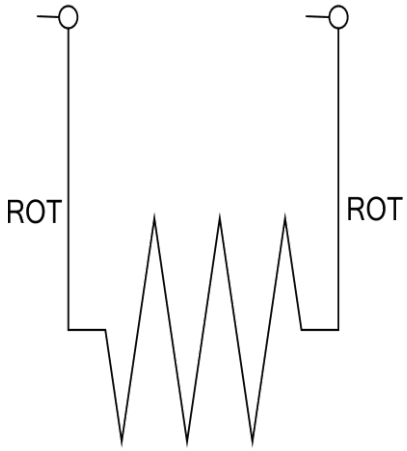

4.4 VERSTÄRKTE DICHTUNGEN

Die verstärkte Dichtung der Abtriebswelle wird in Abhängigkeit der Getriebegröße entweder durch zwei Wellendichtringe oder durch einen Standard-Wellendichtring mit VRM Ring realisiert (siehe Zeichnungen).
Kegelstirnradgetriebe der Größen 060 bis 140 (mit Ausnahme der einstufigen Ausführung) werden bei Einbaulage V1/V5 standardmäßig mit zwei Wellendichtringen ausgerüstet.
Auf Wunsch Zubehör kann das Getriebe mit FPM (FKM)-Dichtungen geliefert werden.

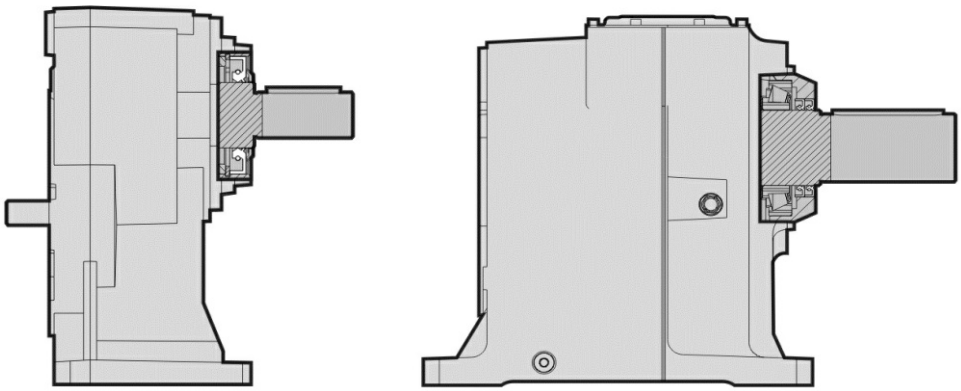

	Doppel Dichtring	VRM Ring
H041		x
H051		x
H061		x
H081		x
H101		x
H121		x
H032/3		x
H042/3		x
H052/3		x
H062/3	x	
H082/3	x	
H102/3	x	
H122/3	x	
H142/3	x	

5.1 ATEX VERFÜGBARKEIT

HA	ATEX 3G - 3D	ATEX 2G - 2D
HA31	✔	✔
HA41-HA51-HA61	✔	NO
HA32/3-HA42/3-HA52/3-HA62/3	✔	NO

CHA	ATEX 3G - 3D	ATEX 2G - 2D
CHA41-CHA51-CHA61	✔	NO
CHA32/3-CHA42/3-CHA52/3-CHA62/3	✔	NO

H	ATEX 3G - 3D	ATEX 2G - 2D
H041-H051-H061	✔	✔
H081-H101-H121	✔	✔
H032/3-H042/3-H052/3	✔	✔
H062/3-H082/3-H102/3-H122/3-H142/3	✔	✔

CH	ATEX 3G - 3D	ATEX 2G - 2D
CH041-CH051-CH061	✔	NO
CH081-CH101-CH121	✔	NO
CH032/3-CH042/3-CH052/3	✔	NO
CH062/3-CH082/3-CH102/3-CH122/3	✔	NO

6.1 H/HA GETRIEBEMOTOREN (50Hz)

0,09 kW

n2 [rpm]	M2 [Nm]	fs	i	Getriebe	Motor Baugröße	Motor Pole	Fr2 [N]
136,5	6	3,2	6,30	HA31	63A	6	972
109,2	8	2,5	7,88	HA31	63A	6	1047
109,2	8	2,7	7,88	HA41	63A	6	1058
79,4	11	1,1	10,83	HA31	63A	6	1100
79,4	11	1,6	10,83	HA41	63A	6	1100
79,4	11	2,0	10,83	HA51	63A	6	3000
35,0	24	2,6	24,55	HA32	63A	6	2000
28,2	30	2,3	30,55	HA32	63A	6	2000
24,3	34	2,2	35,44	HA32	63A	6	2000
19,5	43	1,8	44,10	HA32	63A	6	2000
19,5	43	2,8	44,10	HA42	63A	6	4300
17,6	47	1,4	48,75	HA32	63A	6	2000
17,6	47	2,3	48,75	HA42	63A	6	4300
16,8	49	1,7	51,32	HA33	63A	6	2000
16,8	49	2,6	51,32	HA43	63A	6	4300
14,4	57	1,5	59,65	HA33	63A	6	2000
14,4	57	2,2	59,65	HA43	63A	6	4300
14,2	59	1,4	60,67	HA32	63A	6	2000
14,2	59	2,0	60,67	HA42	63A	6	4300
12,9	63	2,7	66,78	H033	63A	6	5500
11,9	69	1,3	72,27	HA33	63A	6	2000
11,9	69	1,9	72,27	HA43	63A	6	4300
11,5	71	2,4	74,84	H033	63A	6	5500
9,9	83	3,1	87,05	H043	63A	6	6600
9,8	84	3,0	88,02	HA53	63A	6	6000
9,6	85	1,5	89,94	HA43	63A	6	4300
8,7	94	1,8	99,27	H033	63A	6	5500
8,0	103	1,7	108,05	H033	63A	6	5500
7,8	105	1,2	110,51	HA43	63A	6	4300
7,7	106	2,4	111,61	HA53	63A	6	6000
7,5	109	2,4	114,55	H043	63A	6	6600
7,0	117	1,4	123,71	H033	63A	6	5500
6,8	119	2,1	125,69	H043	63A	6	6600
6,2	132	2,0	138,71	HA53	63A	6	6000
6,2	132	3,1	138,71	HA63	63A	6	8000
6,1	135	1,9	142,04	H043	63A	6	6600
6,0	136	1,3	143,33	H033	63A	6	5500
5,5	149	2,9	157,29	H053	63A	6	8000
5,3	155	1,7	163,05	HA53	63A	6	6000
5,3	155	2,7	163,05	HA63	63A	6	8000
5,2	157	1,6	165,38	H043	63A	6	6600
4,4	185	2,3	194,56	H053	63A	6	8000

6.1 H/HA GETRIEBEMOTOREN (50Hz)

0,09 kW

n2 [rpm]	M2 [Nm]	fs	i	Getriebe	Motor Baugröße	Motor Pole	Fr2 [N]
4,3	190	1,3	200,27	HA53	63A	6	6000
4,3	190	2,1	200,27	HA63	63A	6	8000
4,2	195	1,3	205,07	H043	63A	6	6600
4,0	205	2,1	216,38	H053	63A	6	8000
3,8	216	1,2	227,50	H043	63A	6	6600
3,7	223	1,1	235,41	HA53	63A	6	6000
3,7	223	1,8	235,41	HA63	63A	6	8000
3,2	254	1,7	267,65	H053	63A	6	8000
3,0	270	1,5	284,81	HA63	63A	6	8000
2,4	336	1,2	353,98	HA63	63A	6	8000

0,12 kW

n2 [rpm]	M2 [Nm]	fs	i	Getriebe	Motor Baugröße	Motor Pole	Fr2 [N]
181,1	6	3,1	4,75	HA31	63B	6	884
170,2	7	2,9	7,88	HA31	63A	4	903
170,2	7	3,2	7,88	HA41	63A	4	913
168,6	7	3,0	5,10	HA31	63B	6	906
157,7	7	2,8	5,45	HA31	63B	6	926
136,5	8	2,4	6,30	HA31	63B	6	972
123,7	9	1,3	10,83	HA31	63A	4	1004
123,7	9	1,9	10,83	HA41	63A	4	1015
123,7	9	2,3	10,83	HA51	63A	4	2798
109,2	10	1,8	7,88	HA31	63B	6	1047
109,2	10	2,0	7,88	HA41	63B	6	1058
79,4	14	1,2	10,83	HA41	63B	6	1100
79,4	14	1,5	10,83	HA51	63B	6	3000
52,2	21	2,7	16,49	HA32	63B	6	1873
43,9	25	2,7	30,55	HA32	63A	4	1985
42,4	26	2,5	20,26	HA32	63B	6	2000
37,8	29	2,6	35,44	HA32	63A	4	2000
35,0	32	1,9	24,55	HA32	63B	6	2000
30,4	36	2,1	44,10	HA32	63A	4	2000
30,4	36	3,3	44,10	HA42	63A	4	4300
28,2	39	1,7	30,55	HA32	63B	6	2000
28,2	39	3,0	30,55	HA42	63B	6	4300
27,5	40	1,7	48,75	HA32	63A	4	2000
27,5	40	2,8	48,75	HA42	63A	4	4300
26,1	41	2,0	51,32	HA33	63A	4	2000
26,1	41	3,1	51,32	HA43	63A	4	4300
24,3	46	1,7	35,44	HA32	63B	6	2000
24,3	46	2,8	35,44	HA42	63B	6	4300

6.1 H/HA GETRIEBEMOTOREN (50Hz)

0,12 kW

n2 [rpm]	M2 [Nm]	fs	i	Getriebe	Motor Baugröße	Motor Pole	Fr2 [N]
22,5	48	1,8	59,65	HA33	63A	4	2000
22,5	48	2,6	59,65	HA43	63A	4	4300
22,1	50	1,6	60,67	HA32	63A	4	2000
22,1	50	2,4	60,67	HA42	63A	4	4300
20,1	54	3,2	66,78	H033	63A	4	5500
19,5	57	1,4	44,10	HA32	63B	6	2000
19,5	57	2,1	44,10	HA42	63B	6	4300
18,5	58	1,5	72,27	HA33	63A	4	2000
18,5	58	2,2	72,27	HA43	63A	4	4300
17,9	60	2,9	74,84	H033	63A	4	5500
17,6	63	1,1	48,75	HA32	63B	6	2000
17,6	63	1,8	48,75	HA42	63B	6	4300
16,8	65	1,3	51,32	HA33	63B	6	2000
16,8	65	2,0	51,32	HA43	63B	6	4300
16,0	68	2,5	53,59	H033	63B	6	5500
14,9	72	1,2	89,94	HA33	63A	4	2000
14,9	72	1,8	89,94	HA43	63A	4	4300
14,4	75	1,1	59,65	HA33	63B	6	2000
14,4	75	1,7	59,65	HA43	63B	6	4300
14,2	78	1,0	60,67	HA32	63B	6	2000
14,2	78	1,5	60,67	HA42	63B	6	4300
13,5	80	2,1	99,27	H033	63A	4	5500
12,9	84	2,0	66,78	H033	63B	6	5500
12,4	87	2,0	108,05	H033	63A	4	5500
12,1	89	1,4	110,51	HA43	63A	4	4300
12,0	90	2,9	111,61	HA53	63A	4	6000
11,9	91	1,4	72,27	HA43	63B	6	4300
11,7	92	2,8	114,55	H043	63A	4	6600
11,5	95	1,8	74,84	H033	63B	6	5500
11,5	95	2,7	74,88	HA53	63B	6	6000
11,2	97	2,6	76,67	H043	63B	6	6600
10,8	99	1,7	123,71	H033	63A	4	5500
10,7	101	2,5	125,69	H043	63A	4	6600
10,0	108	1,2	133,88	HA43	63A	4	4300
9,9	110	2,3	87,05	H043	63B	6	6600
9,8	111	2,3	88,02	HA53	63B	6	6000
9,7	112	2,3	138,71	HA53	63A	4	6000
9,6	114	1,1	89,94	HA43	63B	6	4300
9,4	114	2,2	142,04	H043	63A	4	6600
9,3	115	1,5	143,33	H033	63A	4	5500
8,7	126	1,3	99,27	H033	63B	6	5500
8,5	126	3,4	157,29	H053	63A	4	8000

6.1 H/HA GETRIEBEMOTOREN (50Hz)

0,12 kW

n2 [rpm]	M2 [Nm]	fs	i	Getriebe	Motor Baugröße	Motor Pole	Fr2 [N]
8,2	131	2,0	163,05	HA53	63A	4	6000
8,2	131	3,1	163,05	HA63	63A	4	8000
8,1	133	1,9	165,38	H043	63A	4	6600
8,0	137	1,3	108,05	H033	63B	6	5500
7,9	138	3,1	108,95	H053	63B	6	8000
7,7	141	1,8	111,61	HA53	63B	6	6000
7,7	141	2,9	111,61	HA63	63B	6	8000
7,5	144	1,2	178,61	H033	63A	4	5500
7,5	145	1,8	114,55	H043	63B	6	6600
7,0	157	1,1	123,71	H033	63B	6	5500
6,9	156	2,7	194,56	H053	63A	4	8000
6,8	159	1,1	197,17	H033	63A	4	5500
6,8	159	1,6	125,69	H043	63B	6	6600
6,7	161	1,6	200,27	HA53	63A	4	6000
6,7	161	2,5	200,27	HA63	63A	4	8000
6,5	165	1,6	205,07	H043	63A	4	6600
6,4	170	2,5	134,76	H053	63B	6	8000
6,2	174	2,4	216,38	H053	63A	4	8000
6,2	175	1,5	138,71	HA53	63B	6	6000
6,2	175	2,3	138,71	HA63	63B	6	8000
6,1	180	1,4	142,04	H043	63B	6	6600
5,9	183	1,4	227,50	H043	63A	4	6600
5,7	189	1,4	235,41	HA53	63A	4	6000
5,7	189	2,2	235,41	HA63	63A	4	8000
5,5	199	2,2	157,29	H053	63B	6	8000
5,3	206	1,3	163,05	HA53	63B	6	6000
5,3	206	2,0	163,05	HA63	63B	6	8000
5,2	209	1,2	165,38	H043	63B	6	6600
5,0	215	2,0	267,65	H053	63A	4	8000
4,8	227	1,1	282,10	H043	63A	4	6600
4,7	229	1,1	284,81	HA53	63A	4	6000
4,7	229	1,8	284,81	HA63	63A	4	8000
4,4	246	1,7	194,56	H053	63B	6	8000
4,3	253	1,6	200,27	HA63	63B	6	8000
4,0	274	1,6	216,38	H053	63B	6	8000
3,8	285	1,4	353,98	HA63	63A	4	8000
3,7	298	1,4	235,41	HA63	63B	6	8000
3,2	339	1,3	267,65	H053	63B	6	8000
3,0	360	1,1	284,81	HA63	63B	6	8000

6.1 H/HA GETRIEBEMOTOREN (50Hz)

0,15 kW

n2 [rpm]	M2 [Nm]	fs	i	Getriebe	Motor Baugröße	Motor Pole	Fr2 [N]
255,0	6	3,1	3,18	HA31	63C	6	789
241,3	6	2,9	3,36	HA31	63C	6	804
209,5	7	2,7	3,87	HA31	63C	6	842
192,2	7	2,5	4,21	HA31	63C	6	867
170,5	8	2,3	4,75	HA31	63C	6	902
170,5	8	3,2	4,75	HA41	63C	6	912
158,8	9	2,3	5,10	HA31	63C	6	924
148,5	9	2,1	5,45	HA31	63C	6	945
148,5	9	2,8	5,45	HA41	63C	6	955
128,6	11	1,8	6,30	HA31	63C	6	991
102,9	14	1,4	7,88	HA31	63C	6	1068
102,9	14	1,5	7,88	HA41	63C	6	1080
102,9	14	2,5	7,88	HA51	63C	6	2975
74,8	19	1,1	10,83	HA51	63C	6	3000
61,1	23	2,6	13,25	HA32	63C	6	1777
49,1	28	2,1	16,49	HA32	63C	6	1911
40,0	35	1,9	20,26	HA32	63C	6	2000
33,0	42	1,4	24,55	HA32	63C	6	2000
33,0	42	2,7	24,55	HA42	63C	6	4300
26,5	52	1,3	30,55	HA32	63C	6	2000
26,5	52	2,3	30,55	HA42	63C	6	4300
22,9	61	1,3	35,44	HA32	63C	6	2000
22,9	61	2,1	35,44	HA42	63C	6	4300
18,4	76	1,0	44,10	HA32	63C	6	2000
18,4	76	1,6	44,10	HA42	63C	6	4300
16,6	84	1,3	48,75	HA42	63C	6	4300
16,3	84	3,1	49,80	HA53	63C	6	6000
15,8	86	1,5	51,32	HA43	63C	6	4300
15,1	90	1,9	53,59	H033	63C	6	5500
13,6	100	1,3	59,65	HA43	63C	6	4300
13,4	104	1,2	60,67	HA42	63C	6	4300
13,4	101	2,5	60,25	HA53	63C	6	6000
13,1	104	2,5	61,83	H043	63C	6	6600
12,1	112	1,5	66,78	H033	63C	6	5500
11,2	121	1,0	72,27	HA43	63C	6	4300
10,8	126	1,4	74,84	H033	63C	6	5500
10,8	126	2,0	74,88	HA53	63C	6	6000
10,6	129	2,0	76,67	H043	63C	6	6600
9,3	146	1,8	87,05	H043	63C	6	6600
9,2	148	1,7	88,02	HA53	63C	6	6000
9,2	148	2,8	88,02	HA63	63C	6	8000
8,9	152	2,8	90,51	H053	63C	6	8000

6.1 H/HA GETRIEBEMOTOREN (50Hz)

0,15 kW

n2 [rpm]	M2 [Nm]	fs	i	Getriebe	Motor Baugröße	Motor Pole	Fr2 [N]
8,2	167	1,0	99,27	H033	63C	6	5500
7,4	183	2,3	108,95	H053	63C	6	8000
7,3	187	1,4	111,61	HA53	63C	6	6000
7,3	187	2,2	111,61	HA63	63C	6	8000
7,1	192	1,3	114,55	H043	63C	6	6600
6,4	211	1,2	125,69	H043	63C	6	6600
6,0	226	1,9	134,76	H053	63C	6	8000
5,8	233	1,1	138,71	HA53	63C	6	6000
5,8	233	1,8	138,71	HA63	63C	6	8000
5,7	238	1,1	142,04	H043	63C	6	6600
5,1	264	1,6	157,29	H053	63C	6	8000
5,0	274	1,5	163,05	HA63	63C	6	8000
4,2	327	1,3	194,56	H053	63C	6	8000
4,0	336	1,2	200,27	HA63	63C	6	8000
3,7	363	1,2	216,38	H053	63C	6	8000
3,4	395	1,0	235,41	HA63	63C	6	8000

0,18 kW

n2 [rpm]	M2 [Nm]	fs	i	Getriebe	Motor Baugröße	Motor Pole	Fr2 [N]
315,6	5	3,4	4,21	HA31	63B	4	735
305,7	6	3,1	2,94	HA31	71A	6	743
283,3	6	2,9	3,18	HA31	71A	6	762
280,0	6	3,2	4,75	HA31	63B	4	765
268,1	6	2,7	3,36	HA31	71A	6	776
260,8	6	3,1	5,10	HA31	63B	4	783
243,8	7	2,9	5,45	HA31	63B	4	801
232,8	7	2,5	3,87	HA31	71A	6	813
213,6	8	2,3	4,21	HA31	71A	6	837
211,1	8	2,5	6,30	HA31	63B	4	840
189,5	9	2,1	4,75	HA31	71A	6	871
189,5	9	2,9	4,75	HA41	71A	6	881
176,5	10	2,1	5,10	HA31	71A	6	892
168,9	10	1,9	7,88	HA31	63B	4	905
168,9	10	2,1	7,88	HA41	63B	4	915
165,0	10	2,0	5,45	HA31	71A	6	912
165,0	10	2,5	5,45	HA41	71A	6	922
142,9	12	1,7	6,30	HA31	71A	6	957
122,8	14	1,3	10,83	HA41	63B	4	1018
122,8	14	1,5	10,83	HA51	63B	4	2805
117,4	14	3,0	7,67	H041	71A	6	1000
114,3	15	1,3	7,88	HA31	71A	6	1031

6.1 H/HA GETRIEBEMOTOREN (50Hz)

0,18 kW

n2 [rpm]	M2 [Nm]	fs	i	Getriebe	Motor Baugröße	Motor Pole	Fr2 [N]
114,3	15	1,4	7,88	HA41	71A	6	1042
114,3	15	2,3	7,88	HA51	71A	6	2873
102,9	16	2,9	8,75	H041	71A	6	1000
83,1	20	1,0	10,83	HA51	71A	6	3000
80,7	20	2,8	16,49	HA32	63B	4	1620
67,9	25	2,4	13,25	HA32	71A	6	1716
65,6	25	2,6	20,26	HA32	63B	4	1735
54,6	31	1,9	16,49	HA32	71A	6	1845
54,2	30	2,0	24,55	HA32	63B	4	1850
44,4	38	1,7	20,26	HA32	71A	6	1976
43,5	38	1,8	30,55	HA32	63B	4	1990
43,5	38	3,2	30,55	HA42	63B	4	4189
37,5	44	1,8	35,44	HA32	63B	4	2000
37,5	44	2,9	35,44	HA42	63B	4	4300
36,7	45	1,3	24,55	HA32	71A	6	2000
36,7	45	2,5	24,55	HA42	71A	6	4300
30,3	55	2,7	29,70	H032	71A	6	5500
30,2	55	1,4	44,10	HA32	63B	4	2000
30,2	55	2,2	44,10	HA42	63B	4	4300
29,5	57	1,2	30,55	HA32	71A	6	2000
29,5	57	2,1	30,55	HA42	71A	6	4300
27,4	61	2,8	32,89	H032	71A	6	5500
27,3	60	1,1	48,75	HA32	63B	4	2000
27,3	60	1,8	48,75	HA42	63B	4	4300
25,9	62	1,3	51,32	HA33	63B	4	2000
25,9	62	2,1	51,32	HA43	63B	4	4300
25,4	66	1,2	35,44	HA32	71A	6	2000
25,4	66	2,0	35,44	HA42	71A	6	4300
24,8	65	2,6	53,59	H033	63B	4	5500
23,7	70	2,4	37,92	H032	71A	6	5500
22,3	72	1,2	59,65	HA33	63B	4	2000
22,3	72	1,8	59,65	HA43	63B	4	4300
21,9	75	1,1	60,67	HA32	63B	4	2000
21,9	75	1,6	60,67	HA42	63B	4	4300
21,7	77	2,2	41,40	H032	71A	6	5500
21,5	75	3,4	61,83	H043	63B	4	6600
20,6	81	2,9	43,75	H042	71A	6	6600
20,4	82	1,5	44,10	HA42	71A	6	4300
19,9	81	2,1	66,78	H033	63B	4	5500
19,0	88	2,0	47,25	H032	71A	6	5500
18,9	88	2,7	47,53	H042	71A	6	6600
18,5	90	1,2	48,75	HA42	71A	6	4300

6.1 H/HA GETRIEBEMOTOREN (50Hz)

0,18 kW

n2 [rpm]	M2 [Nm]	fs	i	Getriebe	Motor Baugröße	Motor Pole	Fr2 [N]
18,4	88	1,4	72,27	HA43	63B	4	4300
18,1	90	2,8	49,80	HA53	71A	6	6000
17,8	91	1,9	74,84	H033	63B	4	5500
17,8	91	2,8	74,88	HA53	63B	4	6000
17,5	93	1,4	51,32	HA43	71A	6	4300
17,3	93	2,7	76,67	H043	63B	4	6600
16,8	97	1,7	53,59	H033	71A	6	5500
16,6	100	2,4	54,25	H042	71A	6	6600
15,3	106	2,4	87,05	H043	63B	4	6600
15,1	108	1,2	59,65	HA43	71A	6	4300
15,1	107	2,4	88,02	HA53	63B	4	6000
14,9	109	2,3	60,25	HA53	71A	6	6000
14,8	112	1,1	60,67	HA42	71A	6	4300
14,8	109	1,2	89,94	HA43	63B	4	4300
14,6	112	2,3	61,83	H043	71A	6	6600
13,5	121	1,4	66,78	H033	71A	6	5500
13,4	121	1,4	99,27	H033	63B	4	5500
12,4	132	3,2	72,75	H053	71A	6	8000
12,3	131	1,3	108,05	H033	63B	4	5500
12,2	132	3,2	108,95	H053	63B	4	8000
12,0	136	1,3	74,84	H033	71A	6	5500
12,0	136	1,9	74,88	HA53	71A	6	6000
12,0	136	3,0	74,88	HA63	71A	6	8000
11,9	136	1,9	111,61	HA53	63B	4	6000
11,9	136	3,0	111,61	HA63	63B	4	8000
11,7	139	1,8	76,67	H043	71A	6	6600
11,6	139	1,8	114,55	H043	63B	4	6600
10,8	150	1,1	123,71	H033	63B	4	5500
10,6	153	1,7	125,69	H043	63B	4	6600
10,3	158	1,6	87,05	H043	71A	6	6600
10,2	160	1,6	88,02	HA53	71A	6	6000
10,2	160	2,6	88,02	HA63	71A	6	8000
9,9	164	2,6	90,51	H053	71A	6	8000
9,9	164	2,6	134,76	H053	63B	4	8000
9,6	169	1,5	138,71	HA53	63B	4	6000
9,6	169	2,4	138,71	HA63	63B	4	8000
9,4	173	1,5	142,04	H043	63B	4	6600
8,5	191	2,3	157,29	H053	63B	4	8000
8,3	198	2,2	108,95	H053	71A	6	8000
8,2	198	1,3	163,05	HA53	63B	4	6000
8,2	198	2,1	163,05	HA63	63B	4	8000
8,1	202	1,3	111,61	HA53	71A	6	6000

6.1 H/HA GETRIEBEMOTOREN (50Hz)

0,18 kW

n2 [rpm]	M2 [Nm]	fs	i	Getriebe	Motor Baugröße	Motor Pole	Fr2 [N]
8,1	202	2,0	111,61	HA63	71A	6	8000
8,0	201	1,3	165,38	H043	63B	4	6600
7,9	208	1,2	114,55	H043	71A	6	6600
7,2	228	1,1	125,69	H043	71A	6	6600
6,8	236	1,8	194,56	H053	63B	4	8000
6,7	244	1,8	134,76	H053	71A	6	8000
6,6	246	3,0	135,40	H063	71A	6	12000
6,6	243	1,0	200,27	HA53	63B	4	6000
6,6	243	1,7	200,27	HA63	63B	4	8000
6,5	249	1,0	205,07	H043	63B	4	6600
6,5	252	1,0	138,71	HA53	71A	6	6000
6,5	252	1,6	138,71	HA63	71A	6	8000
6,1	263	1,6	216,38	H053	63B	4	8000
6,0	271	2,7	149,51	H063	71A	6	12000
5,7	285	1,5	157,29	H053	71A	6	8000
5,6	286	1,4	235,41	HA63	63B	4	8000
5,5	296	1,4	163,05	HA63	71A	6	8000
5,3	309	2,3	170,67	H063	71A	6	12000
5,0	325	1,3	267,65	H053	63B	4	8000
4,8	338	2,1	186,18	H063	71A	6	12000
4,7	346	1,2	284,81	HA63	63B	4	8000
4,6	353	1,2	194,56	H053	71A	6	8000
4,5	363	1,1	200,27	HA63	71A	6	8000
4,2	392	1,1	216,38	H053	71A	6	8000
4,2	390	1,9	215,21	H063	71A	6	12000
3,8	426	1,7	234,67	H063	71A	6	12000
3,4	486	1,5	268,00	H063	71A	6	12000

0,22 kW

n2 [rpm]	M2 [Nm]	fs	i	Getriebe	Motor Baugröße	Motor Pole	Fr2 [N]
396,2	5	3,3	3,36	HA31	63C	4	681
344,0	6	3,0	3,87	HA31	63C	4	714
315,6	6	2,8	4,21	HA31	63C	4	735
280,0	7	2,6	4,75	HA31	63C	4	765
260,8	8	2,6	5,10	HA31	63C	4	783
243,8	8	2,4	5,45	HA31	63C	4	801
243,8	8	3,1	5,45	HA41	63C	4	810
211,1	10	2,1	6,30	HA31	63C	4	840
168,9	12	1,6	7,88	HA31	63C	4	905
168,9	12	1,7	7,88	HA41	63C	4	915
168,9	12	2,8	7,88	HA51	63C	4	2522

6.1 H/HA GETRIEBEMOTOREN (50Hz)

0,22 kW

n2 [rpm]	M2 [Nm]	fs	i	Getriebe	Motor Baugröße	Motor Pole	Fr2 [N]
122,8	17	1,0	10,83	HA41	63C	4	1018
122,8	17	1,3	10,83	HA51	63C	4	2805
100,4	20	2,9	13,25	HA32	63C	4	1506
80,7	25	2,3	16,49	HA32	63C	4	1620
65,6	31	2,1	20,26	HA32	63C	4	1735
54,2	37	1,6	24,55	HA32	63C	4	1850
43,5	46	1,5	30,55	HA32	63C	4	1990
43,5	46	2,6	30,55	HA42	63C	4	4189
37,5	54	1,4	35,44	HA32	63C	4	2000
37,5	54	2,4	35,44	HA42	63C	4	4300
30,2	67	1,2	44,10	HA32	63C	4	2000
30,2	67	1,8	44,10	HA42	63C	4	4300
27,3	74	1,5	48,75	HA42	63C	4	4300
25,9	76	1,1	51,32	HA33	63C	4	2000
25,9	76	1,7	51,32	HA43	63C	4	4300
24,8	80	2,1	53,59	H033	63C	4	5500
22,3	89	1,4	59,65	HA43	63C	4	4300
22,1	89	2,9	60,25	HA53	63C	4	6000
21,9	92	1,3	60,67	HA42	63C	4	4300
21,5	92	2,8	61,83	H043	63C	4	6600
19,9	99	1,7	66,78	H033	63C	4	5500
18,4	107	1,2	72,27	HA43	63C	4	4300
17,8	111	1,5	74,84	H033	63C	4	5500
17,8	111	2,3	74,88	HA53	63C	4	6000
17,3	114	2,2	76,67	H043	63C	4	6600
15,3	129	2,0	87,05	H043	63C	4	6600
15,1	131	1,9	88,02	HA53	63C	4	6000
15,1	131	3,1	88,02	HA63	63C	4	8000
14,7	134	3,2	90,51	H053	63C	4	8000
13,4	147	1,1	99,27	H033	63C	4	5500
12,3	160	1,1	108,05	H033	63C	4	5500
12,2	162	2,6	108,95	H053	63C	4	8000
11,9	166	1,5	111,61	HA53	63C	4	6000
11,9	166	2,5	111,61	HA63	63C	4	8000
11,6	170	1,5	114,55	H043	63C	4	6600
10,6	187	1,4	125,69	H043	63C	4	6600
9,9	200	2,1	134,76	H053	63C	4	8000
9,6	206	1,3	138,71	HA53	63C	4	6000
9,6	206	2,0	138,71	HA63	63C	4	8000
9,4	211	1,2	142,04	H043	63C	4	6600
8,5	234	1,8	157,29	H053	63C	4	8000
8,2	242	1,1	163,05	HA53	63C	4	6000

6.1 H/HA GETRIEBEMOTOREN (50Hz)

0,22 kW

n2 [rpm]	M2 [Nm]	fs	i	Getriebe	Motor Baugröße	Motor Pole	Fr2 [N]
8,2	242	1,7	163,05	HA63	63C	4	8000
8,0	246	1,0	165,38	H043	63C	4	6600
6,8	289	1,5	194,56	H053	63C	4	8000
6,6	297	1,4	200,27	HA63	63C	4	8000
6,1	321	1,3	216,38	H053	63C	4	8000
5,6	350	1,2	235,41	HA63	63C	4	8000
5,0	397	1,1	267,65	H053	63C	4	8000

0,25 kW

n2 [rpm]	M2 [Nm]	fs	i	Getriebe	Motor Baugröße	Motor Pole	Fr2 [N]
448,3	5	3,3	2,94	HA31	63D	4	654
415,6	6	3,1	3,18	HA31	63D/71A	4	670
393,2	6	2,9	3,36	HA31	63D/71A	4	683
352,9	7	2,4	2,55	HA31	71B	6	708
341,4	7	2,7	3,87	HA31	63D/71A	4	716
313,2	7	2,4	4,21	HA31	63D/71A	4	737
305,7	8	2,2	2,94	HA31	71B	6	743
305,7	8	2,7	2,94	HA41	71B	6	751
283,3	8	2,1	3,18	HA31	71B	6	762
277,9	8	2,3	4,75	HA31	63D/71A	4	767
277,9	8	3,1	4,75	HA41	63D/71A	4	775
268,1	9	1,9	3,36	HA31	71B	6	776
258,8	9	2,2	5,10	HA31	63D/71A	4	785
242,0	10	2,1	5,45	HA31	63D/71A	4	803
242,0	10	2,7	5,45	HA41	63D/71A	4	812
232,8	10	1,8	3,87	HA31	71B	6	813
213,6	11	1,6	4,21	HA31	71B	6	837
209,5	11	1,8	6,30	HA31	63D/71A	4	842
189,5	12	1,5	4,75	HA31	71B	6	871
189,5	12	2,1	4,75	HA41	71B	6	881
181,3	13	3,4	7,67	H041	71A	4	1000
180,0	13	2,9	5,00	H041	71B	6	1000
176,5	13	1,5	5,10	HA31	71B	6	892
167,6	14	1,4	7,88	HA31	63D/71A	4	907
167,6	14	1,5	7,88	HA41	63D/71A	4	918
167,6	14	2,5	7,88	HA51	63D/71A	4	2528
165,0	14	1,4	5,45	HA31	71B	6	912
165,0	14	1,8	5,45	HA41	71B	6	922
165,0	14	3,0	5,45	HA51	71B	6	2542
163,6	14	3,0	5,50	H041	71B	6	1000
158,9	15	3,2	8,75	H041	71A	4	1000

6.1 H/HA GETRIEBEMOTOREN (50Hz)

0,25 kW

n2 [rpm]	M2 [Nm]	fs	i	Getriebe	Motor Baugröße	Motor Pole	Fr2 [N]
147,8	16	2,7	6,09	H041	71B	6	1000
142,9	16	1,2	6,30	HA31	71B	6	957
121,8	19	1,1	10,83	HA51	63D/71A	4	2812
117,4	20	2,2	7,67	H041	71B	6	1000
114,3	20	1,0	7,88	HA41	71B	6	1042
114,3	20	1,7	7,88	HA51	71B	6	2873
111,0	21	2,6	8,11	HA32	71B	6	1457
102,9	23	2,1	8,75	H041	71B	6	1000
99,6	23	2,5	13,25	HA32	63D/71A	4	1510
82,3	28	2,3	10,94	HA32	71B	6	1609
80,1	29	2,0	16,49	HA32	63D/71A	4	1624
67,9	34	1,7	13,25	HA32	71B	6	1716
65,2	35	1,8	20,26	HA32	63D/71A	4	1740
54,6	42	1,4	16,49	HA32	71B	6	1845
54,6	42	2,4	16,49	HA42	71B	6	3885
53,8	43	1,4	24,55	HA32	63D/71A	4	1854
53,8	43	2,6	24,55	HA42	63D/71A	4	3904
44,4	52	1,2	20,26	HA32	71B	6	1976
44,4	52	2,1	20,26	HA42	71B	6	4161
43,2	53	1,3	30,55	HA32	63D/71A	4	1995
43,2	53	2,3	30,55	HA42	63D/71A	4	4199
42,3	54	3,2	32,89	H032	71A	4	5500
39,7	58	2,5	22,68	H032	71B	6	5500
37,8	61	2,4	23,83	H032	71B	6	5500
37,2	62	1,3	35,44	HA32	63D/71A	4	2000
37,2	62	2,1	35,44	HA42	63D/71A	4	4300
36,7	63	2,7	37,92	H032	71A	4	5500
36,7	63	1,8	24,55	HA42	71B	6	4300
34,1	68	2,1	26,39	H032	71B	6	5500
33,6	68	2,5	41,40	H032	71A	4	5500
31,8	72	3,3	43,75	H042	71A	4	6600
30,3	76	1,9	29,70	H032	71B	6	5500
29,9	77	1,0	44,10	HA32	63D/71A	4	2000
29,9	77	1,6	44,10	HA42	63D/71A	4	4300
29,6	78	3,0	30,45	H042	71B	6	6600
29,5	79	1,5	30,55	HA42	71B	6	4300
29,4	78	2,2	47,25	H032	71A	4	5500
29,2	78	3,0	47,53	H042	71A	4	6600
27,4	85	2,0	32,89	H032	71B	6	5500
27,1	83	1,0	51,32	HA33	71A	4	2000
27,1	85	1,3	48,75	HA42	63D/71A	4	4300
26,5	85	3,0	49,80	HA53	63D/71A	4	6000

6.1 H/HA GETRIEBEMOTOREN (50Hz)

0,25 kW

n2 [rpm]	M2 [Nm]	fs	i	Getriebe	Motor Baugröße	Motor Pole	Fr2 [N]
26,4	88	2,7	34,10	H042	71B	6	6600
25,7	87	1,5	51,32	HA43	63D/71A	4	4300
25,6	89	2,7	54,25	H042	71A	4	6600
25,4	91	1,4	35,44	HA42	71B	6	4300
24,6	91	1,9	53,59	H033	63D/71A	4	5500
23,8	97	2,5	37,76	H042	71B	6	6600
23,7	98	1,8	37,92	H032	71B	6	5500
22,1	101	1,3	59,65	HA43	63D/71A	4	4300
21,9	102	2,5	60,25	HA53	63D/71A	4	6000
21,8	105	1,1	60,67	HA42	63D/71A	4	4300
21,7	106	1,6	41,40	H032	71B	6	5500
21,3	105	2,4	61,83	H043	63D/71A	4	6600
20,6	113	2,1	43,75	H042	71B	6	6600
20,4	113	1,1	44,10	HA42	71B	6	4300
19,8	114	1,5	66,78	H033	63D/71A	4	5500
19,0	122	1,4	47,25	H032	71B	6	5500
18,9	122	1,9	47,53	H042	71B	6	6600
18,3	123	1,0	72,27	HA43	63D/71A	4	4300
18,1	125	2,0	49,80	HA53	71B	6	6000
17,6	127	1,4	74,84	H033	63D/71A	4	5500
17,6	127	2,0	74,88	HA53	63D/71A	4	6000
17,6	127	3,2	74,88	HA63	63D/71A	4	8000
17,2	130	2,0	76,67	H043	63D/71A	4	6600
16,8	135	1,3	53,59	H033	71B	6	5500
16,6	140	1,7	54,25	H042	71B	6	6600
16,0	144	2,9	56,11	H052	71B	6	8000
15,3	148	2,9	58,81	H053	71B	6	8000
15,2	148	1,7	87,05	H043	63D/71A	4	6600
15,0	150	1,7	88,02	HA53	63D/71A	4	6000
15,0	150	2,7	88,02	HA63	63D/71A	4	8000
14,9	152	1,7	60,25	HA53	71B	6	6000
14,9	152	2,7	60,25	HA63	71B	6	8000
14,6	156	1,6	61,83	H043	71B	6	6600
14,6	154	2,8	90,51	H053	63D/71A	4	8000
13,5	168	1,0	66,78	H033	71B	6	5500
13,3	169	1,0	99,27	H033	63D/71A	4	5500
12,4	183	2,3	72,75	H053	71B	6	8000
12,1	185	2,3	108,95	H053	63D/71A	4	8000
12,0	189	1,3	74,88	HA53	71B	6	6000
12,0	189	2,2	74,88	HA63	71B	6	8000
11,8	190	1,3	111,61	HA53	63D/71A	4	6000
11,8	190	2,2	111,61	HA63	63D/71A	4	8000

6.1 H/HA GETRIEBEMOTOREN (50Hz)

0,25 kW

n2 [rpm]	M2 [Nm]	fs	i	Getriebe	Motor Baugröße	Motor Pole	Fr2 [N]
11,7	193	1,3	76,67	H043	71B	6	6600
11,5	195	1,3	114,55	H043	63D/71A	4	6600
10,5	214	1,2	125,69	H043	63D/71A	4	6600
10,3	219	1,2	87,05	H043	71B	6	6600
10,3	219	3,3	135,40	H063	71A	4	12000
10,2	222	1,1	88,02	HA53	71B	6	6000
10,2	222	1,8	88,02	HA63	71B	6	8000
9,9	228	1,9	90,51	H053	71B	6	8000
9,8	229	1,9	134,76	H053	63D/71A	4	8000
9,5	239	3,0	94,76	H063	71B	6	12000
9,5	236	1,1	138,71	HA53	63D/71A	4	6000
9,5	236	1,7	138,71	HA63	63D/71A	4	8000
9,3	241	1,1	142,04	H043	63D/71A	4	6600
9,3	241	3,0	149,51	H063	71A	4	12000
8,4	267	1,6	157,29	H053	63D/71A	4	8000
8,3	274	1,6	108,95	H053	71B	6	8000
8,1	276	2,6	170,67	H063	71A	4	12000
8,1	281	1,5	111,61	HA63	71B	6	8000
8,1	277	1,5	163,05	HA63	63D/71A	4	8000
7,6	297	2,4	118,00	H063	71B	6	12000
7,5	301	2,4	186,18	H063	71A	4	12000
6,8	331	1,3	194,56	H053	63D/71A	4	8000
6,7	339	1,3	134,76	H053	71B	6	8000
6,6	341	2,1	135,40	H063	71B	6	12000
6,6	340	1,2	200,27	HA63	63D/71A	4	8000
6,5	347	2,1	215,21	H063	71A	4	12000
6,5	349	1,2	138,71	HA63	71B	6	8000
6,1	368	1,2	216,38	H053	63D/71A	4	8000
6,0	377	1,9	149,51	H063	71B	6	12000
5,9	379	1,9	234,67	H063	71A	4	12000
5,7	396	1,1	157,29	H053	71B	6	8000
5,6	400	1,0	235,41	HA63	63D/71A	4	8000
5,3	430	1,7	170,67	H063	71B	6	12000
5,2	433	1,7	268,00	H063	71A	4	12000
4,8	469	1,5	186,18	H063	71B	6	12000
4,2	542	1,3	215,21	H063	71B	6	12000
3,8	591	1,2	234,67	H063	71B	6	12000
3,4	675	1,1	268,00	H063	71B	6	12000

6.1 H/HA GETRIEBEMOTOREN (50Hz)

0,37 kW

n2 [rpm]	M2 [Nm]	fs	i	Getriebe	Motor Baugröße	Motor Pole	Fr2 [N]
541,2	6	2,5	2,55	HA31	71B	4	614
468,7	7	2,3	2,94	HA31	71B	4	644
468,7	7	2,9	2,94	HA41	71B	4	651
440,0	8	2,7	2,00	H041	71C/80A	6	889
434,4	8	2,2	3,18	HA31	71B	4	661
411,1	8	2,0	3,36	HA31	71B	4	673
356,9	10	1,9	3,87	HA31	71B	4	705
345,7	10	2,6	2,55	H041	71C/80A	6	956
345,1	10	1,6	2,55	HA31	71C/80A	6	713
327,5	10	1,7	4,21	HA31	71B	4	726
324,2	11	2,4	2,71	H041	71C/80A	6	975
298,9	12	1,5	2,94	HA31	71C/80A	6	748
298,9	12	1,8	2,94	HA41	71C/80A	6	757
298,9	12	2,9	2,94	HA51	71C/80A	6	2085
290,5	12	1,6	4,75	HA31	71B	4	755
290,5	12	2,2	4,75	HA41	71B	4	764
283,4	12	2,8	3,11	H041	71C/80A	6	1000
277,0	12	1,4	3,18	HA31	71C/80A	6	767
276,0	12	3,1	5,00	H041	71B	4	1000
270,6	13	1,6	5,10	HA31	71B	4	773
262,1	13	1,3	3,36	HA31	71C/80A	6	782
253,0	14	1,5	5,45	HA31	71B	4	791
253,0	14	1,9	5,45	HA41	71B	4	800
253,0	14	3,2	5,45	HA51	71B	4	2204
250,9	14	3,1	5,50	H041	71B	4	1000
245,2	14	2,7	3,59	H041	71C/80A	6	1000
227,6	15	1,2	3,87	HA31	71C/80A	6	819
226,6	15	2,8	6,09	H041	71B	4	1000
219,0	16	1,3	6,30	HA31	71B	4	830
209,5	17	2,3	4,20	H041	71C/80A	6	1000
208,8	17	1,1	4,21	HA31	71C/80A	6	843
185,3	19	1,0	4,75	HA31	71C/80A	6	878
185,3	19	1,4	4,75	HA41	71C/80A	6	887
185,3	19	2,3	4,75	HA51	71C/80A	6	2445
180,0	19	2,3	7,67	H041	71B	4	1000
176,0	20	1,9	5,00	H041	71C/80A	6	1000
175,2	20	1,1	7,88	HA41	71B	4	904
175,2	20	1,7	7,88	HA51	71B	4	2491
170,2	20	2,7	8,11	HA32	71B	4	1263
161,3	21	1,2	5,45	HA41	71C/80A	6	929
161,3	21	2,0	5,45	HA51	71C/80A	6	2561
160,0	22	2,0	5,50	H041	71C/80A	6	1000

6.1 H/HA GETRIEBEMOTOREN (50Hz)

0,37 kW

n2 [rpm]	M2 [Nm]	fs	i	Getriebe	Motor Baugröße	Motor Pole	Fr2 [N]
157,7	22	2,2	8,75	H041	71B	4	1000
144,5	24	1,8	6,09	H041	71C/80A	6	1000
135,0	25	2,3	6,52	HA32	71C/80A	6	1364
126,2	27	2,4	10,94	HA32	71B	4	1396
121,3	29	2,7	7,75	HA61	80A	6	4215
120,0	29	2,9	7,33	H051	71C/80A	6	2500
114,8	30	1,4	7,67	H041	71C/80A	6	1000
111,7	31	1,1	7,88	HA51	71C	6	2894
108,5	32	1,7	8,11	HA32	71C/80A	6	1468
105,1	33	2,6	8,38	H051	71C/80A	6	2500
104,2	33	1,8	13,25	HA32	71B	4	1488
100,6	34	1,4	8,75	H041	71C/80A	6	1000
99,2	35	2,7	8,87	H032	71C	6	5404
88,1	39	1,5	10,67	HA61	80A	6	4500
86,8	39	2,6	10,14	H032	71C/80A	6	5500
83,7	41	1,4	16,49	HA32	71B	4	1600
83,7	41	2,5	16,49	HA42	71B	4	3369
80,5	43	1,5	10,94	HA32	71C/80A	6	1621
80,5	43	2,5	10,94	HA42	71C/80A	6	3413
74,8	46	2,3	11,76	H032	71C/80A	6	5500
68,1	50	1,3	20,26	HA32	71B	4	1714
68,1	50	2,2	20,26	HA42	71B	4	3608
66,4	52	1,1	13,25	HA32	71C/80A	6	1728
66,4	52	2,0	13,25	HA42	71C/80A	6	3639
64,1	53	2,3	13,72	H032	71C/80A	6	5500
60,8	56	2,6	22,68	H032	71B	4	5500
60,0	57	2,2	14,66	H032	71C/80A	6	5500
57,9	59	2,5	23,83	H032	71B	4	5500
56,2	60	1,0	24,55	HA32	71B	4	1827
56,2	60	1,9	24,55	HA42	71B	4	3847
53,4	64	1,6	16,49	HA42	71C/80A	6	3914
52,5	65	2,1	16,77	H032	71C/80A	6	5500
52,3	65	2,2	26,39	H032	71B	4	5500
48,4	71	2,0	18,20	H032	71C/80A	6	5500
46,5	73	2,0	29,70	H032	71B	4	5500
46,3	74	2,4	19,00	H042	71C/80A	6	6600
45,3	75	3,2	30,45	H042	71B	4	6600
45,2	75	1,6	30,55	HA42	71B	4	4138
44,2	77	1,9	19,90	H032	71C/80A	6	5500
43,4	79	1,4	20,26	HA42	71C/80A	6	4192
42,0	81	2,1	32,89	H032	71B	4	5500
41,9	82	2,2	21,00	H042	71C/80A	6	6600

6.1 H/HA GETRIEBEMOTOREN (50Hz)

0,37 kW

n2 [rpm]	M2 [Nm]	fs	i	Getriebe	Motor Baugröße	Motor Pole	Fr2 [N]
40,5	84	2,8	34,10	H042	71B	4	6600
38,9	87	1,5	35,44	HA42	71B	4	4300
38,8	88	1,6	22,68	H032	71C/80A	6	5500
38,0	90	2,1	23,15	H042	71C/80A	6	6600
37,0	93	2,2	25,43	HA52	80A	6	5530
36,9	93	1,6	23,83	H032	71C/80A	6	5500
36,5	93	2,6	37,76	H042	71B	4	6600
36,4	93	1,8	37,92	H032	71B	4	5500
35,9	96	1,2	24,55	HA42	71C/80A	6	4300
33,8	101	1,9	26,04	H042	71C/80A	6	6600
33,3	103	1,4	26,39	H032	71C/80A	6	5500
33,3	102	1,7	41,40	H032	71B	4	5500
32,0	107	1,9	27,50	H042	71C/80A	6	6600
31,5	108	2,2	43,75	H042	71B	4	6600
31,4	109	2,0	29,89	HA52	80A	6	5836
31,3	108	1,1	44,10	HA42	71B	4	4300
29,6	116	1,3	29,70	H032	71C/80A	6	5500
29,2	116	1,5	47,25	H032	71B	4	5500
29,0	117	2,0	47,53	H042	71B	4	6600
28,9	119	2,0	30,45	H042	71C/80A	6	6600
28,8	119	1,0	30,55	HA42	71C/80A	6	4300
27,7	120	2,1	49,80	HA53	71B	4	6000
26,9	124	1,0	51,32	HA43	71B	4	4300
26,8	128	1,3	32,89	H032	71C/80A	6	5500
26,0	132	1,9	36,17	HA52	80A	6	6000
26,0	132	3,0	36,17	HA62	80A	6	8000
25,8	129	1,3	53,59	H033	71B	4	5500
25,8	133	1,8	34,10	H042	71C/80A	6	6600
25,4	133	1,8	54,25	H042	71B	4	6600
24,6	138	3,0	56,11	H052	71B	4	8000
23,5	142	3,0	58,81	H053	71B	4	8000
23,3	147	1,6	37,76	H042	71C/80A	6	6600
23,2	148	1,2	37,92	H032	71C/80A	6	5500
22,9	145	1,8	60,25	HA53	71B	4	6000
22,9	145	2,8	60,25	HA63	71B	4	8000
22,6	152	2,8	38,98	H052	71C/80A	6	8000
22,3	149	1,7	61,83	H043	71B	4	6600
21,3	161	1,1	41,40	H032	71C/80A	6	5500
20,9	164	1,5	44,95	HA52	80A	6	6000
20,9	164	2,3	44,95	HA62	80A	6	8000
20,7	161	1,1	66,78	H033	71B	4	5500
20,1	170	1,4	43,75	H042	71C/80A	6	6600

6.1 H/HA GETRIEBEMOTOREN (50Hz)

0,37 kW

n2 [rpm]	M2 [Nm]	fs	i	Getriebe	Motor Baugröße	Motor Pole	Fr2 [N]
19,4	177	2,4	45,36	H052	71C/80A	6	8000
19,0	175	2,4	72,75	H053	71B	4	8000
18,9	181	1,4	49,78	HA52	80A	6	6000
18,9	181	1,7	49,78	HA62	80A	6	8000
18,5	185	1,3	47,53	H042	71C/80A	6	6600
18,4	180	1,4	74,88	HA53	71B	4	6000
18,4	180	2,3	74,88	HA63	71B	4	8000
18,0	185	1,4	76,67	H043	71B	4	6600
17,9	191	2,2	49,13	H052	71C/80A	6	8000
17,7	190	1,3	49,80	HA53	71C/80A	6	6000
17,7	190	2,1	49,80	HA63	71C/80A	6	8000
16,2	211	1,1	54,25	H042	71C/80A	6	6600
15,9	210	1,2	87,05	H043	71B	4	6600
15,7	218	1,9	56,11	H052	71C/80A	6	8000
15,7	212	1,2	88,02	HA53	71B	4	6000
15,7	212	1,9	88,02	HA63	71B	4	8000
15,2	218	2,0	90,51	H053	71B	4	8000
15,2	225	1,1	61,87	HA52	80A	6	6000
15,2	225	1,7	61,87	HA62	80A	6	8000
15,0	224	1,9	58,81	H053	71C/80A	6	8000
14,6	228	3,2	94,76	H063	71B	4	12000
14,6	230	1,1	60,25	HA53	71C/80A	6	6000
14,6	230	1,8	60,25	HA63	71C/80A	6	8000
14,2	236	1,1	61,83	H043	71C/80A	6	6600
12,7	262	1,6	108,95	H053	71B	4	8000
12,4	269	1,5	111,61	HA63	71B	4	8000
12,1	277	1,5	72,75	H053	71C/80A	6	8000
11,8	285	1,4	74,88	HA63	71C/80A	6	8000
11,7	284	2,5	118,00	H063	71B	4	12000
10,3	327	2,2	85,82	H063	71C/80A	6	12000
10,2	324	1,3	134,76	H053	71B	4	8000
10,2	326	2,2	135,40	H063	71B	4	12000
10,0	336	1,2	88,02	HA63	71C/80A	6	8000
9,9	334	1,2	138,71	HA63	71B	4	8000
9,7	345	1,2	90,51	H053	71C/80A	6	8000
9,3	361	2,0	94,76	H063	71C/80A	6	12000
9,2	360	2,0	149,51	H063	71B	4	12000
8,8	379	1,1	157,29	H053	71B	4	8000
8,5	392	1,0	163,05	HA63	71B	4	8000
8,4	398	1,0	111,61	HA63	80A	6	8000
8,1	415	1,0	108,95	H053	71C/80A	6	8000
8,1	411	1,8	170,67	H063	71B	4	12000

6.1 H/HA GETRIEBEMOTOREN (50Hz)

0,37 kW

n2 [rpm]	M2 [Nm]	fs	i	Getriebe	Motor Baugröße	Motor Pole	Fr2 [N]
7,5	450	1,6	118,00	H063	71C/80A	6	12000
7,4	448	1,6	186,18	H063	71B	4	12000
6,6	507	3,0	142,15	H083	80A	6	18000
6,5	516	1,4	135,40	H063	71C/80A	6	12000
6,4	518	1,4	215,21	H063	71B	4	12000
6,1	552	2,8	154,76	H083	80A	6	18000
5,9	570	1,3	149,51	H063	71C/80A	6	12000
5,9	565	1,3	234,67	H063	71B	4	12000
5,8	579	2,6	162,35	H083	80A	6	18000
5,2	651	1,1	170,67	H063	71C/80A	6	12000
5,2	639	2,4	179,13	H083	80A	6	18000
5,1	645	1,1	268,00	H063	71B	4	12000
4,8	696	2,2	195,07	H083	80A	6	18000
4,7	710	1,0	186,18	H063	71C/80A	6	12000
4,2	795	1,9	222,78	H083	80A	6	18000

0,55 kW

n2 [rpm]	M2 [Nm]	fs	i	Getriebe	Motor Baugröße	Motor Pole	Fr2 [N]
685,0	7	2,8	2,00	H041	71C/80A	4	766
647,0	8	2,6	1,44	H041	80B	6	778
642,1	8	2,6	1,45	HA41	80B	6	586
538,2	9	2,7	2,55	H041	71C/80A	4	822
537,3	9	1,7	2,55	HA31	71C/80A	4	615
504,7	10	2,6	2,71	H041	71C/80A	4	838
465,3	11	1,6	2,94	HA31	71C/80A	4	646
465,3	11	1,9	2,94	HA41	71C/80A	4	653
465,3	11	3,1	2,94	HA51	71C/80A	4	1799
465,0	11	1,9	2,00	H041	80B	6	858
441,2	12	2,9	3,11	H041	71C/80A	4	872
431,3	12	1,4	3,18	HA31	71C/80A	4	662
408,1	12	1,4	3,36	HA31	71C/80A	4	674
381,8	13	2,8	3,59	H041	71C/80A	4	908
365,4	14	1,8	2,55	H041	80B	6	919
364,7	14	1,1	2,55	HA31	80B	6	700
354,3	14	1,3	3,87	HA31	71C/80A	4	707
342,6	15	1,7	2,71	H041	80B	6	936
326,2	16	2,4	4,20	H041	71C/80A	4	950
325,1	16	1,1	4,21	HA31	71C/80A	4	728
315,8	16	1,0	2,94	HA31	80B	6	735
315,8	16	1,3	2,94	HA41	80B	6	743
315,8	16	2,1	2,94	HA51	80B	6	2047

6.1 H/HA GETRIEBEMOTOREN (50Hz)

0,55 kW

n2 [rpm]	M2 [Nm]	fs	i	Getriebe	Motor Baugröße	Motor Pole	Fr2 [N]
299,5	17	2,0	3,11	H041	80B	6	972
288,4	18	1,1	4,75	HA31	71C/80A	4	757
288,4	18	1,5	4,75	HA41	71C/80A	4	766
288,4	18	2,4	4,75	HA51	71C/80A	4	2110
274,0	19	2,0	5,00	H041	71C/80A	4	996
268,6	19	1,1	5,10	HA31	71C	4	775
259,2	20	1,9	3,59	H041	80B	6	1000
251,2	20	1,3	5,45	HA41	71C/80A	4	802
251,2	20	2,1	5,45	HA51	71C/80A	4	2209
249,1	20	2,1	5,50	H041	71C/80A	4	1000
224,9	23	1,9	6,09	H041	71C/80A	4	1000
221,4	23	1,6	4,20	H041	80B	6	1000
210,2	24	2,4	6,52	HA32	71C/80A	4	1177
198,0	26	2,7	4,70	H032	80B	6	4321
195,8	26	1,6	4,75	HA51	80B	6	2401
195,0	26	3,1	4,77	H051	80B	6	2500
186,8	27	3,1	7,33	H051	71C/80A	4	2500
186,0	28	1,4	5,00	H041	80B	6	1000
180,6	28	2,7	7,75	HA61	80A	4	3691
178,7	29	1,5	7,67	H041	71C/80A	4	1000
177,1	29	2,9	5,25	H051	80B	6	2500
174,0	29	1,2	7,88	HA51	71C	4	2497
172,9	29	2,0	5,38	HA32	80B	6	1256
170,5	30	1,4	5,45	HA51	80B	6	2514
169,1	30	1,4	5,50	H041	80B	6	1000
168,9	30	1,8	8,11	HA32	71C/80A	4	1266
163,6	31	2,8	8,38	H051	71C/80A	4	2500
159,8	32	2,6	5,82	H051	80B	6	2500
156,6	33	1,4	8,75	H041	71C/80A	4	1000
154,5	33	2,9	8,87	H032	71C	4	4641
152,7	34	1,3	6,09	H041	80B	6	1000
149,3	34	2,2	6,23	H032	80B	6	4682
142,7	36	1,6	6,52	HA32	80B	6	1339
135,1	37	2,7	10,14	H032	71C/80A	4	4818
131,3	39	1,5	10,67	HA61	80A	4	4106
126,8	41	2,1	7,33	H051	80B	6	2500
125,3	40	1,6	10,94	HA32	71C/80A	4	1399
125,3	40	2,7	10,94	HA42	71C/80A	4	2945
121,3	42	1,0	7,67	H041	80B	6	1000
120,0	43	1,8	7,75	HA61	80B	6	4230
119,8	43	2,1	7,76	H032	80B	6	4974
116,5	43	2,4	11,76	H032	71C/80A	4	5016

6.1 H/HA GETRIEBEMOTOREN (50Hz)

0,55 kW

n2 [rpm]	M2 [Nm]	fs	i	Getriebe	Motor Baugröße	Motor Pole	Fr2 [N]
114,7	44	1,2	8,11	HA32	80B	6	1441
114,7	44	2,1	8,11	HA42	80B	6	3033
111,0	46	1,9	8,38	H051	80B	6	2500
111,0	46	3,1	8,38	H061	80B	6	3700
104,9	49	1,9	8,87	H032	80B	6	5154
103,4	49	1,2	13,25	HA32	71C/80A	4	1491
103,4	49	2,1	13,25	HA42	71C/80A	4	3140
99,9	50	2,4	13,72	H032	71C/80A	4	5226
93,5	54	2,3	14,66	H032	71C/80A	4	5317
91,7	56	1,8	10,14	H032	80B	6	5338
87,2	59	1,0	10,67	HA61	80B	6	4500
85,0	60	1,1	10,94	HA32	80B	6	1592
85,0	60	1,8	10,94	HA42	80B	6	3351
83,1	61	1,7	16,49	HA42	71C/80A	4	3377
81,7	62	2,2	16,77	H032	71C/80A	4	5500
79,1	64	1,6	11,76	H032	80B	6	5500
75,3	67	2,2	18,20	H032	71C/80A	4	5500
72,1	70	2,6	19,00	H042	71C/80A	4	6600
70,2	73	1,4	13,25	HA42	80B	6	3572
68,9	73	2,0	19,90	H032	71C/80A	4	5500
68,5	74	2,4	13,57	H042	80B	6	6600
68,4	74	2,8	20,46	HA52	80A	4	4504
67,8	75	1,6	13,72	H032	80B	6	5500
67,6	75	1,4	20,26	HA42	71C/80A	4	3617
65,2	77	2,3	21,00	H042	71C/80A	4	6600
64,1	79	2,5	14,50	HA52	80B	6	4602
63,5	80	1,5	14,66	H032	80B	6	5500
60,4	83	1,7	22,68	H032	71C/80A	4	5500
59,2	85	2,2	23,15	H042	71C/80A	4	6600
58,3	87	2,1	15,96	H042	80B	6	6600
57,5	88	1,7	23,83	H032	71C/80A	4	5500
56,4	90	1,1	16,49	HA42	80B	6	3843
55,8	90	1,2	24,55	HA42	71C/80A	4	3856
55,5	92	1,5	16,77	H032	80B	6	5500
55,1	92	2,2	25,43	HA52	80A	4	4842
55,0	93	2,3	16,91	HA52	80B	6	4844
52,6	96	2,0	26,04	H042	71C/80A	4	6600
51,9	97	1,5	26,39	H032	71C/80A	4	5500
51,1	100	1,5	18,20	H032	80B	6	5500
49,8	101	2,0	27,50	H042	71C/80A	4	6600
48,9	104	1,7	19,00	H042	80B	6	6600
46,8	108	2,0	29,89	HA52	80A	4	5110

6.1 H/HA GETRIEBEMOTOREN (50Hz)

0,55 kW

n2 [rpm]	M2 [Nm]	fs	i	Getriebe	Motor Baugröße	Motor Pole	Fr2 [N]
46,7	109	1,3	19,90	H032	80B	6	5500
46,1	109	1,3	29,70	H032	71C/80A	4	5500
45,5	112	1,9	20,46	HA52	80B	6	5162
45,0	112	2,1	30,45	H042	71C/80A	4	6600
44,9	112	1,1	30,55	HA42	71C/80A	4	4148
44,3	115	1,6	21,00	H042	80B	6	6600
41,7	121	1,4	32,89	H032	71C/80A	4	5500
41,0	124	1,2	22,68	H032	80B	6	5500
40,2	127	1,5	23,15	H042	80B	6	6600
40,2	126	1,9	34,10	H042	71C/80A	4	6600
39,0	131	1,1	23,83	H032	80B	6	5500
38,7	130	2,0	36,17	HA52	80A	4	5445
38,7	130	3,1	36,17	HA62	80A	4	8000
37,6	135	2,5	24,71	H052	80B	6	8000
36,6	139	1,5	25,43	HA52	80B	6	5549
36,6	139	2,2	25,43	HA62	80B	6	8000
36,3	139	1,7	37,76	H042	71C/80A	4	6600
36,1	140	1,2	37,92	H032	71C/80A	4	5500
35,7	143	1,3	26,04	H042	80B	6	6600
35,5	143	2,5	26,18	H052	80B	6	8000
35,2	145	1,0	26,39	H032	80B	6	5500
35,1	143	2,9	38,98	H052	71C/80A	4	8000
33,8	151	1,3	27,50	H042	80B	6	6600
33,1	152	1,1	41,40	H032	71C/80A	4	5500
32,7	156	2,3	28,44	H052	80B	6	8000
31,3	161	1,5	43,75	H042	71C/80A	4	6600
31,1	162	1,5	44,95	HA52	80A	4	5855
31,1	164	1,3	29,89	HA52	80B	6	5857
31,1	164	2,0	29,89	HA62	80B	6	8000
31,1	162	2,3	44,95	HA62	80A	4	8000
30,5	167	1,4	30,45	H042	80B	6	6600
30,2	167	2,5	45,36	H052	71C/80A	4	8000
29,6	170	1,0	47,25	H032	80A	4	5500
29,5	173	2,4	31,52	H052	80B	6	8000
28,8	175	1,4	47,53	H042	71C/80A	4	6600
28,2	181	2,3	33,00	H052	80B	6	8000
28,1	179	1,4	49,78	HA52	80A	4	6000
28,1	179	1,8	49,78	HA62	80A	4	8000
27,9	181	2,3	49,13	H052	71C/80A	4	8000
27,5	179	1,4	49,80	HA53	71C/80A	4	6000
27,5	179	2,3	49,80	HA63	71C/80A	4	8000
27,3	187	1,3	34,10	H042	80B	6	6600

6.1 H/HA GETRIEBEMOTOREN (50Hz)

0,55 kW

n2 [rpm]	M2 [Nm]	fs	i	Getriebe	Motor Baugröße	Motor Pole	Fr2 [N]
25,7	198	1,3	36,17	HA52	80B	6	6000
25,7	198	2,0	36,17	HA62	80B	6	8000
25,3	200	1,2	54,25	H042	71C/80A	4	6600
24,6	207	1,2	37,76	H042	80B	6	6600
24,4	207	2,0	56,11	H052	71C/80A	4	8000
23,9	213	2,0	38,98	H052	80B	6	8000
23,3	212	2,0	58,81	H053	71C/80A	4	8000
22,7	217	1,2	60,25	HA53	71C/80A	4	6000
22,7	217	1,9	60,25	HA63	71C/80A	4	8000
22,6	223	1,1	61,87	HA52	80A	4	6000
22,6	223	1,7	61,87	HA62	80A	4	8000
22,2	223	1,1	61,83	H043	71C/80A	4	6600
20,7	246	1,5	44,95	HA62	80B	6	8000
20,5	248	1,7	45,36	H052	80B	6	8000
20,2	252	2,9	46,06	H062	80B	6	12000
18,9	269	1,6	49,13	H052	80B	6	8000
18,8	262	1,6	72,75	H053	71C/80A	4	8000
18,7	273	1,2	49,78	HA62	80B	6	8000
18,7	267	1,5	49,80	HA63	80B	6	8000
18,3	270	1,5	74,88	HA63	71C/80A	4	8000
16,6	307	1,4	56,11	H052	80B	6	8000
16,0	309	2,3	85,82	H063	71C/80A	4	12000
15,8	315	1,4	58,81	H053	80B	6	8000
15,6	317	1,3	88,02	HA63	71C/80A	4	8000
15,4	323	1,3	60,25	HA63	80B	6	8000
15,1	326	1,3	90,51	H053	71C/80A	4	8000
15,0	339	1,1	61,87	HA62	80B	6	8000
14,5	341	2,1	94,76	H063	71C/80A	4	12000
12,8	390	1,1	72,75	H053	80B	6	8000
12,6	393	1,1	108,95	H053	71C/80A	4	8000
12,4	402	1,0	74,88	HA63	80B	6	8000
12,3	402	1,0	111,61	HA63	71C/80A	4	8000
11,6	425	1,7	118,00	H063	71C/80A	4	12000
10,8	460	1,6	85,82	H063	80B	6	12000
10,1	488	1,5	135,40	H063	71C/80A	4	12000
9,8	508	1,4	94,76	H063	80B	6	12000
9,8	501	3,1	142,15	H083	80A	4	18000
9,5	526	2,9	98,09	H083	80B	6	18000
9,2	539	1,3	149,51	H063	71C/80A	4	12000
9,0	546	2,8	154,76	H083	80A	4	18000
8,6	573	2,7	162,35	H083	80A	4	18000
8,2	605	2,5	112,78	H083	80B	6	18000

6.1 H/HA GETRIEBEMOTOREN (50Hz)

0,55 kW

n2 [rpm]	M2 [Nm]	fs	i	Getriebe	Motor Baugröße	Motor Pole	Fr2 [N]
8,0	615	1,2	170,67	H063	71C/80A	4	12000
7,9	633	1,1	118,00	H063	80B	6	12000
7,8	632	2,4	179,13	H083	80A	4	18000
7,5	667	2,3	124,44	H083	80B	6	18000
7,4	671	1,1	186,18	H063	71C/80A	4	12000
7,2	688	2,2	195,07	H083	80A	4	18000
6,5	762	2,0	142,15	H083	80B	6	18000
6,3	786	2,0	222,78	H083	80A	4	18000
6,0	830	1,8	154,76	H083	80B	6	18000
5,7	871	1,8	162,35	H083	80B	6	18000
5,2	961	1,6	179,13	H083	80B	6	18000
4,8	1046	1,5	195,07	H083	80B	6	18000
4,2	1195	1,3	222,78	H083	80B	6	18000

0,75 kW

n2 [rpm]	M2 [Nm]	fs	i	Getriebe	Motor Baugröße	Motor Pole	Fr2 [N]
994,8	7	3,0	1,44	H041	80B	4	675
987,4	7	3,0	1,45	HA41	80B	4	508
715,0	10	2,2	2,00	H041	80B	4	744
640,0	11	1,9	1,44	H041	80C/90S	6	767
635,2	11	1,9	1,45	HA41	80C	6	588
635,2	11	3,1	1,45	HA51	80C/90S	6	1622
550,0	13	2,1	2,55	H041	80B	4	802
549,0	13	1,3	2,55	HA31	80B	4	611
526,8	13	2,0	2,71	H041	80B	4	811
475,5	15	1,2	2,94	HA31	80B	4	641
475,5	15	1,4	2,94	HA41	80B	4	648
475,5	15	2,3	2,94	HA51	80B	4	1786
460,5	15	2,3	3,11	H041	80B	4	842
460,0	15	1,4	2,00	H041	80C/90S	6	842
440,7	16	1,1	3,18	HA31	80B	4	657
432,9	16	3,1	2,13	H051	80C/90S	6	2195
417,0	17	1,0	3,36	HA31	80B	4	670
390,2	18	2,1	3,59	H041	80B	4	881
361,4	19	1,3	2,55	H041	80C/90S	6	898
357,8	20	3,1	2,57	H051	80C/90S	6	2328
338,9	21	1,3	2,71	H041	80C/90S	6	913
333,3	21	1,8	4,20	H041	80B	4	918
312,5	22	1,5	2,94	HA51	80C/90S	6	2054
296,3	24	1,4	3,11	H041	80C/90S	6	945
294,7	24	1,1	4,75	HA41	80B	4	760

6.1 H/HA GETRIEBEMOTOREN (50Hz)

0,75 kW

n2 [rpm]	M2 [Nm]	fs	i	Getriebe	Motor Baugröße	Motor Pole	Fr2 [N]
294,7	24	1,8	4,75	HA51	80B	4	2095
290,5	24	2,8	3,17	H051	80C/90S	6	2480
280,0	25	1,5	5,00	H041	80B	4	960
272,4	26	3,3	5,25	H051	80B	4	2500
265,8	26	2,2	5,38	HA32	80B	4	1089
262,2	27	1,6	5,45	HA51	80B	4	2178
260,0	27	1,6	5,50	H041	80B	4	977
256,4	27	1,4	3,59	H041	80C/90S	6	980
249,5	28	2,7	3,69	H051	80C/90S	6	2500
240,6	29	2,9	5,82	H051	80B	4	2500
234,8	30	1,5	6,09	H041	80B	4	1000
230,0	31	2,5	4,00	H051	80C/90S	6	2500
224,7	31	2,5	6,23	H032	80B	4	4083
219,0	32	1,2	4,20	H041	80C/90S	6	1000
214,8	32	1,8	6,52	HA32	80B	4	1169
209,8	33	2,8	4,38	HA61	80C/90S	6	3511
195,9	35	1,9	4,70	H032	80C/90S	6	4236
195,0	36	2,4	7,33	H051	80B	4	2500
193,7	36	1,2	4,75	HA51	80C/90S	6	2409
192,9	36	2,2	4,77	H051	80C/90S	6	2500
188,0	37	1,0	5,00	H041	90S	6	1000
184,5	38	2,0	7,75	HA61	80B	4	3665
182,6	38	1,1	7,67	H041	80B	4	1000
180,4	38	2,4	7,76	H032	80B	4	4336
175,2	40	2,1	5,25	H051	80C/90S	6	2500
172,6	40	1,4	8,11	HA32	80B	4	1257
172,6	40	2,4	8,11	HA42	80B	4	2647
171,0	41	1,4	5,38	HA32	80C	6	1261
171,0	41	2,5	5,38	HA42	80C/90S	6	2655
168,7	42	1,0	5,45	HA51	80C/90S	6	2523
167,3	42	1,0	5,50	H041	80C/90S	6	1000
167,2	42	2,1	8,38	H051	80B	4	2500
163,4	43	1,1	8,75	H041	80B	4	1000
158,1	44	1,9	5,82	H051	80C/90S	6	2500
157,9	44	2,2	8,87	H032	80B	4	4492
147,7	47	1,6	6,23	H032	80C/90S	6	4566
141,2	49	1,2	6,52	HA32	80C	6	1344
141,2	49	2,1	6,52	HA42	80C/90S	6	2830
138,0	50	2,0	10,14	H032	80B	4	4651
131,3	53	1,1	10,67	HA61	80B	4	4106
128,0	54	2,1	7,19	H042	80C/90S	6	6138
128,0	54	1,2	10,94	HA32	80B	4	1389

6.1 H/HA GETRIEBEMOTOREN (50Hz)

0,75 kW

n2 [rpm]	M2 [Nm]	fs	i	Getriebe	Motor Baugröße	Motor Pole	Fr2 [N]
128,0	54	2,0	10,94	HA42	80B	4	2924
125,5	56	1,5	7,33	H051	80C/90S	6	2500
125,5	56	2,6	7,33	H061	80C/90S	6	3700
119,0	58	1,8	11,76	H032	80B	4	4827
118,7	59	1,3	7,75	HA61	80C/90S	6	4245
118,5	59	1,5	7,76	H032	80C/90S	6	4826
113,4	61	1,5	8,11	HA42	80C/90S	6	3044
109,9	64	1,3	8,38	H051	80C/90S	6	2500
109,9	64	2,3	8,38	H061	80C/90S	6	3700
105,7	65	1,6	13,25	HA42	80B	4	3117
103,8	67	1,4	8,87	H032	80C/90S	6	4983
103,2	67	2,3	8,91	H042	80C/90S	6	6515
103,2	67	2,7	13,57	H042	80B	4	6521
102,0	67	1,8	13,72	H032	80B	4	5010
96,6	71	2,8	14,50	HA52	80B (1)	4	4015
95,5	72	1,7	14,66	H032	80B	4	5088
90,7	77	1,3	10,14	H032	80C/90S	6	5141
89,2	78	2,2	10,31	H042	80C/90S	6	6600
87,7	78	2,3	15,96	H042	80B	4	6600
84,9	81	1,2	16,49	HA42	80B	4	3353
84,1	83	1,3	10,94	HA42	80C/90S	6	3363
83,5	82	1,7	16,77	H032	80B	4	5245
82,8	83	2,6	16,91	HA52	80B	4	4227
78,9	88	2,3	11,67	HA52	80C/90S	6	4295
78,2	89	1,2	11,76	H032	80C/90S	6	5311
78,0	89	2,0	11,80	H042	80C/90S	6	6600
76,9	89	1,6	18,20	H032	80B	4	5339
73,7	93	1,9	19,00	H042	80B	4	6600
70,4	98	1,5	19,90	H032	80B	4	5440
69,4	100	1,0	13,25	HA42	80C/90S	6	3585
69,1	100	1,1	20,26	HA42	80B	4	3591
68,4	100	2,1	20,46	HA52	80B	4	4504
67,8	102	1,8	13,57	H042	80C/90S	6	6600
67,1	104	1,2	13,72	H032	80C/90S	6	5482
66,7	103	1,8	21,00	H042	80B	4	6600
63,4	109	1,8	14,50	HA52	80C/90S	6	4618
62,8	111	1,1	14,66	H032	80C/90S	6	5500
61,7	111	1,3	22,68	H032	80B	4	5500
60,5	114	1,7	23,15	H042	80B	4	6600
58,7	117	1,2	23,83	H032	80B	4	5500
57,6	120	1,5	15,96	H042	80C/90S	6	6600
56,7	121	2,8	24,71	H052	80B	4	8000

(1) Nur mit Bremsmotor (TBS)

6.1 H/HA GETRIEBEMOTOREN (50Hz)

0,75 kW

n2 [rpm]	M2 [Nm]	fs	i	Getriebe	Motor Baugröße	Motor Pole	Fr2 [N]
55,4	125	2,6	16,59	H052	80C/90S	6	8000
55,1	125	1,6	25,43	HA52	80B	4	4842
55,1	125	2,5	25,43	HA62	80B	4	7147
54,9	127	1,1	16,77	H032	80C/90S	6	5500
54,4	128	1,7	16,91	HA52	80C/90S	6	4861
53,8	128	1,5	26,04	H042	80B	4	6600
53,5	129	2,8	26,18	H052	80B	4	8000
53,0	130	1,1	26,39	H032	80B	4	5500
51,1	136	2,4	18,00	H052	80C/90S	6	8000
50,9	135	1,5	27,50	H042	80B	4	6600
50,5	137	1,1	18,20	H032	80C/90S	6	5500
49,2	140	2,5	28,44	H052	80B	4	8000
48,4	143	1,3	19,00	H042	80C/90S	6	6600
47,1	146	1,0	29,70	H032	80B	4	5500
46,8	147	1,5	29,89	HA52	80B	4	5110
46,8	147	2,2	29,89	HA62	80B	4	7543
46,1	151	2,2	19,97	H052	80C/90S	6	8000
46,0	150	1,6	30,45	H042	80B	4	6600
45,0	154	1,3	20,46	HA52	80C/90S	6	5180
45,0	154	2,1	20,46	HA62	80C/90S	6	7646
44,4	155	2,7	31,52	H052	80B	4	8000
43,8	159	1,1	21,00	H042	80C/90S	6	6600
42,6	162	1,1	32,89	H032	80B	4	5500
42,5	164	2,1	21,67	H052	80C/90S	6	8000
42,4	162	2,6	33,00	H052	80B	4	8000
41,1	167	1,4	34,10	H042	80B	4	6600
39,7	175	1,1	23,15	H042	80C/90S	6	6600
38,7	178	1,4	36,17	HA52	80B	4	5445
38,7	178	2,3	36,17	HA62	80B	4	8000
37,2	186	1,8	24,71	H052	80C/90S	6	8000
37,1	185	1,3	37,76	H042	80B	4	6600
36,2	192	1,1	25,43	HA52	80C/90S	6	5570
36,2	192	1,6	25,43	HA62	80C/90S	6	8000
35,9	191	2,2	38,98	H052	80B	4	8000
35,1	198	1,8	26,18	H052	80C/90S	6	8000
32,4	215	1,6	28,44	H052	80C/90S	6	8000
32,0	215	1,1	43,75	H042	80B	4	6600
31,4	221	2,6	29,33	H062	80C/90S	6	12000
31,1	221	1,1	44,95	HA52	80B	4	5855
31,1	221	1,7	44,95	HA62	80B	4	8000
30,9	223	1,9	45,36	H052	80B	4	8000
30,8	226	1,4	29,89	HA62	80C/90S	6	8000

6.1 H/HA GETRIEBEMOTOREN (50Hz)

0,75 kW

n2 [rpm]	M2 [Nm]	fs	i	Getriebe	Motor Baugröße	Motor Pole	Fr2 [N]
30,4	226	3,2	46,06	H062	80B	4	12000
30,2	230	1,0	30,45	H042	80C/90S	6	6600
29,5	233	1,0	47,53	H042	80B	4	6600
29,2	238	1,8	31,52	H052	80C/90S	6	8000
28,8	242	3,0	32,00	H062	80C/90S	6	12000
28,5	241	1,7	49,13	H052	80B	4	8000
28,1	244	1,0	49,78	HA52	80B	4	6000
28,1	239	1,1	49,80	HA53	80B	4	6000
28,1	244	1,3	49,78	HA62	80B	4	8000
28,1	239	1,7	49,80	HA63	80B	4	8000
27,9	249	1,7	33,00	H052	80C/90S	6	8000
25,4	273	1,5	36,17	HA62	80C/90S	6	8000
24,9	276	1,5	56,11	H052	80B	4	8000
24,9	279	2,4	36,99	H062	80C/90S	6	12000
23,8	283	1,5	58,81	H053	80B	4	8000
23,6	294	1,4	38,98	H052	80C/90S	6	8000
23,2	290	1,4	60,25	HA63	80B	4	8000
22,8	304	2,4	40,33	H062	80C/90S	6	12000
22,6	304	1,2	61,87	HA62	80B	4	8000
20,5	339	1,1	44,95	HA62	80C/90S	6	8000
20,3	342	1,2	45,36	H052	80C/90S	6	8000
20,0	348	2,1	46,06	H062	80C/90S	6	12000
19,2	350	1,2	72,75	H053	80B	4	8000
18,7	371	1,1	49,13	H052	80C/90S	6	8000
18,7	360	1,1	74,88	HA63	80B	4	8000
18,6	366	2,0	49,45	H063	90S	6	12000
18,5	368	1,1	49,80	HA63	80C/90S	6	8000
16,8	415	1,0	56,11	H052	90S	6	8000
16,8	404	1,8	54,61	H063	90S	6	12000
16,3	413	1,7	85,82	H063	80B	4	12000
16,0	425	1,0	58,81	H053	90S	6	8000
15,9	423	1,0	90,51	H053	80B	4	8000
14,8	456	1,6	94,76	H063	80B	4	12000
14,3	472	3,3	98,09	H083	80B	4	18000
13,5	503	1,4	68,00	H063	90S	6	12000
12,9	528	2,9	71,48	H083	80C/90S	6	18000
12,4	542	2,8	112,78	H083	80B	4	18000
11,9	567	1,3	118,00	H063	80B	4	12000
11,7	583	2,6	78,87	H083	80C/90S	6	18000
11,3	598	2,6	124,44	H083	80B	4	18000
10,8	632	2,4	85,56	H083	80C/90S	6	18000
10,7	634	1,1	85,82	H063	80C/90S	6	12000

6.1 H/HA GETRIEBEMOTOREN (50Hz)

0,75 kW

n2 [rpm]	M2 [Nm]	fs	i	Getriebe	Motor Baugröße	Pole	Fr2 [N]
10,3	651	1,1	135,40	H063	80B	4	12000
9,8	684	2,2	142,15	H083	80B	4	18000
9,7	700	1,0	94,76	H063	80C/90S	6	12000
9,4	719	1,0	149,51	H063	80B	4	12000
9,4	725	2,1	98,09	H083	80C/90S	6	18000
9,0	744	2,1	154,76	H083	80B	4	18000
8,6	781	2,0	162,35	H083	80B	4	18000
8,2	834	1,8	112,78	H083	80C/90S	6	18000
7,8	861	1,8	179,13	H083	80B	4	18000
7,4	920	1,7	124,44	H083	80C/90S	6	18000
7,2	938	1,6	195,07	H083	80B	4	18000
6,5	1051	1,5	142,15	H083	80C/90S	6	18000
6,4	1060	2,8	143,42	H103	90S	6	22000
6,3	1071	1,4	222,78	H083	80B	4	18000
5,9	1144	1,3	154,76	H083	80C/90S	6	18000
5,7	1200	1,3	162,35	H083	80C/90S	6	18000
5,7	1189	2,5	160,82	H103	90S	6	22000
5,1	1324	1,2	179,13	H083	80C/90S	6	18000
5,1	1338	2,2	181,07	H103	90S	6	22000
4,7	1442	1,1	195,07	H083	80C/90S	6	18000
4,7	1435	2,1	194,21	H103	90S	6	22000
4,3	1593	1,9	215,45	H103	90S	6	22000
3,8	1793	1,5	242,59	H103	90S	6	22000

0,92 kW

n2 [rpm]	M2 [Nm]	fs	i	Getriebe	Motor Baugröße	Pole	Fr2 [N]
973,9	9	2,4	1,44	H041	80C (1)	4	672
966,7	9	2,4	1,45	HA41	80C (1)	4	512
700,0	12	1,7	2,00	H041	80C (1)	4	738
550,0	15	1,7	2,55	H041	80C (1)	4	788
549,0	16	1,0	2,55	HA31	80C (1)	4	611
515,8	17	1,6	2,71	H041	80C (1)	4	802
475,5	18	1,2	2,94	HA41	80C (1)	4	648
475,5	18	1,9	2,94	HA51	80C (1)	4	1786
450,8	19	1,8	3,11	H041	80C (1)	4	831
390,2	22	1,7	3,59	H041	80C (1)	4	862
350,0	24	3,2	4,00	H051	80C (1)	4	2325
333,3	26	1,5	4,20	H041	80C (1)	4	896
298,1	28	2,4	4,70	H032	80C (1)	4	3715
294,7	29	1,5	4,75	HA51	80C (1)	4	2095
293,5	29	2,8	4,77	H051	80C (1)	4	2450

(1) Nur mit Bremsmotor (TBS)

6.1 H/HA GETRIEBEMOTOREN (50Hz)

0,92 kW

n2 [rpm]	M2 [Nm]	fs	i	Getriebe	Motor Baugröße	Motor Pole	Fr2 [N]
280,0	30	1,2	5,00	H041	80C (1)	4	934
266,7	32	2,7	5,25	H051	80C (1)	4	2500
260,3	32	1,8	5,38	HA32	80C (1)	4	1096
256,7	33	1,3	5,45	HA51	80C (1)	4	2194
254,5	33	1,3	5,50	H041	80C (1)	4	954
240,6	35	2,4	5,82	H051	80C (1)	4	2500
229,9	37	1,2	6,09	H041	80C (1)	4	975
224,7	38	2,0	6,23	H032	80C (1)	4	4010
214,8	39	1,5	6,52	HA32	80C (1)	4	1169
214,8	39	2,6	6,52	HA42	80C (1)	4	2461
194,8	43	2,7	7,19	H042	80C (1)	4	5376
190,9	45	1,9	7,33	H051	80C (1)	4	2500
190,9	45	3,2	7,33	H061	80C (1)	4	3700
180,6	47	1,6	7,75	HA61	80C (1)	4	3691
180,4	47	1,9	7,76	H032	80C (1)	4	4246
172,6	49	1,1	8,11	HA32	80C (1)	4	1257
172,6	49	1,9	8,11	HA42	80C (1)	4	2647
167,2	51	1,7	8,38	H051	80C (1)	4	2500
167,2	51	2,8	8,38	H061	80C (1)	4	3700
157,9	53	1,8	8,87	H032	80C (1)	4	4389
157,1	54	2,8	8,91	H042	80C (1)	4	5712
138,0	61	1,7	10,14	H032	80C (1)	4	4533
135,7	62	2,8	10,31	H042	80C (1)	4	5946
128,0	66	1,6	10,94	HA42	80C (1)	4	2924
120,0	70	2,9	11,67	HA52	80C (1)	4	3735
119,0	71	1,5	11,76	H032	80C (1)	4	4691
118,6	71	2,5	11,80	H042	80C (1)	4	6165
105,7	80	1,3	13,25	HA42	80C (1)	4	3117
103,2	82	2,2	13,57	H042	80C (1)	4	6396
102,0	83	1,5	13,72	H032	80C (1)	4	4851
96,6	87	2,3	14,50	HA52	80C (1)	4	4015
95,5	88	1,4	14,66	H032	80C (1)	4	4918
87,7	96	1,9	15,96	H042	80C (1)	4	6600
84,9	99	1,0	16,49	HA42	80C (1)	4	3353
83,5	101	1,4	16,77	H032	80C (1)	4	5051
82,8	102	2,1	16,91	HA52	80C (1)	4	4227
76,9	110	1,3	18,20	H032	80C (1)	4	5129
73,7	114	1,6	19,00	H042	80C (1)	4	6600
70,4	120	1,2	19,90	H032	80C (1)	4	5209
70,1	120	2,8	19,97	H052	80C (1)	4	8000
68,4	123	1,7	20,46	HA52	80C (1)	4	4504
68,4	123	2,7	20,46	HA62	80C (1)	4	6647

(1) Nur mit Bremsmotor (TBS)

6.1 H/HA GETRIEBEMOTOREN (50Hz)

0,92 kW

n2 [rpm]	M2 [Nm]	fs	i	Getriebe	Motor Baugröße	Motor Pole	Fr2 [N]
66,7	127	1,4	21,00	H042	80C (1)	4	6600
64,6	131	2,6	21,67	H052	80C (1)	4	8000
61,7	137	1,1	22,68	H032	80C (1)	4	5320
60,5	139	1,3	23,15	H042	80C (1)	4	6600
58,7	144	1,0	23,83	H032	80C (1)	4	5359
56,7	149	2,3	24,71	H052	80C (1)	4	8000
55,1	153	1,3	25,43	HA52	80C (1)	4	4842
55,1	153	2,0	25,43	HA62	80C (1)	4	7147
53,8	157	1,2	26,04	H042	80C (1)	4	6600
53,5	158	2,2	26,18	H052	80C (1)	4	8000
50,9	166	1,2	27,50	H042	80C (1)	4	6600
49,2	171	2,1	28,44	H052	80C (1)	4	8000
46,8	180	1,2	29,89	HA52	80C (1)	4	5110
46,8	180	1,8	29,89	HA62	80C (1)	4	7543
46,0	183	1,3	30,45	H042	80C (1)	4	6600
44,4	190	2,2	31,52	H052	80C (1)	4	8000
42,4	199	2,1	33,00	H052	80C (1)	4	8000
41,1	205	1,2	34,10	H042	80C (1)	4	6600
38,7	218	1,2	36,17	HA52	80C (1)	4	5445
38,7	218	1,8	36,17	HA62	80C (1)	4	8000
37,8	223	3,1	36,99	H062	80C (1)	4	12000
37,1	228	1,0	37,76	H042	80C (1)	4	6600
35,9	235	1,8	38,98	H052	80C (1)	4	8000
34,7	243	3,0	40,33	H062	80C (1)	4	12000
31,1	271	1,4	44,95	HA62	80C (1)	4	8000
30,9	273	1,5	45,36	H052	80C (1)	4	8000
30,4	278	2,6	46,06	H062	80C (1)	4	12000
28,5	296	1,4	49,13	H052	80C (1)	4	8000
28,1	300	1,1	49,78	HA62	80C (1)	4	8000
28,1	294	1,4	49,80	HA63	80C (1)	4	8000
24,9	338	1,2	56,11	H052	80C (1)	4	8000
23,8	347	1,2	58,81	H053	80C (1)	4	8000
23,2	355	1,1	60,25	HA63	80C (1)	4	8000
22,6	373	1,0	61,87	HA62	80C (1)	4	8000
17,8	465	3,3	78,87	H083	80C (1)	4	18000
16,4	505	3,0	85,56	H083	80C (1)	4	18000
16,3	506	1,4	85,82	H063	80C (1)	4	12000
14,8	559	1,3	94,76	H063	80C (1)	4	12000
14,3	579	2,7	98,09	H083	80C (1)	4	18000
12,4	665	2,3	112,78	H083	80C (1)	4	18000
11,9	696	1,0	118,00	H063	80C (1)	4	12000
11,3	734	2,1	124,44	H083	80C (1)	4	18000

(1) Nur mit Bremsmotor (TBS)

6.1 H/HA GETRIEBEMOTOREN (50Hz)

0,92 kW

n2 [rpm]	M2 [Nm]	fs	i	Getriebe	Motor Baugröße	Pole	Fr2 [N]
9,8	839	1,8	142,15	H083	80C (1)	4	18000
9,0	913	1,7	154,76	H083	80C (1)	4	18000
8,6	958	1,6	162,35	H083	80C (1)	4	18000
7,8	1057	1,5	179,13	H083	80C (1)	4	18000
7,2	1151	1,3	195,07	H083	80C (1)	4	18000
6,3	1314	1,2	222,78	H083	80C (1)	4	18000

1,10 kW

n2 [rpm]	M2 [Nm]	fs	i	Getriebe	Motor Baugröße	Pole	Fr2 [N]
980,9	10	2,0	1,44	H041	80D/90S	4	663
973,6	10	2,0	1,45	HA41	80D (1)	4	510
966,7	11	3,2	1,45	HA51	80D/90S	4	1410
738,6	14	2,4	1,27	H051	90L/100LR	6	1839
700,0	15	1,4	2,00	H041	80D/90S	4	727
663,5	15	3,3	2,13	H051	80D/90S	4	1901
653,9	16	1,3	1,44	H041	90L	6	739
649,0	16	2,1	1,45	HA51	90L	6	1610
550,0	19	1,4	2,55	H041	80D/90S	4	774
548,3	19	3,2	2,57	H051	80D/90S	4	2015
519,5	20	1,3	2,71	H041	80D/90S	4	786
478,9	21	1,6	2,94	HA51	80D/90S	4	1782
450,8	23	1,5	3,11	H041	80D/90S	4	814
445,3	23	3,0	3,17	H051	80D/90S	4	2145
437,6	24	2,2	2,13	H051	90L/100LR	6	2155
393,0	26	1,5	3,59	H041	80D/90S	4	841
382,4	27	2,9	3,69	H051	80D/90S	4	2245
372,0	28	2,8	2,50	HA61	90L/100LR	6	2901
365,6	28	2,1	2,57	H051	90L/100LR	6	2273
352,5	29	2,7	4,00	H051	80D/90S	4	2299
333,3	31	1,2	4,20	H041	80D/90S	4	873
321,6	32	3,0	4,38	HA61	80D/90S	4	3045
315,8	33	1,0	2,94	HA51	90L	6	2047
302,7	34	1,0	3,11	H041	90L	6	890
300,3	34	2,1	4,70	H032	80D/90S	4	3650
296,8	35	2,0	3,17	H051	90L/100LR	6	2416
296,8	35	3,2	3,17	H061	90L/100LR	6	3700
294,7	35	1,2	4,75	HA51	80D/90S	4	2095
293,5	35	2,3	4,77	H051	80D/90S	4	2425
282,0	36	1,1	5,00	H041	80D/90S	4	905
268,6	38	2,2	5,25	H051	80D/90S	4	2488
262,1	38	1,5	5,38	HA32	80D (1)	4	1094

(1) Nur mit Bremsmotor (TBS)

6.1 H/HA GETRIEBEMOTOREN (50Hz)

1,10 kW

n2 [rpm]	M2 [Nm]	fs	i	Getriebe	Motor Baugröße	Pole	Fr2 [N]
260,3	39	2,6	5,38	HA42	80D/90S	4	2308
256,7	40	1,1	5,45	HA51	80D/90S	4	2194
256,4	40	1,1	5,50	H041	80D/90S	4	922
252,2	41	1,9	3,69	H051	90L/100LR	6	2500
252,2	41	3,1	3,69	H061	90L/100LR	6	3700
242,3	42	2,0	5,82	H051	80D/90S	4	2500
235,0	44	1,8	4,00	H051	90L/100LR	6	2500
235,0	44	2,9	4,00	H061	90L/100LR	6	3700
226,4	45	1,7	6,23	H032	80D/90S	4	3927
216,3	47	1,2	6,52	HA32	80D (1)	4	1166
216,3	47	2,2	6,52	HA42	80D/90S	4	2455
212,1	49	1,9	4,38	HA61	90L/100LR	6	3499
200,2	51	1,4	4,70	H032	90L/100LR	6	4043
195,0	53	1,5	4,77	H051	90L/100LR	6	2500
195,0	53	2,6	4,77	H061	90L/100LR	6	3700
194,8	52	2,2	7,19	H042	80D/90S	4	5306
192,3	53	1,6	7,33	H051	80D/90S	4	2500
192,3	53	2,7	7,33	H061	80D/90S	4	3700
181,9	56	1,4	7,75	HA61	80D/90S	4	3682
181,6	56	1,6	7,76	H032	80D/90S	4	4144
177,1	58	1,5	5,25	H051	90L/100LR	6	2500
177,1	58	2,5	5,25	H061	90L/100LR	6	3700
173,9	58	1,6	8,11	HA42	80D/90S	4	2640
172,9	59	1,7	5,38	HA42	90L	6	2645
170,3	60	1,9	5,46	H042	90L/100LR	6	5500
168,4	61	1,4	8,38	H051	80D/90S	4	2500
168,4	61	2,4	8,38	H061	80D/90S	4	3700
161,6	64	1,3	5,82	H051	90L/100LR	6	2500
161,6	64	2,3	5,82	H061	90L/100LR	6	3700
158,2	64	2,4	8,91	H042	80D/90S	4	5614
157,9	64	1,5	8,87	H032	80D/90S	4	4280
149,5	68	2,5	6,22	HA52	90L/100LR	6	3471
149,3	68	1,1	6,23	H032	90L/100LR	6	4327
144,2	71	1,4	6,52	HA42	90L	6	2810
139,0	73	1,4	10,14	H032	80D/90S	4	4402
136,7	74	2,3	10,31	H042	80D/90S	4	5835
129,4	79	1,5	7,19	H042	90L/100LR	6	5912
128,0	79	1,4	10,94	HA42	80D/90S	4	2924
126,8	81	1,0	7,33	H051	90L	6	2500
126,8	81	1,8	7,33	H061	90L/100LR	6	3700
120,3	85	2,0	7,73	HA52	90L/100LR	6	3732
120,0	84	2,4	11,67	HA52	80D/90S	4	3735

(1) Nur mit Bremsmotor (TBS)

6.1 H/HA GETRIEBEMOTOREN (50Hz)

1,10 kW

n2 [rpm]	M2 [Nm]	fs	i	Getriebe	Motor Baugröße	Pole	Fr2 [N]
119,8	85	1,1	7,76	H032	90L/100LR	6	4532
119,0	85	1,2	11,76	H032	80D/90S	4	4547
118,6	85	2,1	11,80	H042	80D/90S	4	6050
114,7	89	1,1	8,11	HA42	90L	6	3033
111,0	93	1,6	8,38	H061	90L/100LR	6	3700
110,1	93	3,2	8,44	H081	90L	6	4000
109,1	93	2,6	8,53	H052	90L/100LR	6	7965
106,4	95	1,1	13,25	HA42	80D/90S	4	3110
104,3	98	1,6	8,91	H042	90L/100LR	6	6238
103,2	98	1,9	13,57	H042	80D/90S	4	6263
102,0	99	1,2	13,72	H032	80D/90S	4	4683
97,3	105	2,5	9,56	H052	90L/100LR	6	8000
97,2	104	1,9	14,50	HA52	80D/90S	4	4006
96,4	106	2,0	9,64	HA52	90L/100LR	6	4017
95,5	106	1,2	14,66	H032	80D/90S	4	4739
90,2	113	1,5	10,31	H042	90L/100LR	6	6458
87,7	115	1,6	15,96	H042	80D/90S	4	6509
84,4	120	2,7	16,59	H052	80D/90S	4	8000
83,5	121	1,1	16,77	H032	80D/90S	4	4845
82,8	122	1,8	16,91	HA52	80D/90S	4	4227
80,8	126	2,2	11,51	H052	90L/100LR	6	8000
79,7	128	1,6	11,67	HA52	90L/100LR	6	4280
79,7	128	2,5	11,67	HA62	90L/100LR	6	6317
78,8	129	1,4	11,80	H042	90L/100LR	6	6600
77,8	130	2,6	18,00	H052	80D/90S	4	8000
76,9	131	1,1	18,20	H032	80D/90S	4	4905
73,7	137	1,3	19,00	H042	80D/90S	4	6600
70,4	143	1,0	19,90	H032	80D/90S	4	4965
70,1	144	2,3	19,97	H052	80D/90S	4	8000
68,5	149	1,2	13,57	H042	90L/100LR	6	6600
68,4	147	1,4	20,46	HA52	80D/90S	4	4504
68,4	147	2,3	20,46	HA62	80D/90S	4	6647
66,7	151	1,2	21,00	H042	80D/90S	4	6600
65,3	156	2,0	14,24	H052	90L/100LR	6	8000
64,6	156	2,2	21,67	H052	80D/90S	4	8000
64,1	159	1,3	14,50	HA52	90L/100LR	6	4602
64,1	159	1,9	14,50	HA62	90L/100LR	6	6792
60,5	167	1,1	23,15	H042	80D/90S	4	6600
58,3	175	1,0	15,96	H042	90L/100LR	6	6600
56,7	178	1,9	24,71	H052	80D/90S	4	8000
56,0	182	1,8	16,59	H052	90L/100LR	6	8000
55,1	183	1,1	25,43	HA52	80D/90S	4	4842

6.1 H/HA GETRIEBEMOTOREN (50Hz)

1,10 kW

n2 [rpm]	M2 [Nm]	fs	i	Getriebe	Motor Baugröße	Pole	Fr2 [N]
55,1	183	1,7	25,43	HA62	80D/90S	4	7147
55,0	185	1,2	16,91	HA52	90L/100LR	6	4844
55,0	185	1,9	16,91	HA62	90L/100LR	6	7150
53,8	188	1,0	26,04	H042	80D/90S	4	6600
53,5	189	1,9	26,18	H052	80D/90S	4	8000
51,7	197	1,7	18,00	H052	90L/100LR	6	8000
50,9	198	1,0	27,50	H042	80D/90S	4	6600
49,2	205	1,7	28,44	H052	80D/90S	4	8000
47,7	211	2,7	29,33	H062	80D/90S	4	12000
46,8	215	1,0	29,89	HA52	80D/90S	4	5110
46,8	215	1,5	29,89	HA62	80D/90S	4	7543
46,6	219	1,5	19,97	H052	90L/100LR	6	8000
46,0	219	1,1	30,45	H042	80D/90S	4	6600
45,5	224	1,5	20,46	HA62	90L/100LR	6	7618
44,4	227	1,8	31,52	H052	80D/90S	4	8000
43,8	231	3,1	32,00	H062	80D/90S	4	12000
42,9	237	1,4	21,67	H052	90L/100LR	6	8000
42,4	238	1,8	33,00	H052	80D/90S	4	8000
40,0	255	2,4	23,27	H062	90L/100LR	6	12000
39,5	255	1,0	36,17	HA52	90S	4	5407
38,7	261	1,5	36,17	HA62	80D/90S	4	8000
37,8	266	2,6	36,99	H062	80D/90S	4	12000
37,6	271	1,2	24,71	H052	90L/100LR	6	8000
36,6	279	1,1	25,43	HA62	90L/100LR	6	8000
36,2	281	2,2	25,70	H062	90L/100LR	6	12000
35,9	281	1,5	38,98	H052	80D/90S	4	8000
35,5	287	1,2	26,18	H052	90L/100LR	6	8000
34,7	291	2,5	40,33	H062	80D/90S	4	12000
32,7	311	1,1	28,44	H052	90L/100LR	6	8000
31,7	321	1,8	29,33	H062	90L/100LR	6	12000
31,4	324	1,0	29,89	HA62	90L	6	8000
31,1	324	1,2	44,95	HA62	80D/90S	4	8000
30,9	327	1,3	45,36	H052	80D/90S	4	8000
30,4	332	2,2	46,06	H062	80D/90S	4	12000
29,5	345	1,2	31,52	H052	90L/100LR	6	8000
29,1	350	2,1	32,00	H062	90L/100LR	6	12000
28,5	354	1,2	49,13	H052	80D/90S	4	8000
28,3	349	2,1	49,45	H063	90S	4	12000
28,2	361	1,2	33,00	H052	90L	6	8000
28,1	351	1,2	49,80	HA63	80D/90S	4	8000
25,7	396	1,0	36,17	HA62	90L	6	8000
25,6	385	1,9	54,61	H063	90S	4	12000

6.1 H/HA GETRIEBEMOTOREN (50Hz)

1,10 kW

n2 [rpm]	M2 [Nm]	fs	i	Getriebe	Motor Baugröße	Pole	Fr2 [N]
25,1	405	1,7	36,99	H062	90L/100LR	6	12000
24,9	404	1,0	56,11	H052	80D/90S	4	8000
24,4	418	1,0	38,98	H052	100LR	6	8000
24,0	424	3,2	38,70	H082	90L	6	18000
23,8	415	1,0	58,81	H053	80D/90S	4	8000
23,1	442	1,6	40,33	H062	90L/100LR	6	12000
21,8	468	2,9	42,75	H082	90L/100LR	6	18000
20,6	480	1,5	68,00	H063	90S	4	12000
20,2	504	1,4	46,06	H062	90L/100LR	6	12000
19,6	504	3,0	71,48	H083	80D/90S	4	18000
19,3	527	2,6	48,13	H082	90L/100LR	6	18000
18,8	530	1,4	49,45	H063	90L/100LR	6	12000
17,8	556	2,8	78,87	H083	80D/90S	4	18000
17,0	586	1,2	54,61	H063	90L/100LR	6	12000
16,5	606	2,3	56,53	H083	90L/100LR	6	18000
16,4	603	2,5	85,56	H083	80D/90S	4	18000
16,3	605	1,2	85,82	H063	80D/90S	4	12000
14,8	668	1,1	94,76	H063	80D/90S	4	12000
14,3	692	2,2	98,09	H083	80D/90S	4	18000
13,8	721	1,0	68,00	H063	90L/100LR	6	12000
13,0	767	2,0	71,48	H083	90L/100LR	6	18000
12,4	796	1,9	112,78	H083	80D/90S	4	18000
11,8	846	1,8	78,87	H083	90L/100LR	6	18000
11,3	878	1,8	124,44	H083	80D/90S	4	18000
10,9	918	1,7	85,56	H083	90L/100LR	6	18000
10,2	980	3,1	93,36	H103	100LR	6	22000
9,8	1003	1,5	142,15	H083	80D/90S	4	18000
9,8	1012	3,0	143,42	H103	90S	4	22000
9,5	1052	1,5	98,09	H083	90L/100LR	6	18000
9,5	1051	2,8	100,07	H103	100LR	6	22000
9,0	1092	1,4	154,76	H083	80D/90S	4	18000
8,7	1134	2,6	160,82	H103	90S	4	22000
8,6	1145	1,3	162,35	H083	80D/90S	4	18000
8,2	1210	1,3	112,78	H083	90L/100LR	6	18000
7,9	1269	2,4	120,84	H103	100LR	6	22000
7,8	1263	1,2	179,13	H083	80D/90S	4	18000
7,7	1277	2,3	181,07	H103	90S	4	22000
7,5	1335	1,2	124,44	H083	90L/100LR	6	18000
7,4	1346	3,2	128,18	H123	100LR	6	30000
7,2	1376	1,1	195,07	H083	80D/90S	4	18000
7,2	1370	2,2	194,21	H103	90S	4	22000
7,1	1407	2,1	134,06	H103	100LR	6	22000

6.1 H/HA GETRIEBEMOTOREN (50Hz)

1,10 kW

n2 [rpm]	M2 [Nm]	fs	i	Getriebe	Motor Baugröße	Pole	Fr2 [N]
6,6	1520	2,8	144,79	H123	100LR	6	30000
6,5	1524	1,0	142,15	H083	90L/100LR	6	18000
6,5	1538	1,9	143,42	H103	90L/100LR	6	22000
6,5	1520	2,0	215,45	H103	90S	4	22000
6,1	1630	2,6	155,22	H123	100LR	6	30000
5,8	1725	1,7	160,82	H103	90L/100LR	6	22000
5,8	1711	1,5	242,59	H103	90S	4	22000
5,5	1814	2,4	172,80	H123	100LR	6	30000
5,1	1942	1,5	181,07	H103	90L/100LR	6	22000
5,0	1986	2,1	189,19	H123	100LR	6	30000
4,8	2083	1,4	194,21	H103	90L/100LR	6	22000
4,6	2178	2,0	207,43	H123	100LR	6	30000
4,3	2311	1,3	215,45	H103	90L/100LR	6	22000
4,1	2424	1,8	230,92	H123	100LR	6	30000
3,8	2602	1,0	242,59	H103	90L/100LR	6	22000
3,7	2726	1,6	259,64	H123	100LR	6	30000

1,50 kW

n2 [rpm]	M2 [Nm]	fs	i	Getriebe	Motor Baugröße	Pole	Fr2 [N]
1100,0	13	2,7	1,27	H051	90L/90LA	4	1611
987,8	14	1,5	1,44	H041	90L/90LA	4	644
980,5	14	2,4	1,45	HA51	90L/90LA	4	1403
738,6	19	1,8	1,27	H051	100L/100LA	6	1817
710,0	20	1,1	2,00	H041	90L/90LA	4	700
668,2	21	2,5	2,13	H051	90L/90LA	4	1873
662,3	21	2,4	1,42	H051	100L/100LA	6	1877
560,0	25	3,1	2,50	HA61	90L/90LA	4	2531
557,9	25	1,0	2,55	H041	90L/90LA	4	741
544,4	26	2,4	2,57	H051	90L/90LA	4	1990
482,3	29	1,2	2,94	HA51	90L/90LA	4	1778
450,8	31	1,1	3,11	H041	90L/90LA	4	775
448,4	31	2,2	3,17	H051	90L/90LA	4	2105
442,4	32	1,6	2,13	H051	100L/100LA	6	2112
442,4	32	3,2	2,13	H061	100L/100LA	6	3363
390,2	36	1,1	3,59	H041	90L/90LA	4	798
379,7	37	2,1	3,69	H051	90L/90LA	4	2207
372,0	38	2,0	2,50	HA61	100L/100LA	6	2901
361,7	39	1,5	2,57	H051	100L/100LA	6	2236
361,7	39	2,6	2,57	H061	100L/100LA	6	3567
350,0	40	1,9	4,00	H051	90L/90LA	4	2258
350,0	40	3,2	4,00	H061	90L/90LA	4	3603

6.1 H/HA GETRIEBEMOTOREN (50Hz)

1,50 kW

n2 [rpm]	M2 [Nm]	fs	i	Getriebe	Motor Baugröße	Pole	Fr2 [N]
319,3	44	2,2	4,38	HA61	90L/90LA	4	3053
298,1	46	1,5	4,70	H032	90L/90LA	4	3529
297,7	47	1,7	4,77	H051	90L/90LA	4	2361
297,7	47	2,9	4,77	H061	90L/90LA	4	3700
293,7	48	1,4	3,17	H051	100L/100LA	6	2368
293,7	48	2,3	3,17	H061	100L/100LA	6	3700
266,7	52	1,6	5,25	H051	90L/90LA	4	2432
266,7	52	2,8	5,25	H061	90L/90LA	4	3700
260,3	53	1,9	5,38	HA42	90L/90LA	4	2308
256,3	54	2,2	5,46	H042	90L/90LA	4	4794
252,2	56	1,4	3,69	H051	100L/100LA	6	2466
252,2	56	2,3	3,69	H061	100L/100LA	6	3700
240,6	58	1,5	5,82	H051	90L/90LA	4	2500
240,6	58	2,5	5,82	H061	90L/90LA	4	3700
235,0	60	1,3	4,00	H051	100L/100LA	6	2500
235,0	60	2,1	4,00	H061	100L/100LA	6	3700
225,0	61	2,8	6,22	HA52	90L/90LA	4	3029
224,7	61	1,2	6,23	H032	90L/90LA	4	3764
214,8	64	1,6	6,52	HA42	90L/90LA	4	2461
212,1	66	1,4	4,38	HA61	100L/100LA	6	3499
195,0	72	1,1	4,77	H051	100L/100LA	6	2500
195,0	72	1,9	4,77	H061	100L/100LA	6	3700
194,8	71	1,6	7,19	H042	90L/90LA	4	5150
190,9	73	1,2	7,33	H051	90L/90LA	4	2500
190,9	73	2,0	7,33	H061	90L/90LA	4	3700
181,0	76	2,3	7,73	HA52	90L/90LA	4	3256
180,8	77	2,3	5,14	HA52	100L/100LA	6	3257
180,6	77	1,0	7,75	HA61	90L/90LA	4	3691
180,4	76	1,2	7,76	H032	90L/90LA	4	3939
177,1	79	1,1	5,25	H051	100L/100LA	6	2500
177,1	79	1,8	5,25	H061	100L/100LA	6	3700
172,6	80	1,2	8,11	HA42	90L/90LA	4	2647
170,3	82	1,4	5,46	H042	100L/100LA	6	5319
167,2	83	1,0	8,38	H051	90L/90LA	4	2500
167,2	83	1,7	8,38	H061	90L/90LA	4	3700
162,4	86	2,2	5,73	H052	100L/100LA	6	6961
159,8	88	1,7	5,82	H061	100L/100LA	6	3700
157,9	87	1,1	8,87	H032	90L/90LA	4	4039
157,1	88	1,7	8,91	H042	90L/90LA	4	5431
152,9	92	3,2	6,08	H081	100L/100LA	6	4000
149,5	93	1,9	6,22	HA52	100L/100LA	6	3471
146,4	94	2,8	9,56	H052	90L/90LA	4	7166

6.1 H/HA GETRIEBEMOTOREN (50Hz)

1,50 kW

n2 [rpm]	M2 [Nm]	fs	i	Getriebe	Motor Baugröße	Pole	Fr2 [N]
145,2	95	2,3	9,64	HA52	90L/90LA	4	3505
138,0	100	1,0	10,14	H032	90L/90LA	4	4133
135,7	101	1,7	10,31	H042	90L/90LA	4	5621
134,9	103	2,0	6,89	H052	100L/100LA	6	7319
129,4	107	1,1	7,19	H042	100L/100LA	6	5674
128,0	107	1,0	10,94	HA42	90L/90LA	4	2924
126,8	111	1,3	7,33	H061	100L/100LA	6	3700
124,0	113	2,6	7,50	H081	100L/100LA	6	4000
121,6	113	2,5	11,51	H052	90L/90LA	4	7530
120,3	115	1,5	7,73	HA52	100L/100LA	6	3732
120,3	115	2,4	7,73	HA62	100L/100LA	6	5508
120,0	115	1,8	11,67	HA52	90L/90LA	4	3735
120,0	115	2,8	11,67	HA62	90L/90LA	4	5512
118,6	116	1,6	11,80	H042	90L/90LA	4	5794
111,0	126	1,1	8,38	H061	100L/100LA	6	3700
110,1	127	2,3	8,44	H081	100L/100LA	6	4000
109,1	127	1,9	8,53	H052	100L/100LA	6	7738
104,3	133	1,1	8,91	H042	100L/100LA	6	5943
103,2	133	1,4	13,57	H042	90L/90LA	4	5968
98,3	140	2,2	14,24	H052	90L/90LA	4	7954
97,3	143	1,9	9,56	H052	100L/100LA	6	7966
96,6	142	1,4	14,50	HA52	90L/90LA	4	4015
96,6	142	2,1	14,50	HA62	90L/90LA	4	5926
96,4	144	1,5	9,64	HA52	100L/100LA	6	4017
96,4	144	2,3	9,64	HA62	100L/100LA	6	5929
90,2	154	1,1	10,31	H042	100L/100LA	6	6118
87,7	157	1,2	15,96	H042	90L/90LA	4	6163
84,4	163	2,0	16,59	H052	90L/90LA	4	8000
82,8	166	1,3	16,91	HA52	90L/90LA	4	4227
82,8	166	2,2	16,91	HA62	90L/90LA	4	6238
80,8	172	1,6	11,51	H052	100L/100LA	6	8000
79,7	174	1,2	11,67	HA52	100L/100LA	6	4280
79,7	174	1,8	11,67	HA62	100L/100LA	6	6317
79,6	175	2,7	11,69	H062	100L/100LA	6	12000
78,8	176	1,0	11,80	H042	100L/100LA	6	6270
77,8	177	1,9	18,00	H052	90L/90LA	4	8000
73,4	189	2,7	12,67	H062	100L/100LA	6	12000
70,1	196	1,7	19,97	H052	90L/90LA	4	8000
68,4	201	1,0	20,46	HA52	90L/90LA	4	4504
68,4	201	1,7	20,46	HA62	90L/90LA	4	6647
65,3	213	1,5	14,24	H052	100L/100LA	6	8000
64,6	213	1,6	21,67	H052	90L/90LA	4	8000

6.1 H/HA GETRIEBEMOTOREN (50Hz)

1,50 kW

n2 [rpm]	M2 [Nm]	fs	i	Getriebe	Motor Baugröße	Pole	Fr2 [N]
64,1	217	1,4	14,50	HA62	100L/100LA	6	6792
63,1	220	2,3	14,75	H062	100L/100LA	6	12000
60,2	229	2,7	23,27	H062	90L/90LA	4	12000
57,1	243	2,4	16,29	H062	100L/100LA	6	12000
56,7	243	1,4	24,71	H052	90L/90LA	4	8000
56,0	248	1,3	16,59	H052	100L/100LA	6	8000
55,1	250	1,2	25,43	HA62	90L/90LA	4	7147
55,0	253	1,4	16,91	HA62	100L/100LA	6	7150
54,5	252	2,4	25,70	H062	90L/90LA	4	12000
53,5	257	1,4	26,18	H052	90L/90LA	4	8000
52,6	264	2,3	17,67	H062	100L/100LA	6	12000
51,7	269	1,2	18,00	H052	100L/100LA	6	8000
49,2	279	1,3	28,44	H052	90L/90LA	4	8000
47,7	288	2,0	29,33	H062	90L/90LA	4	12000
46,8	294	1,1	29,89	HA62	90L/90LA	4	7543
46,6	298	1,1	19,97	H052	100L/100LA	6	8000
45,9	303	2,0	20,28	H062	100L/100LA	6	12000
45,5	306	1,1	20,46	HA62	100L/100LA	6	7618
44,4	310	1,4	31,52	H052	90L/90LA	4	8000
43,8	314	2,3	32,00	H062	90L/90LA	4	12000
42,9	324	1,0	21,67	H052	100L/100LA	6	8000
42,4	324	1,3	33,00	H052	90L/90LA	4	8000
40,0	348	1,8	23,27	H062	100L/100LA	6	12000
38,7	355	1,1	36,17	HA62	90L/90LA	4	8000
37,8	363	1,9	36,99	H062	90L/90LA	4	12000
36,2	384	1,6	25,70	H062	100L/100LA	6	12000
35,9	383	1,1	38,98	H052	90L/90LA	4	8000
34,7	396	1,8	40,33	H062	90L/90LA	4	12000
32,7	420	3,3	42,75	H082	90L/90LA	4	18000
31,7	438	1,3	29,33	H062	100L/100LA	6	12000
30,4	452	1,6	46,06	H062	90L/90LA	4	12000
29,9	465	2,9	31,15	H082	100L/100LA	6	18000
29,1	478	1,5	32,00	H062	100L/100LA	6	12000
29,1	473	2,9	48,13	H082	90L/90LA	4	18000
28,3	476	1,5	49,45	H063	90L/90LA	4	12000
27,1	513	2,7	34,38	H082	100L/100LA	6	18000
25,6	525	1,4	54,61	H063	90L/90LA	4	12000
25,1	552	1,2	36,99	H062	100L/100LA	6	12000
24,8	544	2,5	56,53	H083	90L/90LA	4	18000
24,0	578	2,4	38,70	H082	100L/100LA	6	18000
23,1	602	1,2	40,33	H062	100L/100LA	6	12000
21,8	638	2,1	42,75	H082	100L/100LA	6	18000

6.1 H/HA GETRIEBEMOTOREN (50Hz)

1,50 kW

n2 [rpm]	M2 [Nm]	fs	i	Getriebe	Motor Baugröße	Pole	Fr2 [N]
20,6	654	1,1	68,00	H063	90L/90LA	4	12000
20,2	688	1,1	46,06	H062	100L/100LA	6	12000
19,6	688	2,2	71,48	H083	90L/90LA	4	18000
19,3	719	1,9	48,13	H082	100L/100LA	6	18000
18,8	723	1,0	49,45	H063	100L/100LA	6	12000
17,8	759	2,0	78,87	H083	90L/90LA	4	18000
16,5	827	1,7	56,53	H083	100L/100LA	6	18000
16,4	823	1,9	85,56	H083	90L/90LA	4	18000
14,3	943	1,6	98,09	H083	90L/90LA	4	18000
13,3	1019	2,9	69,69	H103	100L/100LA	6	22000
13,0	1045	1,5	71,48	H083	100L/100LA	6	18000
12,4	1085	1,4	112,78	H083	90L/90LA	4	18000
11,8	1153	1,3	78,87	H083	100L/100LA	6	18000
11,7	1167	2,6	79,82	H103	100L/100LA	6	22000
11,3	1197	1,3	124,44	H083	90L/90LA	4	18000
11,1	1231	2,4	84,16	H103	100L/100LA	6	22000
10,9	1251	1,2	85,56	H083	100L/100LA	6	18000
10,3	1316	3,2	89,97	H123	100LA	6	30000
10,0	1365	2,2	93,36	H103	100L/100LA	6	22000
9,8	1367	1,1	142,15	H083	90L/90LA	4	18000
9,8	1379	2,2	143,42	H103	90L/90LA	4	22000
9,5	1434	1,1	98,09	H083	100L/100LA	6	18000
9,3	1463	2,0	100,07	H103	100L/100LA	6	22000
9,3	1467	2,9	100,29	H123	100L/100LA	6	30000
9,0	1489	1,0	154,76	H083	90L/90LA	4	18000
8,8	1529	1,0	162,35	H083	90L	4	18000
8,7	1547	1,9	160,82	H103	90L/90LA	4	22000
8,6	1584	2,7	108,34	H123	100L/100LA	6	30000
7,8	1735	2,5	118,62	H123	100L/100LA	6	30000
7,7	1767	1,7	120,84	H103	100L/100LA	6	22000
7,7	1742	1,7	181,07	H103	90L/90LA	4	22000
7,3	1874	2,3	128,18	H123	100L/100LA	6	30000
7,2	1868	1,6	194,21	H103	90L/90LA	4	22000
6,9	1960	1,5	134,06	H103	100L/100LA	6	22000
6,5	2097	1,4	143,42	H103	100L/100LA	6	22000
6,5	2072	1,4	215,45	H103	90L/90LA	4	22000
6,4	2117	2,0	144,79	H123	100L/100LA	6	30000
6,0	2270	1,9	155,22	H123	100L/100LA	6	30000
5,8	2352	1,3	160,82	H103	100L/100LA	6	22000
5,8	2333	1,1	242,59	H103	90L/90LA	4	22000
5,4	2527	1,7	172,80	H123	100L/100LA	6	30000
5,1	2648	1,1	181,07	H103	100L/100LA	6	22000

6.1 H/HA GETRIEBEMOTOREN (50Hz)

1,50 kW

n2 [rpm]	M2 [Nm]	fs	i	Getriebe	Motor Baugröße	Pole	Fr2 [N]
4,9	2767	1,5	189,19	H123	100L/100LA	6	30000
4,8	2840	1,1	194,21	H103	100L/100LA	6	22000
4,5	3033	1,4	207,43	H123	100L/100LA	6	30000
4,0	3377	1,3	230,92	H123	100L/100LA	6	30000
3,6	3797	1,1	259,64	H123	100L/100LA	6	30000

1,85 kW

n2 [rpm]	M2 [Nm]	fs	i	Getriebe	Motor Baugröße	Pole	Fr2 [N]
1100,0	16	2,2	1,27	H051	90LB (1)	4	1598
986,4	17	2,9	1,42	H051	90LB (1)	4	1651
973,9	18	1,2	1,44	H041	90LB (1)	4	631
966,7	18	1,9	1,45	HA51	90LB (1)	4	1410
730,7	24	1,4	1,27	H051	100LB	6	1803
697,5	25	3,1	1,33	HA61	100LB	6	2353
692,1	25	2,7	1,34	H061	100LB	6	2915
658,8	26	2,0	2,13	H051	90LB (1)	4	1860
655,2	26	1,9	1,42	H051	100LB	6	1861
560,0	31	2,5	2,50	HA61	90LB (1)	4	2531
544,4	31	1,9	2,57	H051	90LB (1)	4	1964
544,4	31	3,2	2,57	H061	90LB (1)	4	3130
442,1	39	1,8	3,17	H051	90LB (1)	4	2082
442,1	39	2,9	3,17	H061	90LB (1)	4	3324
437,6	40	1,3	2,13	H051	100LB	6	2086
437,6	40	2,6	2,13	H061	100LB	6	3331
379,7	45	1,7	3,69	H051	90LB (1)	4	2170
379,7	45	2,8	3,69	H061	90LB (1)	4	3470
372,0	47	1,7	2,50	HA61	100LB	6	2901
361,7	48	1,3	2,57	H051	100LB	6	2196
361,7	48	2,1	2,57	H061	100LB	6	3515
350,0	49	1,6	4,00	H051	90LB (1)	4	2218
350,0	49	2,6	4,00	H061	90LB (1)	4	3550
319,3	54	1,8	4,38	HA61	90LB (1)	4	3053
298,1	57	1,2	4,70	H032	90LB (1)	4	3417
293,7	59	1,2	3,17	H051	100LB	6	2319
293,7	59	1,9	3,17	H061	100LB	6	3700
293,5	58	1,4	4,77	H051	90LB (1)	4	2322
293,5	58	2,3	4,77	H061	90LB (1)	4	3700
272,2	62	2,8	5,14	HA52	90LB (1)	4	2842
266,7	64	1,3	5,25	H051	90LB (1)	4	2380
266,7	64	2,3	5,25	H061	90LB (1)	4	3700
260,3	65	1,5	5,38	HA42	90LB (1)	4	2308

(1) Nur mit Bremsmotor (TBS)

6.1 H/HA GETRIEBEMOTOREN (50Hz)

1,85 kW

n2 [rpm]	M2 [Nm]	fs	i	Getriebe	Motor Baugröße	Motor Pole	Fr2 [N]
256,3	66	1,8	5,46	H042	90LB (1)	4	4690
252,2	69	1,1	3,69	H051	100LB	6	2410
252,2	69	1,9	3,69	H061	100LB	6	3700
244,4	69	2,7	5,73	H052	90LB (1)	4	6117
240,6	71	1,2	5,82	H051	90LB (1)	4	2441
240,6	71	2,0	5,82	H061	90LB (1)	4	3700
232,5	74	1,0	4,00	H051	100LB	6	2458
232,5	74	1,7	4,00	H061	100LB	6	3700
225,0	75	2,3	6,22	HA52	90LB (1)	4	3029
224,7	75	1,0	6,23	H032	90LB (1)	4	3616
214,8	79	1,3	6,52	HA42	90LB (1)	4	2461
212,1	82	1,2	4,38	HA61	100LB	6	3499
203,1	84	2,5	6,89	H052	90LB (1)	4	6438
199,3	87	3,1	4,67	H081	100LB	6	4000
195,0	89	1,5	4,77	H061	100LB	6	3700
194,8	87	1,3	7,19	H042	90LB (1)	4	5013
190,9	90	1,6	7,33	H061	90LB (1)	4	3700
186,7	92	3,2	7,50	H081	90LB (1)	4	4000
181,0	94	1,8	7,73	HA52	90LB (1)	4	3256
180,8	95	1,8	5,14	HA52	100LB	6	3257
177,1	98	1,5	5,25	H061	100LB	6	3700
170,3	101	1,2	5,46	H042	100LB	6	5162
167,9	103	2,7	5,54	H081	100LB	6	4000
167,2	103	1,4	8,38	H061	90LB (1)	4	3700
165,8	103	2,9	8,44	H081	90LB (1)	4	4000
164,2	103	2,4	8,53	H052	90LB (1)	4	6815
162,4	105	1,8	5,73	H052	100LB	6	6827
159,8	108	1,3	5,82	H061	100LB	6	3700
157,1	108	1,4	8,91	H042	90LB (1)	4	5262
152,9	113	2,6	6,08	H081	100LB	6	4000
149,5	115	1,5	6,22	HA52	100LB	6	3471
149,5	115	2,4	6,22	HA62	100LB	6	5123
146,4	116	2,3	9,56	H052	90LB (1)	4	7020
145,2	117	1,8	9,64	HA52	90LB (1)	4	3505
145,2	117	2,8	9,64	HA62	90LB (1)	4	5173
135,7	125	1,4	10,31	H042	90LB (1)	4	5425
134,9	127	1,6	6,89	H052	100LB	6	7159
126,8	136	1,1	7,33	H061	100LB	6	3700
124,0	140	2,1	7,50	H081	100LB	6	4000
121,6	139	2,0	11,51	H052	90LB (1)	4	7354
120,3	142	1,2	7,73	HA52	100LB	6	3732
120,3	142	1,9	7,73	HA62	100LB	6	5508

(1) Nur mit Bremsmotor (TBS)

6.1 H/HA GETRIEBEMOTOREN (50Hz)

1,85 kW

n2 [rpm]	M2 [Nm]	fs	i	Getriebe	Motor Baugröße	Pole	Fr2 [N]
120,0	141	1,4	11,67	HA52	90LB (1)	4	3735
120,0	141	2,2	11,67	HA62	90LB (1)	4	5512
118,6	143	1,3	11,80	H042	90LB (1)	4	5569
110,1	157	1,9	8,44	H081	100LB	6	4000
109,1	157	1,6	8,53	H052	100LB	6	7540
103,2	164	1,1	13,57	H042	90LB (1)	4	5710
99,1	173	2,5	9,39	H062	100LB	6	12000
98,3	172	1,8	14,24	H052	90LB (1)	4	7736
97,3	176	1,5	9,56	H052	100LB	6	7744
96,6	176	1,1	14,50	HA52	90LB (1)	4	4015
96,6	176	1,7	14,50	HA62	90LB (1)	4	5926
96,4	178	1,2	9,64	HA52	100LB	6	4017
96,4	178	1,9	9,64	HA62	100LB	6	5929
94,9	179	2,8	14,75	H062	90LB (1)	4	12000
84,4	201	1,6	16,59	H052	90LB (1)	4	8000
82,8	205	1,1	16,91	HA52	90LB (1)	4	4227
82,8	205	1,8	16,91	HA62	90LB (1)	4	6238
80,8	212	1,3	11,51	H052	100LB	6	8000
79,7	215	1,5	11,67	HA62	100LB	6	6317
79,6	215	2,2	11,69	H062	100LB	6	12000
79,2	214	2,8	17,67	H062	90LB (1)	4	12000
77,8	218	1,5	18,00	H052	90LB (1)	4	8000
73,4	233	2,2	12,67	H062	100LB	6	12000
70,1	242	1,4	19,97	H052	90LB (1)	4	8000
69,0	246	2,5	20,28	H062	90LB (1)	4	12000
68,4	248	1,3	20,46	HA62	90LB (1)	4	6647
65,3	262	1,2	14,24	H052	100LB	6	8000
64,6	262	1,3	21,67	H052	90LB (1)	4	8000
64,1	267	1,1	14,50	HA62	100LB	6	6792
63,1	272	1,9	14,75	H062	100LB	6	12000
60,2	282	2,2	23,27	H062	90LB (1)	4	12000
57,1	300	1,9	16,29	H062	100LB	6	12000
56,7	299	1,1	24,71	H052	90LB (1)	4	8000
56,0	306	1,1	16,59	H052	100LB	6	8000
55,1	308	1,0	25,43	HA62	90LB (1)	4	7147
55,0	312	1,2	16,91	HA62	100LB	6	7150
54,5	311	2,0	25,70	H062	90LB (1)	4	12000
53,5	317	1,1	26,18	H052	90LB (1)	4	8000
52,6	325	1,8	17,67	H062	100LB	6	12000
51,7	332	1,0	18,00	H052	100LB	6	8000
49,2	345	1,0	28,44	H052	90LB (1)	4	8000
47,7	355	1,6	29,33	H062	90LB (1)	4	12000

(1) Nur mit Bremsmotor (TBS)

6.1 H/HA GETRIEBEMOTOREN (50Hz)

1,85 kW

n2 [rpm]	M2 [Nm]	fs	i	Getriebe	Motor Baugröße	Motor Pole	Fr2 [N]
45,9	374	1,6	20,28	H062	100LB	6	12000
44,4	382	1,1	31,52	H052	90LB (1)	4	8000
43,8	388	1,9	32,00	H062	90LB (1)	4	12000
42,4	400	1,0	33,00	H052	90LB (1)	4	8000
40,7	416	3,3	34,38	H082	90LB (1)	4	18000
40,0	429	1,4	23,27	H062	100LB	6	12000
37,8	448	1,5	36,99	H062	90LB (1)	4	12000
36,2	473	1,3	25,70	H062	100LB	6	12000
36,2	469	2,9	38,70	H082	90LB (1)	4	18000
35,0	490	2,4	26,60	H082	100LB	6	18000
34,7	489	1,5	40,33	H062	90LB (1)	4	12000
33,4	514	2,2	27,88	H082	100LB	6	18000
32,7	518	2,6	42,75	H082	90LB (1)	4	18000
31,7	540	1,1	29,33	H062	100LB	6	12000
30,4	558	1,3	46,06	H062	90LB (1)	4	12000
29,9	574	2,4	31,15	H082	100LB	6	18000
29,1	589	1,2	32,00	H062	100LB	6	12000
29,1	583	2,3	48,13	H082	90LB (1)	4	18000
28,3	587	1,2	49,45	H063	90LB (1)	4	12000
27,1	633	2,2	34,38	H082	100LB	6	18000
25,6	648	1,1	54,61	H063	90LB (1)	4	12000
24,8	671	2,0	56,53	H083	90LB (1)	4	18000
24,0	713	1,9	38,70	H082	100LB	6	18000
21,8	787	1,7	42,75	H082	100LB	6	18000
19,6	848	1,8	71,48	H083	90LB (1)	4	18000
19,3	887	1,5	48,13	H082	100LB	6	18000
18,1	949	3,0	51,52	H102	100LB	6	22000
17,8	936	1,6	78,87	H083	90LB (1)	4	18000
16,5	1019	1,3	56,53	H083	100LB	6	18000
16,4	1015	1,5	85,56	H083	90LB (1)	4	18000
14,3	1164	1,3	98,09	H083	90LB (1)	4	18000
13,3	1257	2,4	69,69	H103	100LB	6	22000
13,0	1289	1,2	71,48	H083	100LB	6	18000
12,6	1329	3,2	73,71	H123	100LB	6	30000
12,4	1338	1,1	112,78	H083	90LB (1)	4	18000
11,8	1423	1,1	78,87	H083	100LB	6	18000
11,7	1440	2,1	79,82	H103	100LB	6	22000
11,3	1476	1,0	124,44	H083	90LB (1)	4	18000
11,2	1503	2,8	83,34	H123	100LB	6	30000
11,1	1518	2,0	84,16	H103	100LB	6	22000
10,3	1623	2,6	89,97	H123	100LB	6	30000
10,0	1684	1,8	93,36	H103	100LB	6	22000

(1) Nur mit Bremsmotor (TBS)

6.1 H/HA GETRIEBEMOTOREN (50Hz)

1,85 kW

n2 [rpm]	M2 [Nm]	fs	i	Getriebe	Motor Baugröße	Pole	Fr2 [N]
9,8	1701	1,8	143,42	H103	90LB (1)	4	22000
9,3	1805	1,7	100,07	H103	100LB	6	22000
9,3	1809	2,4	100,29	H123	100LB	6	30000
8,7	1908	1,6	160,82	H103	90LB (1)	4	22000
8,6	1954	2,2	108,34	H123	100LB	6	30000
7,8	2139	2,0	118,62	H123	100LB	6	30000
7,7	2179	1,4	120,84	H103	100LB	6	22000
7,7	2148	1,4	181,07	H103	90LB (1)	4	22000
7,3	2312	1,8	128,18	H123	100LB	6	30000
7,2	2304	1,3	194,21	H103	90LB (1)	4	22000
6,9	2418	1,2	134,06	H103	100LB	6	22000
6,5	2587	1,2	143,42	H103	100LB	6	22000
6,5	2556	1,2	215,45	H103	90LB (1)	4	22000
6,4	2611	1,6	144,79	H123	100LB	6	30000
6,0	2800	1,5	155,22	H123	100LB	6	30000
5,8	2901	1,0	160,82	H103	100LB	6	22000
5,4	3117	1,4	172,80	H123	100LB	6	30000
4,9	3412	1,3	189,19	H123	100LB	6	30000
4,5	3741	1,1	207,43	H123	100LB	6	30000
4,0	4165	1,0	230,92	H123	100LB	6	30000

2,20 kW

n2 [rpm]	M2 [Nm]	fs	i	Getriebe	Motor Baugröße	Pole	Fr2 [N]
1123,6	18	1,9	1,27	H051	100LA/112MR	4	1575
1007,5	20	2,5	1,42	H051	100LA/112MR	4	1627
730,7	28	1,2	1,27	H051	112M/112MA	6	1784
697,5	30	2,6	1,33	HA61	112M/112MA	6	2353
692,1	30	2,3	1,34	H061	112M/112MA	6	2888
672,9	30	1,7	2,13	H051	100LA/112MR	4	1827
672,9	30	3,4	2,13	H061	100LA	4	2913
655,2	31	1,6	1,42	H051	112M/112MA	6	1840
572,0	36	2,2	2,50	HA61	100LA/112MR	4	2514
556,1	37	1,6	2,57	H051	100LA/112MR	4	1927
556,1	37	2,8	2,57	H061	100LA/112MR	4	3078
451,6	45	1,5	3,17	H051	100LA/112MR	4	2038
451,6	45	2,5	3,17	H061	100LA/112MR	4	3263
437,6	47	1,1	2,13	H051	112M/112MA	6	2053
437,6	47	2,2	2,13	H061	112M/112MA	6	3289
387,8	53	1,5	3,69	H051	100LA/112MR	4	2121
387,8	53	2,4	3,69	H061	100LA/112MR	4	3402
372,0	55	1,4	2,50	HA61	112M/112MA	6	2901

(1) Nur mit Bremsmotor (TBS)

6.1 H/HA GETRIEBEMOTOREN (50Hz)

2,20 kW

n2 [rpm]	M2 [Nm]	fs	i	Getriebe	Motor Baugröße	Pole	Fr2 [N]
361,7	57	1,1	2,57	H051	112M/112MA	6	2157
361,7	57	1,8	2,57	H061	112M/112MA	6	3464
357,5	57	1,4	4,00	H051	100LA/112MR	4	2166
357,5	57	2,2	4,00	H061	100LA/112MR	4	3478
323,9	63	1,5	4,38	HA61	100LA/112MR	4	3038
303,2	68	1,0	3,17	H051	112M	6	2254
302,4	67	1,0	4,70	H032	100LA/112MR	4	3297
299,8	68	1,2	4,77	H051	100LA/112MR	4	2263
299,8	68	2,0	4,77	H061	100LA/112MR	4	3643
293,7	70	1,6	3,17	H061	112M/112MA	6	3658
278,1	73	2,4	5,14	HA52	100LA/112MR	4	2822
272,4	75	1,1	5,25	H051	100LA/112MR	4	2315
272,4	75	1,9	5,25	H061	100LA/112MR	4	3700
260,0	78	1,5	5,46	H042	100LA/112MR	4	4571
252,2	82	1,6	3,69	H061	112M/112MA	6	3700
249,9	82	3,2	3,72	H081	112MA	6	4000
249,7	81	2,3	5,73	H052	100LA/112MR	4	5995
244,1	84	1,0	5,82	H051	100LA/112MR	4	2375
244,1	84	1,7	5,82	H061	100LA/112MR	4	3700
235,1	87	3,3	6,08	H081	100LA	4	4000
232,5	89	1,4	4,00	H061	112M/112MA	6	3700
232,5	89	3,1	4,00	H081	112M/112MA	6	4000
229,8	88	2,0	6,22	HA52	100LA/112MR	4	3007
206,0	98	2,1	6,89	H052	100LA/112MR	4	6309
199,3	103	2,6	4,67	H081	112M/112MA	6	4000
197,6	102	1,1	7,19	H042	100LA/112MR	4	4862
195,0	106	1,3	4,77	H061	112M/112MA	6	3700
195,0	105	1,4	7,33	H061	100LA/112MR	4	3700
189,3	108	2,8	7,50	H081	100LA/112MR	4	4000
183,6	110	1,6	7,73	HA52	100LA/112MR	4	3241
183,6	110	2,5	7,73	HA62	100LA/112MR	4	4783
180,8	113	1,5	5,14	HA52	112M/112MA	6	3257
180,8	113	2,4	5,14	HA62	112M/112MA	6	4808
177,1	116	1,2	5,25	H061	112M/112MA	6	3700
175,7	116	1,0	5,46	H042	112M	6	4972
169,6	120	1,2	8,38	H061	100LA/112MR	4	3700
168,2	121	2,5	8,44	H081	100LA/112MR	4	4000
167,9	123	2,3	5,54	H081	112M/112MA	6	4000
166,5	121	2,0	8,53	H052	100LA/112MR	4	6660
162,4	125	1,5	5,73	H052	112M/112MA	6	6694
159,8	129	1,1	5,82	H061	112M/112MA	6	3700
159,3	127	1,2	8,91	H042	100LA/112MR	4	5079

6.1 H/HA GETRIEBEMOTOREN (50Hz)

2,20 kW

n2 [rpm]	M2 [Nm]	fs	i	Getriebe	Motor Baugröße	Pole	Fr2 [N]
152,9	135	2,2	6,08	H081	112M/112MA	6	4000
149,5	136	1,3	6,22	HA52	112M/112MA	6	3471
149,5	136	2,0	6,22	HA62	112M/112MA	6	5123
148,5	136	2,0	9,56	H052	100LA/112MR	4	6850
147,3	137	1,6	9,64	HA52	100LA/112MR	4	3488
147,3	137	2,4	9,64	HA62	100LA/112MR	4	5149
137,7	147	1,2	10,31	H042	100LA/112MR	4	5216
134,9	151	1,4	6,89	H052	112M/112MA	6	6998
125,8	162	2,4	7,39	H062	112M/112MA	6	12000
124,0	166	1,8	7,50	H081	112M/112MA	6	4000
123,4	163	1,7	11,51	H052	100LA/112MR	4	7155
121,7	166	1,2	11,67	HA52	100LA/112MR	4	3717
121,7	166	1,9	11,67	HA62	100LA/112MR	4	5486
121,5	166	2,8	11,69	H062	100LA	4	12000
120,3	168	1,1	11,80	H042	100LA/112MR	4	5333
120,3	169	1,0	7,73	HA52	112M/112MA	6	3732
120,3	169	1,6	7,73	HA62	112M/112MA	6	5508
112,1	180	2,8	12,67	H062	100LA	4	12000
110,7	186	3,0	8,40	H101	112M/112MA	6	5000
110,1	187	1,6	8,44	H081	112M/112MA	6	4000
109,4	186	2,3	8,50	H062	112M/112MA	6	12000
109,1	187	1,3	8,53	H052	112M/112MA	6	7341
100,7	200	1,0	14,50	HA52	112MR	4	3959
99,7	202	1,5	14,24	H052	100LA/112MR	4	7495
99,1	206	2,1	9,39	H062	112M/112MA	6	12000
97,9	206	1,5	14,50	HA62	100LA/112MR	4	5898
97,3	209	1,3	9,56	H052	112M/112MA	6	7521
96,4	211	1,0	9,64	HA52	112M/112MA	6	4017
96,4	211	1,6	9,64	HA62	112M/112MA	6	5929
96,3	210	2,4	14,75	H062	100LA/112MR	4	12000
87,2	231	2,5	16,29	H062	100LA/112MR	4	12000
85,6	236	1,4	16,59	H052	100LA/112MR	4	7730
84,0	240	1,5	16,91	HA62	100LA/112MR	4	6209
80,8	252	1,1	11,51	H052	112M/112MA	6	7799
80,4	251	2,4	17,67	H062	100LA/112MR	4	12000
79,7	256	1,2	11,67	HA62	112M/112MA	6	6317
79,6	256	1,8	11,69	H062	112M/112MA	6	12000
78,9	256	1,3	18,00	H052	100LA/112MR	4	7850
73,4	277	1,8	12,67	H062	112M/112MA	6	12000
71,1	284	1,2	19,97	H052	100LA/112MR	4	7997
70,0	288	2,1	20,28	H062	100LA/112MR	4	12000
69,4	291	1,1	20,46	HA62	100LA/112MR	4	6616

6.1 H/HA GETRIEBEMOTOREN (50Hz)

2,20 kW

n2 [rpm]	M2 [Nm]	fs	i	Getriebe	Motor Baugröße	Pole	Fr2 [N]
67,4	302	1,0	14,24	H052	112M	6	8000
65,5	308	1,1	21,67	H052	100LA/112MR	4	8000
63,1	323	1,6	14,75	H062	112M/112MA	6	12000
61,0	331	1,8	23,27	H062	100LA/112MR	4	12000
57,1	357	1,6	16,29	H062	112M/112MA	6	12000
56,8	359	1,0	16,91	HA62	112M	6	7074
55,3	365	1,7	25,70	H062	100LA/112MR	4	12000
52,6	387	1,6	17,67	H062	112M/112MA	6	12000
50,2	406	2,7	18,53	H082	112MA	6	18000
48,4	417	1,4	29,33	H062	100LA/112MR	4	12000
48,0	425	2,7	19,38	H082	112MA	6	18000
45,9	444	1,4	20,28	H062	112M/112MA	6	12000
45,6	443	3,1	31,15	H082	100LA/112MR	4	18000
44,4	455	1,6	32,00	H062	100LA/112MR	4	12000
43,5	469	2,5	21,39	H082	112M/112MA	6	18000
41,3	488	2,8	34,38	H082	100LA/112MR	4	18000
40,8	499	2,3	22,80	H082	112M/112MA	6	18000
40,0	510	1,2	23,27	H062	112M/112MA	6	12000
38,4	525	1,3	36,99	H062	100LA/112MR	4	12000
36,7	550	2,5	38,70	H082	100LA/112MR	4	18000
36,2	563	1,1	25,70	H062	112M/112MA	6	12000
35,2	573	1,3	40,33	H062	100LA/112MR	4	12000
35,0	583	2,0	26,60	H082	112M/112MA	6	18000
33,4	611	1,9	27,88	H082	112M/112MA	6	18000
33,2	607	2,2	42,75	H082	100LA/112MR	4	18000
30,8	654	1,1	46,06	H062	100LA/112MR	4	12000
29,9	682	2,0	31,15	H082	112M/112MA	6	18000
29,5	684	2,0	48,13	H082	100LA/112MR	4	18000
29,1	701	1,0	32,00	H062	112M/112MA	6	12000
28,7	688	1,1	49,45	H063	100LA/112MR	4	12000
27,1	753	1,8	34,38	H082	112M/112MA	6	18000
25,1	786	1,7	56,53	H083	100LA/112MR	4	18000
24,2	842	2,8	38,45	H102	112M/112MA	6	22000
24,0	848	1,6	38,70	H082	112M/112MA	6	18000
22,5	905	3,1	41,30	H102	112M/112MA	6	22000
21,8	936	1,5	42,75	H082	112M/112MA	6	18000
20,4	969	3,1	69,69	H103	100LA/112MR	4	22000
20,3	1004	2,8	45,82	H102	112M/112MA	6	22000
19,9	994	1,5	71,48	H083	100LA/112MR	4	18000
19,3	1054	1,3	48,13	H082	112M/112MA	6	18000
18,1	1128	2,5	51,52	H102	112M/112MA	6	22000
18,0	1097	1,4	78,87	H083	100LA/112MR	4	18000

6.1 H/HA GETRIEBEMOTOREN (50Hz)

2,20 kW

n2 [rpm]	M2 [Nm]	fs	i	Getriebe	Motor Baugröße	Pole	Fr2 [N]
17,8	1110	2,7	79,82	H103	100LA/112MR	4	22000
16,9	1170	2,6	84,16	H103	100LA/112MR	4	22000
16,6	1190	1,3	85,56	H083	100LA/112MR	4	18000
16,5	1212	1,1	56,53	H083	112M/112MA	6	18000
15,8	1251	3,4	89,97	H123	100LA (1)	4	30000
15,2	1299	2,3	93,36	H103	100LA/112MR	4	22000
14,5	1364	1,1	98,09	H083	100LA/112MR	4	18000
14,2	1392	2,1	100,07	H103	100LA/112MR	4	22000
14,2	1395	3,1	100,29	H123	100LA/112MR	4	30000
13,8	1444	3,0	67,32	H123	112M/112MA	6	30000
13,3	1495	2,0	69,69	H103	112M/112MA	6	22000
13,1	1507	2,8	108,34	H123	100LA/112MR	4	30000
13,0	1533	1,0	71,48	H083	112M/112MA	6	18000
12,9	1526	1,0	112,78	H083	112MR	4	18000
12,6	1581	2,7	73,71	H123	112M/112MA	6	30000
12,0	1650	2,6	118,62	H123	100LA/112MR	4	30000
11,8	1681	1,8	120,84	H103	100LA/112MR	4	22000
11,7	1712	1,7	79,82	H103	112M/112MA	6	22000
11,2	1787	2,4	83,34	H123	112M/112MA	6	30000
11,1	1805	1,7	84,16	H103	112M/112MA	6	22000
11,1	1783	2,4	128,18	H123	100LA/112MR	4	30000
10,6	1865	1,6	134,06	H103	100LA/112MR	4	22000
10,3	1930	2,2	89,97	H123	112M/112MA	6	30000
10,0	2002	1,5	93,36	H103	112M/112MA	6	22000
9,9	1995	1,5	143,42	H103	100LA/112MR	4	22000
9,8	2014	2,1	144,79	H123	100LA/112MR	4	30000
9,3	2146	1,4	100,07	H103	112M/112MA	6	22000
9,3	2151	2,0	100,29	H123	112M/112MA	6	30000
9,1	2159	2,0	155,22	H123	100LA/112MR	4	30000
8,8	2237	1,3	160,82	H103	100LA/112MR	4	22000
8,6	2324	1,8	108,34	H123	112M/112MA	6	30000
8,2	2403	1,8	172,80	H123	100LA/112MR	4	30000
7,8	2518	1,2	181,07	H103	100LA/112MR	4	22000
7,8	2544	1,7	118,62	H123	112M/112MA	6	30000
7,7	2592	1,2	120,84	H103	112M/112MA	6	22000
7,5	2631	1,6	189,19	H123	100LA/112MR	4	30000
7,3	2701	1,1	194,21	H103	100LA/112MR	4	22000
7,3	2749	1,6	128,18	H123	112M/112MA	6	30000
6,9	2875	1,0	134,06	H103	112M/112MA	6	22000
6,8	2885	1,5	207,43	H123	100LA/112MR	4	30000
6,7	2980	1,0	143,42	H103	112M	6	22000
6,6	2976	1,0	215,45	H103	100LA/112MR	4	22000

(1) Nur mit Bremsmotor (TBS)

6.1 H/HA GETRIEBEMOTOREN (50Hz)

2,20 kW

n2 [rpm]	M2 [Nm]	fs	i	Getriebe	Motor Baugröße	Pole	Fr2 [N]
6,4	3105	1,4	144,79	H123	112M/112MA	6	30000
6,1	3212	1,3	230,92	H123	100LA/112MR	4	30000
6,0	3329	1,3	155,22	H123	112M/112MA	6	30000
5,5	3611	1,2	259,64	H123	100LA/112MR	4	30000
5,4	3706	1,2	172,80	H123	112M/112MA	6	30000
4,9	4058	1,1	189,19	H123	112M/112MA	6	30000

3,00 kW

n2 [rpm]	M2 [Nm]	fs	i	Getriebe	Motor Baugröße	Pole	Fr2 [N]
1123,6	25	1,4	1,27	H051	100LB/112MS	4	1547
1072,5	26	3,0	1,33	HA61	100LB/112MS	4	2038
1064,2	26	2,5	1,34	H061	100LB/112MS	4	2504
1007,5	28	1,8	1,42	H051	100LB/112MS	4	1595
697,5	40	1,9	1,33	HA61	112MB	6	2353
692,1	41	1,7	1,34	H061	112MB	6	2827
668,2	42	1,2	2,13	H051	100LB/112MS	4	1783
668,2	42	2,5	2,13	H061	100LB/112MS	4	2856
655,2	43	1,2	1,42	H051	112MB	6	1790
572,0	49	1,6	2,50	HA61	100LB/112MS	4	2514
556,1	50	1,2	2,57	H051	100LB/112MS	4	1869
556,1	50	2,0	2,57	H061	100LB/112MS	4	3002
451,6	62	1,1	3,17	H051	100LB/112MS	4	1967
451,6	62	1,8	3,17	H061	100LB/112MS	4	3170
437,6	64	1,6	2,13	H061	112MB	6	3192
387,8	72	1,1	3,69	H051	100LB/112MS	4	2038
387,8	72	1,8	3,69	H061	100LB/112MS	4	3294
372,0	75	1,0	2,50	HA61	112MB	6	2901
365,9	77	3,1	2,54	H081	112MB/132S/132SA	6	4000
362,5	77	1,0	4,00	H051	112MS	4	2070
361,7	78	1,3	2,57	H061	112MB	6	3346
357,5	78	1,6	4,00	H061	100LB/112MS	4	3360
323,9	86	1,1	4,38	HA61	100LB/112MS	4	3038
306,4	91	3,0	4,67	H081	100LB/112MS	4	4000
299,8	93	1,5	4,77	H061	100LB/112MS	4	3502
293,7	96	1,2	3,17	H061	112MB	6	3514
286,2	98	2,7	3,25	H081	112MB/132S/132SA	6	4000
276,1	100	1,7	5,14	HA52	100LB/112MS	4	2829
276,1	100	2,8	5,14	HA62	100LB/112MS	4	4175
270,5	103	1,4	5,25	H061	100LB/112MS	4	3585
260,0	106	1,1	5,46	H042	100LB/112MS	4	4337
258,2	108	2,6	5,54	H081	100LB/112MS	4	4000

6.1 H/HA GETRIEBEMOTOREN (50Hz)

3,00 kW

n2 [rpm]	M2 [Nm]	fs	i	Getriebe	Motor Baugröße	Pole	Fr2 [N]
252,2	111	1,2	3,69	H061	112MB	6	3634
249,9	112	2,3	3,72	H081	112MB/132S/132SA	6	4000
247,9	111	1,7	5,73	H052	100LB/112MS	4	5809
244,1	114	1,3	5,82	H061	100LB/112MS	4	3665
233,4	119	2,4	6,08	H081	100LB/112MS	4	4000
232,5	121	1,1	4,00	H061	112MB	6	3696
232,5	121	2,3	4,00	H081	112MB/132S/132SA	6	4000
228,2	121	1,4	6,22	HA52	100LB/112MS	4	3014
228,2	121	2,3	6,22	HA62	100LB/112MS	4	4449
206,0	134	1,6	6,89	H052	100LB/112MS	4	6071
199,3	141	1,9	4,67	H081	112MB/132S/132SA	6	4000
193,6	144	1,0	7,33	H061	100LB/112MS	4	3700
192,1	143	2,8	7,39	H062	100LB/112MS	4	11035
189,3	147	2,0	7,50	H081	100LB/112MS	4	4000
183,6	150	1,2	7,73	HA52	100LB/112MS	4	3241
183,6	150	1,8	7,73	HA62	100LB/112MS	4	4783
180,8	154	1,1	5,14	HA52	112MB	6	3257
180,8	154	1,8	5,14	HA62	112MB	6	4808
173,0	161	2,2	5,38	H062	112MB/132S/132SA	6	11351
169,0	164	3,4	8,40	H101	100LB	4	5000
168,2	165	1,8	8,44	H081	100LB/112MS	4	4000
167,9	167	1,7	5,54	H081	112MB/132S/132SA	6	4000
167,1	165	2,6	8,50	H062	100LB/112MS	4	11470
166,5	165	1,5	8,53	H052	100LB/112MS	4	6366
162,4	171	1,1	5,73	H052	112MB	6	6389
156,7	177	2,2	5,93	H062	112MB/132S/132SA	6	11662
152,9	184	1,6	6,08	H081	112MB/132S/132SA	6	4000
151,3	182	2,4	9,39	H062	100LB/112MS	4	11783
149,5	186	1,5	6,22	HA62	112MB	6	5123
149,3	188	2,9	6,23	H101	112MB/132S/132SA	6	5000
148,5	185	1,4	9,56	H052	100LB/112MS	4	6520
147,3	187	1,2	9,64	HA52	100LB/112MS	4	3488
147,3	187	1,8	9,64	HA62	100LB/112MS	4	5149
134,9	206	1,0	6,89	H052	112MB	6	6632
129,8	214	2,7	7,39	H082	132S/132SA	6	15421
125,8	221	1,8	7,39	H062	112MB/132S/132SA	6	12000
124,0	226	1,3	7,50	H081	112MB/132S/132SA	6	4000
123,4	223	1,3	11,51	H052	100LB/112MS	4	6758
123,3	228	2,4	7,55	H101	112MB/132S/132SA	6	5000
121,7	226	1,4	11,67	HA62	100LB/112MS	4	5486
121,5	226	2,1	11,69	H062	100LB/112MS	4	12000
120,3	231	1,2	7,73	HA62	112MB	6	5508

6.1 H/HA GETRIEBEMOTOREN (50Hz)

3,00 kW

n2 [rpm]	M2 [Nm]	fs	i	Getriebe	Motor Baugröße	Pole	Fr2 [N]
119,7	232	2,5	8,02	H082	132S/132SA	6	15784
112,1	245	2,1	12,67	H062	100LB/112MS	4	12000
110,7	254	2,2	8,40	H101	112MB/132S/132SA	6	5000
110,1	255	1,2	8,44	H081	112MB/132S/132SA	6	4000
109,4	254	1,7	8,50	H062	112MB/132S/132SA	6	12000
108,5	256	2,5	8,85	H082	132S/132SA	6	16230
99,7	276	1,1	14,24	H052	100LB/112MS	4	7004
99,1	280	1,5	9,39	H062	112MB/132S/132SA	6	12000
97,9	281	1,1	14,50	HA62	100LB/112MS	4	5898
96,4	288	1,2	9,64	HA62	112MB	6	5929
96,3	286	1,8	14,75	H062	100LB/112MS	4	12000
87,2	315	1,8	16,29	H062	100LB/112MS	4	12000
87,2	319	2,5	11,01	H082	132S/132SA	6	17243
85,6	321	1,0	16,59	H052	100LB/112MS	4	7158
84,0	328	1,1	16,91	HA62	100LB/112MS	4	6209
80,4	342	1,8	17,67	H062	100LB/112MS	4	12000
79,6	349	1,3	11,69	H062	112MB/132S/132SA	6	12000
73,4	378	1,3	12,67	H062	112MB/132S/132SA	6	12000
70,0	393	1,6	20,28	H062	100LB/112MS	4	12000
68,9	403	2,5	13,50	H082	112MB/132S/132SA	6	18000
66,4	414	2,8	21,39	H082	100LB/112MS	4	18000
63,1	441	1,1	14,75	H062	112MB/132S/132SA	6	12000
62,4	445	2,4	14,90	H082	112MB/132S/132SA	6	18000
62,3	442	2,6	22,80	H082	100LB/112MS	4	18000
61,0	451	1,4	23,27	H062	100LB/112MS	4	12000
57,1	486	1,2	16,29	H062	112MB/132S/132SA	6	12000
56,0	496	2,2	16,62	H082	112MB/132S/132SA	6	18000
55,3	498	1,2	25,70	H062	100LB/112MS	4	12000
53,4	515	2,2	26,60	H082	100LB/112MS	4	18000
52,6	528	1,1	17,67	H062	112MB/132S/132SA	6	12000
50,9	540	2,1	27,88	H082	100LB/112MS	4	18000
50,2	553	2,0	18,53	H082	112MB/132S/132SA	6	18000
48,4	568	1,0	29,33	H062	100LB/112MS	4	12000
48,0	579	2,0	19,38	H082	112MB/132S/132SA	6	18000
45,9	606	1,0	20,28	H062	112MB/132S/132SA	6	12000
45,6	603	2,3	31,15	H082	100LB/112MS	4	18000
44,4	620	1,2	32,00	H062	100LB/112MS	4	12000
43,5	639	1,8	21,39	H082	112MB/132S/132SA	6	18000
41,3	666	2,1	34,38	H082	100LB/112MS	4	18000
40,8	681	1,7	22,80	H082	112MB/132S/132SA	6	18000
36,9	745	3,2	38,45	H102	100LB/112MS	4	22000
36,7	750	1,8	38,70	H082	100LB/112MS	4	18000

6.1 H/HA GETRIEBEMOTOREN (50Hz)

3,00 kW

n2 [rpm]	M2 [Nm]	fs	i	Getriebe	Motor Baugröße	Motor Pole	Fr2 [N]
35,0	795	1,5	26,60	H082	112MB/132S/132SA	6	18000
33,4	833	1,4	27,88	H082	112MB/132S/132SA	6	18000
33,2	828	1,6	42,75	H082	100LB/112MS	4	18000
31,0	887	3,2	45,82	H102	100LB/112MS	4	22000
30,3	918	3,0	30,72	H102	112MB/132S/132SA	6	22000
29,9	931	1,5	31,15	H082	112MB/132S/132SA	6	18000
29,5	932	1,5	48,13	H082	100LB/112MS	4	18000
27,6	998	2,8	51,52	H102	100LB/112MS	4	22000
27,2	1022	2,7	34,20	H102	112MB/132S/132SA	6	22000
27,1	1027	1,3	34,38	H082	112MB/132S/132SA	6	18000
25,1	1072	1,3	56,53	H083	100LB/112MS	4	18000
24,2	1149	2,1	38,45	H102	112MB/132S/132SA	6	22000
24,0	1156	1,2	38,70	H082	112MB/132S/132SA	6	18000
22,5	1234	2,3	41,30	H102	112MB/132S/132SA	6	22000
21,8	1277	1,1	42,75	H082	112MB/132S/132SA	6	18000
21,1	1277	3,3	67,32	H123	100LB/112MS	4	30000
20,4	1322	2,3	69,69	H103	100LB/112MS	4	22000
20,3	1369	2,1	45,82	H102	112MB/132S/132SA	6	22000
19,9	1356	1,1	71,48	H083	100LB/112MS	4	18000
19,3	1398	3,1	73,71	H123	100LB/112MS	4	30000
18,1	1539	1,8	51,52	H102	112MB/132S/132SA	6	22000
18,0	1496	1,0	78,87	H083	100LB/112MS	4	18000
17,8	1514	2,0	79,82	H103	100LB/112MS	4	22000
17,3	1572	1,9	55,47	H103	132S/132SA	6	22000
17,2	1583	2,7	55,87	H123	132S/132SA	6	30000
17,0	1580	2,7	83,34	H123	100LB/112MS	4	30000
16,9	1596	1,9	84,16	H103	100LB/112MS	4	22000
15,8	1706	2,5	89,97	H123	100LB/112MS	4	30000
15,2	1771	1,7	93,36	H103	100LB/112MS	4	22000
14,2	1898	1,6	100,07	H103	100LB/112MS	4	22000
14,2	1902	2,2	100,29	H123	100LB/112MS	4	30000
13,8	1969	2,2	67,32	H123	112MB/132S/132SA	6	30000
13,3	2038	1,5	69,69	H103	112MB/132S/132SA	6	22000
13,1	2055	2,1	108,34	H123	100LB/112MS	4	30000
12,6	2156	2,0	73,71	H123	112MB/132S/132SA	6	30000
12,1	2240	3,1	79,07	H143	132S/132SA	6	55000
12,0	2250	1,9	118,62	H123	100LB/112MS	4	30000
11,8	2292	1,3	120,84	H103	100LB/112MS	4	22000
11,7	2334	1,3	79,82	H103	112MB/132S/132SA	6	22000
11,2	2437	1,8	83,34	H123	112MB/132S/132SA	6	30000
11,1	2461	1,2	84,16	H103	112MB/132S/132SA	6	22000
11,1	2431	1,8	128,18	H123	100LB/112MS	4	30000

6.1 H/HA GETRIEBEMOTOREN (50Hz)

3,00 kW

n2 [rpm]	M2 [Nm]	fs	i	Getriebe	Motor Baugröße	Pole	Fr2 [N]
11,1	2449	2,8	86,43	H143	132S/132SA	6	55000
10,6	2543	1,2	134,06	H103	100LB/112MS	4	22000
10,3	2631	1,6	89,97	H123	112MB/132S/132SA	6	30000
10,0	2731	1,1	93,36	H103	112MB/132S/132SA	6	22000
10,0	2726	2,5	96,21	H143	132S/132SA	6	55000
9,9	2720	1,1	143,42	H103	100LB/112MS	4	22000
9,8	2746	1,6	144,79	H123	100LB/112MS	4	30000
9,3	2927	1,0	100,07	H103	112MB/132S/132SA	6	22000
9,3	2933	1,5	100,29	H123	112MB/132S/132SA	6	30000
9,2	2961	2,3	104,51	H143	132S/132SA	6	55000
9,1	2944	1,4	155,22	H123	100LB/112MS	4	30000
8,6	3169	1,3	108,34	H123	112MB/132S/132SA	6	30000
8,3	3284	2,1	115,92	H143	132S/132SA	6	55000
8,2	3277	1,3	172,80	H123	100LB/112MS	4	30000
7,8	3469	1,2	118,62	H123	112MB/132S/132SA	6	30000
7,5	3588	1,2	189,19	H123	100LB/112MS	4	30000
7,5	3640	1,9	128,47	H143	132S/132SA	6	55000
7,3	3749	1,1	128,18	H123	112MB/132S/132SA	6	30000
6,9	3954	1,7	139,55	H143	132S/132SA	6	55000
6,8	3934	1,1	207,43	H123	100LB/112MS	4	30000
6,4	4235	1,0	144,79	H123	112MB/132S/132SA	6	30000
6,2	4373	1,6	154,33	H143	132S/132SA	6	55000
5,2	5269	1,3	185,96	H143	132S/132SA	6	55000
4,7	5839	1,2	206,08	H143	132S/132SA	6	55000

4,00 kW

n2 [rpm]	M2 [Nm]	fs	i	Getriebe	Motor Baugröße	Pole	Fr2 [N]
1139,3	33	1,0	1,27	H051	112M/112MA	4	1505
1087,5	34	2,3	1,33	HA61	112M/112MA	4	2029
1071,6	35	1,9	1,34	H061	112M/112MA	4	2450
1014,5	37	1,4	1,42	H051	112M/112MA	4	1552
677,6	55	1,9	2,13	H061	112M/112MA	4	2768
580,0	64	1,2	2,50	HA61	112M/112MA	4	2502
563,9	66	1,6	2,57	H061	112M/112MA	4	2898
502,3	75	2,6	1,93	H081	132MA	6	3741
457,9	81	1,4	3,17	H061	112M/112MA	4	3044
443,1	84	3,2	3,25	H081	112M/112MA	4	3875
390,5	95	1,3	3,69	H061	112M/112MA	4	3154
386,9	96	2,8	3,72	H081	112M/112MA	4	4000
377,7	99	2,4	2,54	H081	132MA	6	4000
360,0	103	1,2	4,00	H061	112M/112MA	4	3208

6.1 H/HA GETRIEBEMOTOREN (50Hz)

4,00 kW

n2 [rpm]	M2 [Nm]	fs	i	Getriebe	Motor Baugröße	Pole	Fr2 [N]
360,0	103	2,6	4,00	H081	112M/112MA	4	4000
308,6	120	2,3	4,67	H081	112M/112MA	4	4000
301,9	123	1,1	4,77	H061	112M/112MA	4	3323
295,4	127	2,1	3,25	H081	132MA	6	4000
280,0	131	1,3	5,14	HA52	112M/112MA	4	2816
280,0	131	2,1	5,14	HA62	112M/112MA	4	4156
274,3	135	1,1	5,25	H061	112M/112MA	4	3382
267,9	137	2,6	5,38	H062	112M/112MA	4	9838
260,0	143	2,0	5,54	H081	112M/112MA	4	4000
257,9	145	1,8	3,72	H081	132MA	6	4000
251,4	146	1,3	5,73	H052	112M/112MA	4	5546
242,6	151	2,6	5,93	H062	112M/112MA	4	10108
240,0	156	1,7	4,00	H081	132MA	6	4000
236,7	157	1,9	6,08	H081	112M/112MA	4	4000
231,4	158	1,1	6,22	HA52	112M/112MA	4	3000
231,4	158	1,7	6,22	HA62	112M/112MA	4	4428
231,1	160	3,4	6,23	H101	112MA (1)	4	5000
227,4	165	3,2	4,22	H101	132MA	6	5000
208,9	176	1,2	6,89	H052	112M/112MA	4	5759
205,7	182	1,5	4,67	H081	132MA	6	4000
196,9	190	2,8	4,88	H101	132MA	6	5000
194,8	188	2,1	7,39	H062	112M/112MA	4	10717
192,0	193	1,5	7,50	H081	112M/112MA	4	4000
190,8	194	2,9	7,55	H101	112M/112MA	4	5000
186,2	197	1,4	7,73	HA62	112M/112MA	4	4761
182,3	205	2,6	5,27	H101	132MA	6	5000
178,6	207	1,7	5,38	H062	132MA	6	10950
178,1	208	2,4	5,39	H082	132MA	6	13822
173,3	216	1,3	5,54	H081	132MA	6	4000
171,4	216	2,6	8,40	H101	112M/112MA	4	5000
170,5	217	1,4	8,44	H081	112M/112MA	4	4000
169,4	216	2,0	8,50	H062	112M/112MA	4	11111
168,9	217	1,1	8,53	H052	112M/112MA	4	5985
161,8	229	1,7	5,93	H062	132MA	6	11228
161,5	229	2,2	5,95	H082	132MA	6	14212
157,8	237	1,2	6,08	H081	132MA	6	4000
154,1	243	2,2	6,23	H101	132MA	6	5000
153,6	244	3,1	6,25	H121	132MA	6	6000
153,4	239	1,8	9,39	H062	112M/112MA	4	11391
150,6	244	1,1	9,56	H052	112M/112MA	4	6095
149,3	246	1,4	9,64	HA62	112M/112MA	4	5125
129,9	285	1,4	7,39	H062	132MA	6	11844

(1) Nur mit Bremsmotor (TBS)

6.1 H/HA GETRIEBEMOTOREN (50Hz)

4,00 kW

n2 [rpm]	M2 [Nm]	fs	i	Getriebe	Motor Baugröße	Pole	Fr2 [N]
129,8	285	2,0	7,39	H082	132MA	6	15095
128,0	292	1,0	7,50	H081	132MA	6	4000
127,2	294	1,9	7,55	H101	132MA	6	5000
124,7	300	2,8	7,70	H121	132MA	6	6000
123,4	297	1,1	11,67	HA62	112M/112MA	4	5461
123,2	298	1,6	11,69	H062	112M/112MA	4	12000
119,7	309	1,9	8,02	H082	132MA	6	15430
114,3	327	1,7	8,40	H101	132MA	6	5000
113,7	323	1,6	12,67	H062	112M/112MA	4	12000
112,9	328	1,3	8,50	H062	132MA	6	12000
108,5	341	1,9	8,85	H082	132MA	6	15840
102,3	362	1,2	9,39	H062	132MA	6	12000
97,6	376	1,3	14,75	H062	112M/112MA	4	12000
96,7	379	2,8	14,90	H082	112M/112MA	4	16340
88,4	415	1,4	16,29	H062	112M/112MA	4	12000
87,2	425	1,9	11,01	H082	132MA	6	16758
86,7	423	2,6	16,62	H082	112M/112MA	4	16804
82,1	451	1,0	11,69	H062	132MA	6	12000
81,5	450	1,3	17,67	H062	112M/112MA	4	12000
77,7	472	2,3	18,53	H082	112M/112MA	4	17266
75,8	489	1,0	12,67	H062	132MA	6	12000
74,3	494	2,3	19,38	H082	112M/112MA	4	17459
71,1	521	1,9	13,50	H082	132MA	6	17621
71,0	516	1,2	20,28	H062	112M/112MA	4	12000
67,3	545	2,1	21,39	H082	112M/112MA	4	17876
64,4	575	1,9	14,90	H082	132MA	6	18000
63,2	581	2,0	22,80	H082	112M/112MA	4	18000
61,9	593	1,0	23,27	H062	112M/112MA	4	12000
57,8	641	1,7	16,62	H082	132MA	6	18000
54,1	677	1,7	26,60	H082	112M/112MA	4	18000
51,8	715	1,5	18,53	H082	132MA	6	18000
51,6	710	1,6	27,88	H082	112M/112MA	4	18000
49,5	748	1,5	19,38	H082	132MA	6	18000
46,2	793	1,7	31,15	H082	112M/112MA	4	18000
44,9	825	1,4	21,39	H082	132MA	6	18000
42,1	880	1,3	22,80	H082	132MA	6	18000
42,1	871	3,1	34,20	H102	112M/112MA	4	22000
41,9	875	1,6	34,38	H082	112M/112MA	4	18000
40,1	925	2,6	23,97	H102	132MA	6	22000
37,4	979	2,4	38,45	H102	112M/112MA	4	22000
37,2	986	1,4	38,70	H082	112M/112MA	4	18000
37,1	999	2,4	25,89	H102	132MA	6	22000

6.1 H/HA GETRIEBEMOTOREN (50Hz)

4,00 kW

n2 [rpm]	M2 [Nm]	fs	i	Getriebe	Motor Baugröße	Motor Pole	Fr2 [N]
36,1	1026	1,1	26,60	H082	132MA	6	18000
34,9	1052	2,7	41,30	H102	112M/112MA	4	22000
34,4	1076	1,1	27,88	H082	132MA	6	18000
33,7	1089	1,3	42,75	H082	112M/112MA	4	18000
33,4	1108	2,2	28,73	H102	132MA	6	22000
31,4	1167	2,4	45,82	H102	112M/112MA	4	22000
31,2	1185	2,3	30,72	H102	132MA	6	22000
30,8	1202	1,1	31,15	H082	132MA	6	18000
29,9	1226	1,1	48,13	H082	112M/112MA	4	18000
28,1	1320	2,1	34,20	H102	132MA	6	22000
28,0	1312	2,1	51,52	H102	112M/112MA	4	22000
27,9	1326	1,0	34,38	H082	132MA	6	18000
26,6	1394	3,1	36,13	H122	132MA	6	30000
25,0	1484	1,6	38,45	H102	132MA	6	22000
23,2	1593	1,8	41,30	H102	132MA	6	22000
21,8	1701	2,5	44,10	H122	132MA	6	30000
21,4	1679	2,5	67,32	H123	112M/112MA	4	30000
21,0	1768	1,6	45,82	H102	132MA	6	22000
21,0	1729	2,5	45,77	H123	132MA	6	30000
20,7	1738	1,7	69,69	H103	112M/112MA	4	22000
19,5	1838	2,3	73,71	H123	112M/112MA	4	30000
18,6	1988	1,4	51,52	H102	132MA	6	22000
18,0	1990	1,5	79,82	H103	112M/112MA	4	22000
17,3	2096	1,4	55,47	H103	132MA	6	22000
17,3	2078	2,1	83,34	H123	112M/112MA	4	30000
17,2	2111	2,0	55,87	H123	132MA	6	30000
17,1	2099	1,4	84,16	H103	112M/112MA	4	22000
16,2	2237	3,1	59,22	H143	132MA	6	55000
16,0	2244	1,9	89,97	H123	112M/112MA	4	30000
15,4	2328	1,3	93,36	H103	112M/112MA	4	22000
15,2	2380	2,9	62,99	H143	132MA	6	55000
14,4	2495	1,2	100,07	H103	112M/112MA	4	22000
14,4	2501	1,7	100,29	H123	112M/112MA	4	30000
14,3	2543	1,7	67,32	H123	132MA	6	30000
13,8	2633	1,1	69,69	H103	132MA	6	22000
13,5	2696	2,5	71,35	H143	132MA	6	55000
13,3	2702	1,6	108,34	H123	112M/112MA	4	30000
13,0	2785	1,5	73,71	H123	132MA	6	30000
12,2	2984	1,0	79,82	H103	132MA	6	22000
12,1	2958	1,4	118,62	H123	112M/112MA	4	30000
12,1	2987	2,3	79,07	H143	132MA	6	55000
11,5	3148	1,4	83,34	H123	132MA	6	30000

6.1 H/HA GETRIEBEMOTOREN (50Hz)

4,00 kW

n2 [rpm]	M2 [Nm]	fs	i	Getriebe	Motor Baugröße	Motor Pole	Fr2 [N]
11,2	3196	1,3	128,18	H123	112M/112MA	4	30000
11,1	3265	2,1	86,43	H143	132MA	6	55000
10,7	3399	1,3	89,97	H123	132MA	6	30000
10,0	3634	1,9	96,21	H143	132MA	6	55000
9,9	3610	1,2	144,79	H123	112M/112MA	4	30000
9,6	3789	1,1	100,29	H123	132MA	6	30000
9,3	3871	1,1	155,22	H123	112M/112MA	4	30000
9,2	3948	1,7	104,51	H143	132MA	6	55000
8,9	4093	1,0	108,34	H123	132MA	6	30000
8,3	4379	1,6	115,92	H143	132MA	6	55000
7,5	4853	1,4	128,47	H143	132MA	6	55000
6,9	5272	1,3	139,55	H143	132MA	6	55000
6,2	5830	1,2	154,33	H143	132MA	6	55000

4,80 kW

n2 [rpm]	M2 [Nm]	fs	i	Getriebe	Motor Baugröße	Motor Pole	Fr2 [N]
1072,5	41	1,9	1,33	HA61	112MB(1)	4	2038
1064,2	42	1,5	1,34	H061	112MB(1)	4	2415
1007,5	44	1,2	1,42	H051	112MB(1)	4	1523
672,9	66	1,6	2,13	H061	112MB(1)	4	2710
562,6	79	3,0	2,54	H081	112MB(1)	4	3574
556,1	80	1,3	2,57	H061	112MB(1)	4	2832
451,6	98	1,1	3,17	H061	112MB(1)	4	2960
440,0	101	2,6	3,25	H081	112MB(1)	4	3814
387,8	115	1,1	3,69	H061	112MB(1)	4	3050
384,2	116	2,3	3,72	H081	112MB(1)	4	3948
357,5	124	1,0	4,00	H061	112MB(1)	4	3095
357,5	124	2,2	4,00	H081	112MB(1)	4	4000
306,4	145	1,9	4,67	H081	112MB(1)	4	4000
278,1	158	1,1	5,14	HA52	112MB(1)	4	2822
278,1	158	1,7	5,14	HA62	112MB(1)	4	4166
271,5	164	3,2	5,27	H101	112MB(1)	4	5000
266,0	165	2,2	5,38	H062	112MB(1)	4	9696
258,2	172	1,6	5,54	H081	112MB(1)	4	4000
249,7	176	1,1	5,73	H052	112MB(1)	4	5358
240,9	183	2,2	5,93	H062	112MB(1)	4	9950
235,1	189	1,5	6,08	H081	112MB(1)	4	4000
229,8	191	1,4	6,22	HA62	112MB(1)	4	4439
229,5	194	2,8	6,23	H101	112MB(1)	4	5000
193,5	227	1,7	7,39	H062	112MB(1)	4	10516
190,7	233	1,3	7,50	H081	112MB(1)	4	4000

(1) Nur mit Bremsmotor (TBS)

6.1 H/HA GETRIEBEMOTOREN (50Hz)

4,80 kW

n2 [rpm]	M2 [Nm]	fs	i	Getriebe	Motor Baugröße	Motor Pole	Fr2 [N]
189,5	235	2,4	7,55	H101	112MB(1)	4	5000
184,9	238	1,2	7,73	HA62	112MB(1)	4	4772
170,2	261	2,1	8,40	H101	112MB(1)	4	5000
169,3	263	1,1	8,44	H081	112MB(1)	4	4000
168,2	262	1,7	8,50	H062	112MB(1)	4	10876
152,4	289	1,5	9,39	H062	112MB(1)	4	11130
148,3	297	1,1	9,64	HA62	112MB(1)	4	5137
122,4	360	1,3	11,69	H062	112MB(1)	4	11679
112,9	390	1,3	12,67	H062	112MB(1)	4	11874
105,9	415	2,4	13,50	H082	112MB(1)	4	15638
96,9	454	1,1	14,75	H062	112MB(1)	4	12000
96,0	458	2,4	14,90	H082	112MB(1)	4	16020
87,8	501	1,1	16,29	H062	112MB(1)	4	12000
86,1	511	2,1	16,62	H082	112MB(1)	4	16444
80,9	544	1,1	17,67	H062	112MB(1)	4	12000
77,2	570	1,9	18,53	H082	112MB(1)	4	16861
73,8	597	1,9	19,38	H082	112MB(1)	4	17034
66,9	658	1,8	21,39	H082	112MB(1)	4	17404
62,7	702	1,6	22,80	H082	112MB(1)	4	17640
53,8	819	1,4	26,60	H082	112MB(1)	4	18000
51,3	858	1,3	27,88	H082	112MB(1)	4	18000
49,8	884	2,7	28,73	H102	112MB(1)	4	22000
46,5	945	2,9	30,72	H102	112MB(1)	4	22000
45,9	959	1,4	31,15	H082	112MB(1)	4	18000
41,8	1052	2,6	34,20	H102	112MB(1)	4	22000
41,6	1058	1,3	34,38	H082	112MB(1)	4	18000
37,2	1183	2,0	38,45	H102	112MB(1)	4	22000
36,9	1191	1,1	38,70	H082	112MB(1)	4	18000
34,6	1271	2,2	41,30	H102	112MB(1)	4	22000
33,5	1316	1,0	42,75	H082	112MB(1)	4	18000
31,2	1410	2,0	45,82	H102	112MB(1)	4	22000
27,8	1585	1,8	51,52	H102	112MB(1)	4	22000
21,2	2029	2,1	67,32	H123	112MB(1)	4	30000
20,5	2100	1,4	69,69	H103	112MB(1)	4	22000
19,4	2221	1,9	73,71	H123	112MB(1)	4	30000
17,9	2405	1,2	79,82	H103	112MB(1)	4	22000
17,2	2511	1,7	83,34	H123	112MB(1)	4	30000
17,0	2536	1,2	84,16	H103	112MB(1)	4	22000
15,9	2711	1,6	89,97	H123	112MB(1)	4	30000
15,3	2813	1,1	93,36	H103	112MB(1)	4	22000
14,3	3022	1,4	100,29	H123	112MB(1)	4	30000
13,2	3265	1,3	108,34	H123	112MB(1)	4	30000

(1) Nur mit Bremsmotor (TBS)

6.1 H/HA GETRIEBEMOTOREN (50Hz)

4,80 kW

n2 [rpm]	M2 [Nm]	fs	i	Getriebe	Motor Baugröße	Pole	Fr2 [N]
12,1	3574	1,2	118,62	H123	112MB (1)	4	30000
11,2	3862	1,1	128,18	H123	112MB (1)	4	30000

5,50 kW

n2 [rpm]	M2 [Nm]	fs	i	Getriebe	Motor Baugröße	Pole	Fr2 [N]
750,9	68	2,9	1,93	H081	132MS/132S	4	3265
740,0	70	1,9	1,30	H081	132MB	6	3276
672,0	77	2,3	1,43	H081	132MB	6	3362
574,4	89	2,7	2,54	H081	132MS/132S	4	3508
497,1	104	1,9	1,93	H081	132MB	6	3637
446,2	114	2,3	3,25	H081	132MS/132S	4	3741
389,6	131	2,0	3,72	H081	132MS/132S	4	3867
377,7	136	1,7	2,54	H081	132MB	6	3890
362,5	141	1,9	4,00	H081	132MS/132S	4	3933
310,7	164	1,7	4,67	H081	132MS/132S	4	4000
297,4	171	3,1	4,88	H101	132MS/132S	4	5000
295,4	174	1,5	3,25	H081	132MB	6	4000
293,3	175	2,9	3,27	H101	132MB	6	5000
275,3	185	2,9	5,27	H101	132MS/132S	4	5000
269,8	187	1,9	5,38	H062	132MS/132S	4	9522
269,1	187	2,7	5,39	H082	132MS/132S	4	12037
261,8	195	1,4	5,54	H081	132MS/132S	4	4000
259,5	198	2,6	3,70	H101	132MB	6	5000
257,9	200	1,3	3,72	H081	132MB	6	4000
244,3	206	1,9	5,93	H062	132MS/132S	4	9761
243,9	207	2,4	5,95	H082	132MS/132S	4	12374
240,0	214	1,3	4,00	H081	132MB	6	4000
238,4	214	1,4	6,08	H081	132MS/132S	4	4000
232,7	219	2,5	6,23	H101	132MS/132S	4	5000
227,4	226	2,3	4,22	H101	132MB	6	5000
205,7	250	1,1	4,67	H081	132MB	6	4000
200,0	257	2,9	4,80	H121	132MB	6	6000
196,9	261	2,0	4,88	H101	132MB	6	5000
196,2	257	1,5	7,39	H062	132MS/132S	4	10290
196,1	257	2,2	7,39	H082	132MS/132S	4	13137
193,3	264	1,1	7,50	H081	132MS/132S	4	4000
192,2	265	2,1	7,55	H101	132MS/132S	4	5000
188,3	271	3,1	7,70	H121	132MS/132S	4	6000
184,1	280	2,7	5,21	H121	132MB	6	6000
182,3	282	1,9	5,27	H101	132MB	6	5000
180,8	279	2,1	8,02	H082	132MS/132S	4	13427

(1) Nur mit Bremsmotor (TBS)

6.1 H/HA GETRIEBEMOTOREN (50Hz)

5,50 kW

n2 [rpm]	M2 [Nm]	fs	i	Getriebe	Motor Baugröße	Pole	Fr2 [N]
178,6	285	1,3	5,38	H062	132MB	6	10497
178,1	286	1,8	5,39	H082	132MB	6	13466
172,6	295	1,9	8,40	H101	132MS/132S	4	5000
171,7	297	1,0	8,44	H081	132MS/132S	4	4000
170,6	296	1,5	8,50	H062	132MS/132S	4	10621
163,8	308	2,1	8,85	H082	132MS/132S	4	13780
161,8	315	1,3	5,93	H062	132MB	6	10728
161,5	315	1,6	5,95	H082	132MB	6	13818
154,5	326	1,3	9,39	H062	132MS/132S	4	10852
154,1	334	1,6	6,23	H101	132MB	6	5000
153,6	335	2,3	6,25	H121	132MB	6	6000
131,7	383	2,1	11,01	H082	132MS/132S	4	14570
129,9	392	1,0	7,39	H062	132MB	6	11221
129,8	392	1,5	7,39	H082	132MB	6	14605
127,2	404	1,4	7,55	H101	132MB	6	5000
124,7	413	2,1	7,70	H121	132MB	6	6000
124,1	406	1,2	11,69	H062	132MS/132S	4	11343
119,7	426	1,4	8,02	H082	132MB	6	14899
114,5	440	1,1	12,67	H062	132MS/132S	4	11514
114,3	450	1,2	8,40	H101	132MB	6	5000
108,5	470	1,4	8,85	H082	132MB	6	15254
107,4	469	2,2	13,50	H082	132MS/132S	4	15311
97,3	518	2,1	14,90	H082	132MS/132S	4	15665
89,0	566	1,0	16,29	H062	132MS/132S	4	11998
87,3	578	1,9	16,62	H082	132MS/132S	4	16054
87,2	584	1,4	11,01	H082	132MB	6	16029
78,3	644	1,7	18,53	H082	132MS/132S	4	16433
74,8	674	1,7	19,38	H082	132MS/132S	4	16589
71,1	716	1,4	13,50	H082	132MB	6	16728
67,8	744	1,6	21,39	H082	132MS/132S	4	16919
64,4	790	1,4	14,90	H082	132MB	6	17049
63,6	793	1,5	22,80	H082	132MS/132S	4	17128
60,5	834	2,9	23,97	H102	132S	4	22000
59,7	854	2,7	16,09	H102	132MB	6	22000
57,8	881	1,2	16,62	H082	132MB	6	17390
56,0	900	2,6	25,89	H102	132MS/132S	4	22000
54,5	925	1,2	26,60	H082	132MS/132S	4	17607
53,8	947	2,4	17,85	H102	132MB	6	22000
52,0	970	1,2	27,88	H082	132MS/132S	4	17744
51,8	983	1,1	18,53	H082	132MB	6	17710
50,5	999	2,4	28,73	H102	132MS/132S	4	22000
49,5	1028	1,1	19,38	H082	132MB	6	17836

6.1 H/HA GETRIEBEMOTOREN (50Hz)

5,50 kW

n2 [rpm]	M2 [Nm]	fs	i	Getriebe	Motor Baugröße	Pole	Fr2 [N]
48,4	1053	2,2	19,85	H102	132MB	6	22000
47,2	1068	2,6	30,72	H102	132MS/132S	4	22000
46,5	1083	1,3	31,15	H082	132MS/132S	4	18000
44,9	1135	1,0	21,39	H082	132MB	6	18000
44,8	1138	2,0	21,44	H102	132MB	6	22000
42,4	1189	2,3	34,20	H102	132MS/132S	4	22000
42,2	1195	1,1	34,38	H082	132MS/132S	4	18000
40,1	1272	1,9	23,97	H102	132MB	6	22000
40,1	1256	3,4	36,13	H122	132S (1)	4	30000
37,7	1337	1,8	38,45	H102	132MS/132S	4	22000
37,5	1346	1,0	38,70	H082	132MS/132S	4	18000
37,1	1374	1,7	25,89	H102	132MB	6	22000
35,1	1436	2,0	41,30	H102	132MS/132S	4	22000
34,9	1458	2,5	27,49	H122	132MB	6	30000
33,4	1524	1,6	28,73	H102	132MB	6	22000
32,9	1534	2,8	44,10	H122	132MS/132S	4	30000
32,1	1584	2,3	29,86	H122	132MB	6	30000
31,7	1559	2,7	45,77	H123	132MS/132S	4	30000
31,6	1593	1,8	45,82	H102	132MS/132S	4	22000
31,2	1630	1,7	30,72	H102	132MB	6	22000
29,1	1751	2,4	33,00	H122	132MB	6	30000
28,1	1814	1,5	34,20	H102	132MB	6	22000
28,1	1791	1,6	51,52	H102	132MS/132S	4	22000
26,6	1917	2,2	36,13	H122	132MB	6	30000
26,1	1889	1,6	55,47	H103	132MS/132S	4	22000
26,0	1902	2,2	55,87	H123	132MS/132S	4	30000
25,0	2040	1,2	38,45	H102	132MB	6	22000
24,5	2016	3,4	59,22	H143	132S	4	55000
23,2	2191	1,3	41,30	H102	132MB	6	22000
23,0	2145	3,2	62,99	H143	132MS/132S	4	55000
21,8	2340	1,8	44,10	H122	132MB	6	30000
21,5	2292	1,9	67,32	H123	132MS/132S	4	30000
21,0	2431	1,2	45,82	H102	132MB	6	22000
21,0	2378	1,8	45,77	H123	132MB	6	30000
20,8	2373	1,3	69,69	H103	132MS/132S	4	22000
20,3	2430	2,8	71,35	H143	132MS/132S	4	55000
19,7	2510	1,7	73,71	H123	132MS/132S	4	30000
18,6	2733	1,0	51,52	H102	132MB	6	22000
18,3	2693	2,5	79,07	H143	132MS/132S	4	55000
18,2	2718	1,1	79,82	H103	132MS/132S	4	22000
17,9	2780	2,5	53,53	H143	132MB	6	55000
17,4	2838	1,5	83,34	H123	132MS/132S	4	30000

(1) Nur mit Bremsmotor (TBS)

6.1 H/HA GETRIEBEMOTOREN (50Hz)

5,50 kW

n2 [rpm]	M2 [Nm]	fs	i	Getriebe	Motor Baugröße	Pole	Fr2 [N]
17,3	2882	1,0	55,47	H103	132MB	6	22000
17,2	2866	1,0	84,16	H103	132MS/132S	4	22000
17,2	2902	1,5	55,87	H123	132MB	6	30000
16,8	2943	2,3	86,43	H143	132MS/132S	4	55000
16,2	3076	2,2	59,22	H143	132MB	6	55000
16,1	3064	1,4	89,97	H123	132MS/132S	4	30000
15,2	3272	2,1	62,99	H143	132MB	6	55000
15,1	3276	2,1	96,21	H143	132MS/132S	4	55000
14,5	3415	1,3	100,29	H123	132MS/132S	4	30000
14,3	3497	1,2	67,32	H123	132MB	6	30000
13,9	3559	1,9	104,51	H143	132MS/132S	4	55000
13,5	3706	1,8	71,35	H143	132MB	6	55000
13,4	3689	1,2	108,34	H123	132MS/132S	4	30000
13,0	3829	1,1	73,71	H123	132MB	6	30000
12,5	3947	1,7	115,92	H143	132MS/132S	4	55000
12,2	4039	1,1	118,62	H123	132MS/132S	4	30000
12,1	4108	1,7	79,07	H143	132MB	6	55000
11,3	4374	1,6	128,47	H143	132MS/132S	4	55000
11,1	4490	1,5	86,43	H143	132MB	6	55000
10,4	4752	1,4	139,55	H143	132MS/132S	4	55000
10,0	4997	1,4	96,21	H143	132MB	6	55000
9,4	5255	1,3	154,33	H143	132MS/132S	4	55000
9,2	5429	1,3	104,51	H143	132MB	6	55000
8,3	6021	1,1	115,92	H143	132MB	6	55000
7,8	6332	1,1	185,96	H143	132MS/132S	4	55000
7,5	6673	1,0	128,47	H143	132MB	6	55000

7,50 kW

n2 [rpm]	M2 [Nm]	fs	i	Getriebe	Motor Baugröße	Pole	Fr2 [N]
1125,4	62	1,4	1,30	H081	132MA/132M	4	2848
1022,0	68	1,7	1,43	H081	132MA/132M	4	2923
750,9	93	2,1	1,93	H081	132MA/132M	4	3166
570,5	122	2,0	2,54	H081	132MA/132M	4	3383
477,3	147	2,6	2,03	H101	160M	6	4693
446,2	156	1,7	3,25	H081	132MA/132M	4	3574
443,1	157	3,3	3,27	H101	132MA/132M	4	4794
391,9	177	2,9	3,70	H101	132MA/132M	4	4956
390,9	180	2,6	2,48	H101	160M	6	4955
389,6	178	1,5	3,72	H081	132MA/132M	4	3674
362,5	192	1,4	4,00	H081	132MA/132M	4	3726
343,4	202	2,6	4,22	H101	132MA/132M	4	5000

6.1 H/HA GETRIEBEMOTOREN (50Hz)

7,50 kW

n2 [rpm]	M2 [Nm]	fs	i	Getriebe	Motor Baugröße	Motor Pole	Fr2 [N]
328,3	214	3,2	2,95	H121	160M	6	6000
310,7	224	1,2	4,67	H081	132MA/132M	4	3832
308,6	227	3,1	3,14	H121	160M	6	6000
302,1	230	3,2	4,80	H121	132MA/132M	4	6000
297,4	234	2,3	4,88	H101	132MA/132M	4	5000
296,4	237	2,2	3,27	H101	160M	6	5000
278,1	250	3,0	5,21	H121	132MA/132M	4	6000
275,3	252	2,1	5,27	H101	132MA/132M	4	5000
271,0	259	2,8	3,58	H121	160M	6	6000
269,8	255	1,4	5,38	H062	132MA/132M	4	9126
269,1	256	2,0	5,39	H082	132MA/132M	4	11725
262,2	268	1,9	3,70	H101	160M	6	5000
261,8	265	1,1	5,54	H081	132MA/132M	4	3938
244,3	281	1,4	5,93	H062	132MA/132M	4	9324
243,9	282	1,8	5,95	H082	132MA/132M	4	12030
240,0	289	1,0	6,08	H081	132MA/132M	4	3987
235,6	298	2,4	4,12	H121	160M	6	6000
232,7	299	1,8	6,23	H101	132MA/132M	4	5000
232,0	299	2,6	6,25	H121	132MA/132M	4	6000
229,7	305	1,7	4,22	H101	160M	6	5000
202,1	347	2,1	4,80	H121	160M	6	6000
199,0	353	1,5	4,88	H101	160M	6	5000
196,2	350	1,1	7,39	H062	132MA/132M	4	9745
196,1	351	1,6	7,39	H082	132MA/132M	4	12709
192,2	362	1,5	7,55	H101	132MA/132M	4	5000
188,3	369	2,3	7,70	H121	132MA/132M	4	6000
186,0	377	2,0	5,21	H121	160M	6	6000
184,2	381	1,4	5,27	H101	160M	6	5000
180,8	380	1,5	8,02	H082	132MA/132M	4	12963
180,0	386	1,3	5,39	H082	160M	6	12958
172,6	402	1,4	8,40	H101	132MA/132M	4	5000
170,6	403	1,1	8,50	H062	132MA/132M	4	9995
163,8	420	1,5	8,85	H082	132MA/132M	4	13268
163,1	426	1,2	5,95	H082	160M	6	13262
155,7	451	1,2	6,23	H101	160M	6	5000
155,2	452	1,7	6,25	H121	160M	6	6000
131,7	522	1,5	11,01	H082	132MA/132M	4	13933
131,2	529	1,1	7,39	H082	160M	6	13922
128,6	546	1,0	7,55	H101	160M	6	5000
126,0	557	1,5	7,70	H121	160M	6	6000
120,9	574	1,0	8,02	H082	160M	6	14162
109,6	634	1,0	8,85	H082	160M	6	14444

6.1 H/HA GETRIEBEMOTOREN (50Hz)

7,50 kW

n2 [rpm]	M2 [Nm]	fs	i	Getriebe	Motor Baugröße	Pole	Fr2 [N]
107,4	640	1,6	13,50	H082	132MA/132M	4	14530
97,3	706	1,5	14,90	H082	132MA/132M	4	14804
88,1	788	1,0	11,01	H082	160M	6	15032
87,5	794	2,7	11,09	H102	160M	6	22000
87,3	788	1,4	16,62	H082	132MA/132M	4	15093
81,2	847	2,7	17,85	H102	132MA/132M	4	22000
78,3	878	1,2	18,53	H082	132MA/132M	4	15362
74,8	919	1,3	19,38	H082	132MA/132M	4	15468
73,1	941	2,5	19,85	H102	132MA/132M	4	22000
72,8	954	2,3	13,32	H102	160M	6	22000
71,9	967	1,0	13,50	H082	160M	6	15514
67,8	1014	1,1	21,39	H082	132MA/132M	4	15682
67,6	1017	2,3	21,44	H102	132MA/132M	4	22000
65,1	1066	1,0	14,90	H082	160M	6	15715
63,6	1081	1,1	22,80	H082	132MA/132M	4	15809
60,5	1137	2,1	23,97	H102	132MA/132M	4	22000
60,3	1152	2,0	16,09	H102	160M	6	22000
56,0	1228	1,9	25,89	H102	132MA/132M	4	22000
54,3	1278	1,8	17,85	H102	160M	6	22000
52,7	1304	2,8	27,49	H122	132MA/132M	4	30000
50,5	1362	1,8	28,73	H102	132MA/132M	4	22000
50,2	1383	2,6	19,32	H122	160M	6	30000
48,9	1421	1,6	19,85	H102	160M	6	22000
48,6	1416	2,5	29,86	H122	132MA/132M	4	30000
47,2	1457	1,9	30,72	H102	132MA/132M	4	22000
47,2	1473	2,5	20,57	H122	160M	6	30000
45,2	1535	1,5	21,44	H102	160M	6	22000
43,9	1565	2,7	33,00	H122	132MA/132M	4	30000
43,1	1613	2,2	22,52	H122	160M	6	30000
42,4	1622	1,7	34,20	H102	132MA/132M	4	22000
40,5	1716	1,4	23,97	H102	160M	6	22000
40,1	1713	2,5	36,13	H122	132MA/132M	4	30000
39,6	1752	2,1	24,47	H122	160M	6	30000
37,7	1823	1,3	38,45	H102	132MA/132M	4	22000
37,5	1854	1,3	25,89	H102	160M	6	22000
35,3	1968	1,8	27,49	H122	160M	6	30000
35,1	1958	1,4	41,30	H102	132MA/132M	4	22000
33,8	2057	1,2	28,73	H102	160M	6	22000
32,9	2091	2,0	44,10	H122	132MA/132M	4	30000
32,5	2138	1,7	29,86	H122	160M	6	30000
31,7	2125	2,0	45,77	H123	132MA/132M	4	30000
31,6	2199	1,2	30,72	H102	160M	6	22000

6.1 H/HA GETRIEBEMOTOREN (50Hz)

7,50 kW

n2 [rpm]	M2 [Nm]	fs	i	Getriebe	Motor Baugröße	Pole	Fr2 [N]
31,6	2173	1,3	45,82	H102	132MA/132M	4	22000
30,1	2308	3,0	32,24	H142	160M	6	55000
29,4	2363	1,8	33,00	H122	160M	6	30000
28,4	2449	1,1	34,20	H102	160M	6	22000
28,1	2443	1,2	51,52	H102	132MA/132M	4	22000
27,1	2485	2,8	53,53	H143	132MA/132M	4	55000
26,8	2587	1,7	36,13	H122	160M	6	30000
26,1	2576	1,2	55,47	H103	132MA/132M	4	22000
26,0	2594	1,6	55,87	H123	132MA/132M	4	30000
25,0	2781	2,5	38,85	H142	160M	6	55000
24,5	2750	2,5	59,22	H143	132MA/132M	4	55000
23,0	2925	2,3	62,99	H143	132MA/132M	4	55000
22,5	3083	2,2	43,05	H142	160M	6	55000
22,0	3157	1,4	44,10	H122	160M	6	30000
21,5	3126	1,4	67,32	H123	132MA/132M	4	30000
21,2	3209	1,3	45,77	H123	160M	6	30000
20,3	3313	2,1	71,35	H143	132MA/132M	4	55000
20,1	3389	2,0	48,35	H143	160M	6	55000
19,7	3423	1,2	73,71	H123	132MA/132M	4	30000
18,3	3672	1,9	79,07	H143	132MA/132M	4	55000
18,1	3752	1,8	53,53	H143	160M	6	55000
17,4	3917	1,1	55,87	H123	160M	6	30000
17,4	3869	1,1	83,34	H123	132MA/132M	4	30000
16,8	4013	1,7	86,43	H143	132MA/132M	4	55000
16,4	4151	1,6	59,22	H143	160M	6	55000
16,1	4178	1,0	89,97	H123	132MA/132M	4	30000
15,4	4416	1,5	62,99	H143	160M	6	55000
15,1	4467	1,5	96,21	H143	132MA/132M	4	55000
13,9	4853	1,4	104,51	H143	132MA/132M	4	55000
13,6	5002	1,4	71,35	H143	160M	6	55000
12,5	5382	1,3	115,92	H143	132MA/132M	4	55000
12,3	5543	1,2	79,07	H143	160M	6	55000
11,3	5965	1,1	128,47	H143	132MA/132M	4	55000
11,2	6059	1,1	86,43	H143	160M	6	55000
10,4	6480	1,1	139,55	H143	132MA/132M	4	55000
10,1	6744	1,0	96,21	H143	160M	6	55000

9,20 kW

n2 [rpm]	M2 [Nm]	fs	i	Getriebe	Motor Baugröße	Pole	Fr2 [N]
1125,4	76	1,2	1,30	H081	132MB	4	2791
1015,0	84	1,4	1,43	H081	132MB	4	2865

6.1 H/HA GETRIEBEMOTOREN (50Hz)

9,20 kW

n2 [rpm]	M2 [Nm]	fs	i	Getriebe	Motor Baugröße	Motor Pole	Fr2 [N]
756,1	113	1,7	1,93	H081	132MB	4	3076
718,4	119	3,2	2,03	H101	132MB	4	4125
584,3	146	3,2	2,48	H101	132MB	4	4368
570,5	149	1,6	2,54	H081	132MB	4	3272
446,2	191	1,4	3,25	H081	132MB	4	3431
443,1	192	2,7	3,27	H101	132MB	4	4703
391,9	217	2,3	3,70	H101	132MB	4	4854
389,6	219	1,2	3,72	H081	132MB	4	3511
362,5	235	1,2	4,00	H081	132MB	4	3551
352,1	242	3,0	4,12	H121	132MB	4	6000
343,4	248	2,1	4,22	H101	132MB	4	5000
302,1	282	2,6	4,80	H121	132MB	4	6000
297,4	287	1,8	4,88	H101	132MB	4	5000
278,1	306	2,4	5,21	H121	132MB	4	6000
275,3	310	1,7	5,27	H101	132MB	4	5000
269,8	313	1,2	5,38	H062	132MB	4	8789
269,1	313	1,6	5,39	H082	132MB	4	11460
244,3	345	1,1	5,93	H062	132MB	4	8952
243,9	346	1,5	5,95	H082	132MB	4	11737
232,7	366	1,5	6,23	H101	132MB	4	5000
232,0	367	2,1	6,25	H121	132MB	4	6000
196,1	430	1,3	7,39	H082	132MB	4	12346
192,2	443	1,3	7,55	H101	132MB	4	5000
188,3	453	1,9	7,70	H121	132MB	4	6000
180,8	467	1,2	8,02	H082	132MB	4	12568
172,6	494	1,1	8,40	H101	132MB	4	5000
163,8	515	1,3	8,85	H082	132MB	4	12833
131,7	640	1,2	11,01	H082	132MB	4	13392
108,8	775	2,9	13,32	H102	132MB (1)	4	20334
107,4	785	1,3	13,50	H082	132MB	4	13866
97,3	866	1,2	14,90	H082	132MB	4	14071
90,1	936	2,5	16,09	H102	132MB	4	21219
87,3	967	1,1	16,62	H082	132MB	4	14276
81,2	1038	2,2	17,85	H102	132MB	4	21694
78,3	1078	1,0	18,53	H082	132MB	4	14451
74,8	1128	1,0	19,38	H082	132MB	4	14515
73,1	1155	2,0	19,85	H102	132MB	4	22000
67,6	1247	1,9	21,44	H102	132MB	4	22000
64,4	1310	2,8	22,52	H122	132MB	4	30000
60,5	1394	1,7	23,97	H102	132MB	4	22000
59,3	1423	2,5	24,47	H122	132MB	4	30000
56,0	1506	1,6	25,89	H102	132MB	4	22000

(1) Nur mit Bremsmotor (TBS)

6.1 H/HA GETRIEBEMOTOREN (50Hz)

9,20 kW

n2 [rpm]	M2 [Nm]	fs	i	Getriebe	Motor Baugröße	Motor Pole	Fr2 [N]
52,7	1599	2,3	27,49	H122	132MB	4	30000
50,5	1671	1,4	28,73	H102	132MB	4	22000
48,6	1737	2,1	29,86	H122	132MB	4	30000
47,2	1787	1,5	30,72	H102	132MB	4	22000
43,9	1920	2,2	33,00	H122	132MB	4	30000
42,4	1989	1,4	34,20	H102	132MB	4	22000
40,1	2102	2,0	36,13	H122	132MB	4	30000
37,7	2237	1,1	38,45	H102	132MB	4	22000
35,1	2402	1,2	41,30	H102	132MB	4	22000
32,9	2565	1,7	44,10	H122	132MB	4	30000
31,7	2607	1,6	45,77	H123	132MB	4	30000
31,6	2665	1,1	45,82	H102	132MB	4	22000
27,1	3049	2,2	53,53	H143	132MB	4	55000
26,0	3182	1,3	55,87	H123	132MB	4	30000
24,5	3373	2,0	59,22	H143	132MB	4	55000
23,0	3588	1,9	62,99	H143	132MB	4	55000
21,5	3835	1,1	67,32	H123	132MB	4	30000
20,3	4064	1,7	71,35	H143	132MB	4	55000
19,7	4198	1,0	73,71	H123	132MB	4	30000
18,3	4504	1,5	79,07	H143	132MB	4	55000
16,8	4923	1,4	86,43	H143	132MB	4	55000
15,1	5480	1,2	96,21	H143	132MB	4	55000
13,9	5953	1,1	104,51	H143	132MB	4	55000
12,5	6603	1,0	115,92	H143	132MB	4	55000

11,00 kW

n2 [rpm]	M2 [Nm]	fs	i	Getriebe	Motor Baugröße	Motor Pole	Fr2 [N]
1008,0	101	1,2	1,43	H081	132MC(1)	4	2803
750,4	137	1,8	1,29	H101	160L	6	4015
745,7	137	1,4	1,93	H081	132MC(1)	4	2995
708,6	144	2,7	2,03	H101	132MC/160MA/160S	4	4081
687,8	150	2,2	1,41	H101	160L	6	4110
580,3	176	2,7	2,48	H101	132MC/160MA/160S	4	4303
566,6	180	1,3	2,54	H081	132MC(1)	4	3157
537,0	192	2,5	1,81	H121	160L	6	5800
487,4	209	3,3	2,95	H121	132MC/160MA/160S	4	5963
485,0	212	2,7	2,00	H121	160L	6	5967
477,3	216	1,8	2,03	H101	160L	6	4518
458,2	222	3,1	3,14	H121	132MC/160MA/160S	4	6000
443,1	230	1,1	3,25	H081	132MC(1)	4	3283
440,0	232	2,2	3,27	H101	132MC/160MA/160S	4	4615

(1) Nur mit Bremsmotor (TBS)

6.1 H/HA GETRIEBEMOTOREN (50Hz)

11,00 kW

n2 [rpm]	M2 [Nm]	fs	i	Getriebe	Motor Baugröße	Pole	Fr2 [N]
402,4	253	2,9	3,58	H121	132MC/160MA/160S	4	6000
391,1	263	2,6	2,48	H121	160L	6	6000
390,9	263	1,8	2,48	H101	160L	6	4741
389,2	262	1,9	3,70	H101	132MC/160MA/160S	4	4753
386,9	263	1,0	3,72	H081	132MC[1]	4	3341
349,7	291	2,5	4,12	H121	132MC/160MA/160S	4	6000
341,1	299	1,7	4,22	H101	132MC/160MA/160S	4	4900
328,3	313	2,2	2,95	H121	160L	6	6000
308,6	333	2,1	3,14	H121	160L	6	6000
300,0	340	2,2	4,80	H121	132MC/160MA/160S	4	6000
296,4	347	1,5	3,27	H101	160L	6	5000
295,4	345	1,5	4,88	H101	132MC/160MA/160S	4	5000
276,2	369	2,0	5,21	H121	132MC/160MA/160S	4	6000
273,4	373	1,4	5,27	H101	132MC/160MA/160S	4	5000
271,0	380	1,9	3,58	H121	160L	6	6000
267,2	377	1,3	5,39	H082	132MC/160MA/160S	4	11197
262,2	393	1,3	3,70	H101	160L	6	5000
242,2	416	1,2	5,95	H082	132MC/160MA/160S	4	11445
235,6	437	1,7	4,12	H121	160L	6	6000
231,1	441	1,2	6,23	H101	132MC/160MA/160S	4	5000
230,4	442	1,7	6,25	H121	132MC/160MA/160S	4	6000
229,7	448	1,2	4,22	H101	160L	6	5000
202,1	509	1,5	4,80	H121	160L	6	6000
199,0	517	1,0	4,88	H101	160L	6	5000
194,7	518	1,1	7,39	H082	132MC/160MA/160S	4	11977
190,8	534	1,0	7,55	H101	132MC/160MA/160S	4	5000
187,0	545	1,6	7,70	H121	132MC/160MA/160S	4	6000
186,0	553	1,4	5,21	H121	160L	6	6000
184,3	553	2,4	5,26	H102	160L	6	17463
179,5	562	1,0	8,02	H082	132MC/160MA/160S	4	12167
162,7	620	1,0	8,85	H082	132MC/160MA/160S	4	12387
155,2	663	1,2	6,25	H121	160L	6	6000
152,6	667	2,2	6,36	H102	160L	6	18285
137,6	740	2,2	7,05	H102	160L	6	18733
130,8	771	1,0	11,01	H082	132MC/160MA/160S	4	12832
129,9	776	2,5	11,09	H102	132MC/160MA/160S	4	19008
126,0	817	1,0	7,70	H121	160L	6	6000
117,2	869	2,1	8,27	H102	160L	6	19414
108,1	933	2,4	13,32	H102	132MC/160MA/160S	4	19788
106,7	945	1,1	13,50	H082	132MC/160MA/160S	4	13174
97,1	1049	1,9	9,99	H102	160L	6	20189
96,7	1043	1,0	14,90	H082	132MC/160MA/160S	4	13304

[1] Nur mit Bremsmotor (TBS)

6.1 H/HA GETRIEBEMOTOREN (50Hz)

11,00 kW

n2 [rpm]	M2 [Nm]	fs	i	Getriebe	Motor Baugröße	Pole	Fr2 [N]
93,8	1086	2,7	10,35	H122	160L	6	30000
89,5	1127	2,0	16,09	H102	132MC/160MA/160S	4	20552
87,5	1164	1,9	11,09	H102	160L	6	20596
80,7	1250	1,8	17,85	H102	132MC/160MA/160S	4	20950
76,6	1330	2,4	12,66	H122	160L	6	30000
74,5	1353	2,7	19,32	H122	132MC/160MA/160S	4	30000
72,8	1399	1,6	13,32	H102	160L	6	21270
72,6	1390	1,7	19,85	H102	132MC/160MA/160S	4	21334
70,0	1456	2,3	13,86	H122	160L	6	30000
70,0	1441	2,5	20,57	H122	132MC/160MA/160S	4	30000
67,2	1502	1,5	21,44	H102	132MC/160MA/160S	4	21598
63,9	1577	2,3	22,52	H122	132MC/160MA/160S	4	30000
60,3	1690	1,4	16,09	H102	160L	6	21876
60,1	1679	1,4	23,97	H102	132MC/160MA/160S	4	21949
58,9	1714	2,1	24,47	H122	132MC/160MA/160S	4	30000
57,3	1777	2,0	16,92	H122	160L	6	30000
55,6	1813	1,3	25,89	H102	132MC/160MA/160S	4	22000
54,3	1874	1,2	17,85	H102	160L	6	22000
52,4	1925	1,9	27,49	H122	132MC/160MA/160S	4	30000
50,2	2029	1,8	19,32	H122	160L	6	30000
50,1	2012	1,2	28,73	H102	132MC/160MA/160S	4	22000
48,9	2084	1,1	19,85	H102	160L	6	22000
48,4	2105	2,7	20,04	H142	160L	6	51787
48,2	2091	1,7	29,86	H122	132MC/160MA/160S	4	30000
47,2	2160	1,7	20,57	H122	160L	6	30000
46,9	2151	1,3	30,72	H102	132MC/160MA/160S	4	22000
45,2	2252	1,0	21,44	H102	160L	6	22000
44,7	2258	3,0	32,24	H142	160MA/160S	4	52888
43,6	2311	1,8	33,00	H122	132MC/160MA/160S	4	30000
43,1	2365	1,5	22,52	H122	160L	6	30000
42,1	2395	1,1	34,20	H102	132MC/160MA/160S	4	22000
40,2	2536	2,3	24,15	H142	160L	6	54182
39,9	2530	1,7	36,13	H122	132MC/160MA/160S	4	30000
39,6	2569	1,4	24,47	H122	160L	6	30000
37,1	2721	2,5	38,85	H142	160MA/160S	4	55000
36,2	2810	2,1	26,76	H142	160L	6	55000
35,3	2887	1,3	27,49	H122	160L	6	30000
33,4	3015	2,3	43,05	H142	160MA/160S	4	55000
32,7	3088	1,4	44,10	H122	132MC/160MA/160S	4	30000
32,5	3136	1,2	29,86	H122	160L	6	30000
31,5	3139	1,4	45,77	H123	132MC/160MA/160S	4	30000
30,1	3386	2,0	32,24	H142	160L	6	55000

6.1 H/HA GETRIEBEMOTOREN (50Hz)

11,00 kW

n2 [rpm]	M2 [Nm]	fs	i	Getriebe	Motor Baugröße	Pole	Fr2 [N]
29,8	3315	2,1	48,35	H143	160MA/160S	4	55000
29,4	3465	1,2	33,00	H122	160L	6	30000
26,9	3671	1,9	53,53	H143	132MC/160MA/160S	4	55000
26,8	3794	1,1	36,13	H122	160L	6	30000
25,8	3831	1,1	55,87	H123	132MC/160MA/160S	4	30000
25,0	4080	1,7	38,85	H142	160L	6	55000
24,3	4061	1,7	59,22	H143	132MC/160MA/160S	4	55000
22,9	4320	1,6	62,99	H143	132MC/160MA/160S	4	55000
22,5	4521	1,5	43,05	H142	160L	6	55000
20,2	4893	1,4	71,35	H143	132MC/160MA/160S	4	55000
20,1	4971	1,4	48,35	H143	160L	6	55000
18,2	5422	1,3	79,07	H143	132MC/160MA/160S	4	55000
18,1	5504	1,2	53,53	H143	160L	6	55000
16,7	5927	1,2	86,43	H143	132MC/160MA/160S	4	55000
16,4	6089	1,1	59,22	H143	160L	6	55000
15,4	6477	1,1	62,99	H143	160L	6	55000
15,0	6597	1,0	96,21	H143	132MC/160MA/160S	4	55000

15,00 kW

n2 [rpm]	M2 [Nm]	fs	i	Getriebe	Motor Baugröße	Pole	Fr2 [N]
1141,0	122	1,3	1,29	H101	160LA	4	3490
1045,9	133	1,6	1,41	H101	160LA	4	3573
796,3	176	1,2	1,23	H121	180L (2)	6	5075
758,1	185	1,3	1,29	H101	180L (2)	6	3878
737,5	188	2,0	2,00	H121	160LA	4	5188
725,8	191	2,0	2,03	H101	160LA	4	3925
694,9	202	1,6	1,41	H101	180L (2)	6	3962
691,8	203	1,5	1,42	H121	180L (2)	6	5275
594,8	234	2,3	2,48	H121	160LA	4	5498
594,4	234	2,0	2,48	H101	160LA	4	4117
542,5	259	1,9	1,81	H121	180L (2)	6	5626
499,2	278	2,4	2,95	H121	160LA	4	5754
490,0	286	2,0	2,00	H121	180L (2)	6	5775
482,2	291	1,3	2,03	H101	180L (2)	6	4308
469,3	296	2,4	3,14	H121	160LA	4	5845
450,7	308	1,7	3,27	H101	160LA	4	4378
412,1	337	2,2	3,58	H121	160LA	4	6000
398,6	349	1,5	3,70	H101	160LA	4	4489
395,2	355	1,9	2,48	H121	180L (2)	6	6000
394,9	355	1,3	2,48	H101	180L (2)	6	4488
358,2	388	1,9	4,12	H121	160LA	4	6000

(2) Mit einem Bremsmotor TBS, kontaktieren Sie bitte unseren technischen Kundendienst

6.1 H/HA GETRIEBEMOTOREN (50Hz)

15,00 kW

n2 [rpm]	M2 [Nm]	fs	i	Getriebe	Motor Baugröße	Motor Pole	Fr2 [N]
349,3	398	1,3	4,22	H101	160LA	4	4603
331,7	423	1,6	2,95	H121	180L (2)	6	6000
311,8	450	1,6	3,14	H121	180L (2)	6	6000
307,3	452	1,6	4,80	H121	160LA	4	6000
302,6	459	1,2	4,88	H101	160LA	4	4719
299,4	469	1,1	3,27	H101	180L (2)	6	4715
282,9	491	1,5	5,21	H121	160LA	4	6000
280,3	491	2,1	5,26	H102	160LA	4	15172
280,1	496	1,1	5,27	H101	160LA	4	4777
273,8	513	1,4	3,58	H121	180L (2)	6	6000
273,7	502	1,0	5,39	H082	160LA	4	10523
238,0	590	1,2	4,12	H121	180L (2)	6	6000
236,0	589	1,3	6,25	H121	160LA	4	6000
232,1	593	2,0	6,36	H102	160LA	4	15880
209,2	657	1,9	7,05	H102	160LA	4	16266
204,2	687	1,1	4,80	H121	180L (2)	6	6000
191,6	725	1,2	7,70	H121	160LA	4	6000
187,9	747	1,0	5,21	H121	180L (2)	6	6000
186,2	746	1,7	5,26	H102	180L (2)	6	16664
178,3	771	2,1	8,27	H102	160LA	4	16850
154,2	901	1,6	6,36	H102	180L (2)	6	17329
147,6	932	1,9	9,99	H102	160LA	4	17513
139,0	999	1,7	7,05	H102	180L (2)	6	17679
139,0	999	2,4	7,05	H122	180L (2)	6	27584
133,1	1034	1,8	11,09	H102	160LA	4	17860
126,6	1097	2,4	7,74	H122	180L (2)	6	28236
118,4	1173	1,5	8,27	H102	180L (2)	6	18185
116,5	1181	2,5	12,66	H122	160LA	4	28851
115,6	1201	2,3	8,48	H122	180L (2)	6	28865
110,7	1242	1,8	13,32	H102	160LA	4	18432
106,4	1293	2,4	13,86	H122	160LA	4	29482
98,1	1416	1,4	9,99	H102	180L (2)	6	18716
94,7	1466	2,0	10,35	H122	180L (2)	6	30000
91,7	1500	1,5	16,09	H102	160LA	4	18941
88,4	1571	1,4	11,09	H102	180L (2)	6	18968
87,2	1578	2,1	16,92	H122	160LA	4	30000
82,6	1664	1,4	17,85	H102	160LA	4	19177
77,4	1795	1,8	12,66	H122	180L (2)	6	30000
76,3	1801	2,0	19,32	H122	160LA	4	30000
74,3	1851	1,2	19,85	H102	160LA	4	19379
73,5	1889	1,2	13,32	H102	180L (2)	6	19325
71,7	1918	1,9	20,57	H122	160LA	4	30000

(2) Mit einem Bremsmotor TBS, kontaktieren Sie bitte unseren technischen Kundendienst

6.1 H/HA GETRIEBEMOTOREN (50Hz)

15,00 kW

n2 [rpm]	M2 [Nm]	fs	i	Getriebe	Motor Baugröße	Pole	Fr2 [N]
70,7	1965	1,7	13,86	H122	180L (2)	6	30000
68,8	1999	1,2	21,44	H102	160LA	4	19497
65,5	2100	1,7	22,52	H122	160LA	4	30000
62,2	2232	2,5	15,75	H142	180L (2)	6	46783
61,5	2235	1,1	23,97	H102	160LA	4	19617
61,1	2252	2,6	24,15	H142	160LA	4	47054
60,9	2281	1,0	16,09	H102	180L (2)	6	19540
60,3	2281	1,6	24,47	H122	160LA	4	30000
57,9	2398	1,4	16,92	H122	180L (2)	6	30000
56,1	2474	2,3	17,45	H142	180L (2)	6	47904
55,1	2495	2,3	26,76	H142	160LA	4	48180
53,7	2563	1,4	27,49	H122	160LA	4	30000
50,7	2738	1,3	19,32	H122	180L (2)	6	30000
49,4	2784	1,3	29,86	H122	160LA	4	30000
48,9	2841	2,0	20,04	H142	180L (2)	6	49389
47,6	2916	1,2	20,57	H122	180L (2)	6	30000
45,7	3006	2,2	32,24	H142	160LA	4	50180
44,7	3077	1,4	33,00	H122	160LA	4	30000
43,5	3192	1,1	22,52	H122	180L (2)	6	30000
40,8	3369	1,3	36,13	H122	160LA	4	30000
40,6	3423	1,7	24,15	H142	180L (2)	6	51320
40,1	3468	1,0	24,47	H122	180L (2)	6	30000
38,0	3622	1,9	38,85	H142	160LA	4	52091
36,6	3793	1,5	26,76	H142	180L (2)	6	52335
34,3	4014	1,7	43,05	H142	160LA	4	53089
33,4	4112	1,0	44,10	H122	160LA	4	30000
32,2	4179	1,0	45,77	H123	160LA	4	30000
30,5	4414	1,5	48,35	H143	160LA	4	54432
30,4	4570	1,5	32,24	H142	180L (2)	6	54049
27,6	4887	1,4	53,53	H143	160LA	4	55000
25,2	5506	1,2	38,85	H142	180L (2)	6	55000
24,9	5406	1,3	59,22	H143	160LA	4	55000
23,4	5751	1,2	62,99	H143	160LA	4	55000
22,8	6102	1,1	43,05	H142	180L (2)	6	55000
20,7	6514	1,0	71,35	H143	160LA	4	55000
20,3	6709	1,0	48,35	H143	180L (2)	6	55000

18,50 kW

n2 [rpm]	M2 [Nm]	fs	i	Getriebe	Motor Baugröße	Pole	Fr2 [N]
1137,2	151	1,1	1,29	H101	180M (2)	4	3421
1042,4	164	1,3	1,41	H101	180M (2)	4	3497

(2) Mit einem Bremsmotor TBS, kontaktieren Sie bitte unseren technischen Kundendienst

6.1 H/HA GETRIEBEMOTOREN (50Hz)

18,50 kW

n2 [rpm]	M2 [Nm]	fs	i	Getriebe	Motor Baugröße	Pole	Fr2 [N]
813,8	211	1,5	1,81	H121	180M (2)	4	4958
796,3	217	1,0	1,23	H121	200LA (2)	6	4981
735,0	233	1,6	2,00	H121	180M (2)	4	5092
723,3	237	1,6	2,03	H101	180M (2)	4	3814
691,8	250	1,2	1,42	H121	200LA (2)	6	5166
592,7	289	1,8	2,48	H121	180M (2)	4	5378
592,4	289	1,6	2,48	H101	180M (2)	4	3981
542,5	319	1,5	1,81	H121	200LA (2)	6	5488
497,5	344	2,0	2,95	H121	180M (2)	4	5610
490,0	353	1,6	2,00	H121	200LA (2)	6	5623
467,7	366	1,9	3,14	H121	180M (2)	4	5692
449,2	382	1,3	3,27	H101	180M (2)	4	4197
410,7	417	1,7	3,58	H121	180M (2)	4	5862
397,3	431	1,2	3,70	H101	180M (2)	4	4284
395,2	438	1,6	2,48	H121	200LA (2)	6	5902
357,0	480	1,5	4,12	H121	180M (2)	4	6000
348,2	492	1,1	4,22	H101	180M (2)	4	4369
331,7	522	1,3	2,95	H121	200LA (2)	6	6000
311,8	555	1,3	3,14	H121	200LA (2)	6	6000
306,3	560	1,3	4,80	H121	180M (2)	4	6000
281,9	608	1,2	5,21	H121	180M (2)	4	6000
279,3	607	1,7	5,26	H102	180M (2)	4	14749
273,8	632	1,1	3,58	H121	200LA (2)	6	6000
235,2	729	1,1	6,25	H121	180M (2)	4	6000
231,3	733	1,6	6,36	H102	180M (2)	4	15366
208,5	814	1,5	7,05	H102	180M (2)	4	15695
185,8	922	2,3	5,27	H122	200LA (2)	6	25022
177,7	955	1,7	8,27	H102	180M (2)	4	16178
173,4	978	2,1	8,48	H122	180M (2)	4	25485
169,7	1009	2,2	5,78	H122	200LA (2)	6	25590
147,1	1153	1,5	9,99	H102	180M (2)	4	16698
142,1	1194	1,9	10,35	H122	180M (2)	4	26737
139,0	1232	1,9	7,05	H122	200LA (2)	6	26833
132,6	1279	1,5	11,09	H102	180M (2)	4	16954
126,6	1353	2,0	7,74	H122	200LA (2)	6	27411
116,1	1461	2,0	12,66	H122	180M (2)	4	27985
115,6	1482	1,9	8,48	H122	200LA (2)	6	27962
110,3	1537	1,5	13,32	H102	180M (2)	4	17339
106,0	1600	1,9	13,86	H122	180M (2)	4	28531
94,7	1808	1,6	10,35	H122	200LA (2)	6	29135
91,4	1857	1,2	16,09	H102	180M (2)	4	17617
86,9	1952	1,7	16,92	H122	180M (2)	4	29684

(2) Mit einem Bremsmotor TBS, kontaktieren Sie bitte unseren technischen Kundendienst

6.1 H/HA GETRIEBEMOTOREN (50Hz)

18,50 kW

n2 [rpm]	M2 [Nm]	fs	i	Getriebe	Motor Baugröße	Pole	Fr2 [N]
84,2	2014	2,4	17,45	H142	180M (2)	4	42354
82,3	2060	1,1	17,85	H102	180M (2)	4	17707
77,4	2213	1,4	12,66	H122	200LA (2)	6	30000
76,1	2229	1,6	19,32	H122	180M (2)	4	30000
75,0	2285	2,3	13,07	H142	200LA (2)	6	43436
74,1	2290	1,0	19,85	H102	180M (2)	4	17742
73,3	2313	2,4	20,04	H142	180M (2)	4	43719
71,5	2374	1,5	20,57	H122	180M (2)	4	30000
70,7	2423	1,4	13,86	H122	200LA (2)	6	30000
65,3	2599	1,4	22,52	H122	180M (2)	4	30000
62,2	2753	2,0	15,75	H142	200LA (2)	6	45225
60,9	2786	2,1	24,15	H142	180M (2)	4	45514
60,1	2823	1,3	24,47	H122	180M (2)	4	30000
57,9	2958	1,2	16,92	H122	200LA (2)	6	30000
56,1	3051	1,9	17,45	H142	200LA (2)	6	46178
54,9	3088	1,9	26,76	H142	180M (2)	4	46470
53,5	3172	1,1	27,49	H122	180M (2)	4	30000
50,7	3377	1,1	19,32	H122	200LA (2)	6	30000
49,2	3446	1,0	29,86	H122	180M (2)	4	30000
48,9	3503	1,6	20,04	H142	200LA (2)	6	47406
47,6	3596	1,0	20,57	H122	200LA (2)	6	30000
45,6	3720	1,8	32,24	H142	180M (2)	4	48110
44,5	3808	1,1	33,00	H122	180M (2)	4	30000
40,7	4169	1,0	36,13	H122	180M (2)	4	30000
40,6	4221	1,4	24,15	H142	200LA (2)	6	48931
37,8	4482	1,5	38,85	H142	180M (2)	4	49588
36,6	4678	1,2	26,76	H142	200LA (2)	6	49688
34,1	4968	1,4	43,05	H142	180M (2)	4	50309
30,4	5636	1,2	32,24	H142	200LA (2)	6	50859
30,4	5462	1,3	48,35	H143	180M (2)	4	51372
27,5	6047	1,1	53,53	H143	180M (2)	4	51934
25,2	6791	1,0	38,85	H142	200LA (2)	6	51701
24,8	6690	1,0	59,22	H143	180M (2)	4	52385

22,00 kW

n2 [rpm]	M2 [Nm]	fs	i	Getriebe	Motor Baugröße	Pole	Fr2 [N]
1042,4	196	1,1	1,41	H101	180L (2)	4	3417
813,8	250	1,3	1,81	H121	180L (2)	4	4866
735,0	277	1,4	2,00	H121	180L (2)	4	4991
723,3	282	1,4	2,03	H101	180L (2)	4	3699
592,7	344	1,6	2,48	H121	180L (2)	4	5253

(2) Mit einem Bremsmotor TBS, kontaktieren Sie bitte unseren technischen Kundendienst

6.1 H/HA GETRIEBEMOTOREN (50Hz)

22,00 kW

n2 [rpm]	M2 [Nm]	fs	i	Getriebe	Motor Baugröße	Pole	Fr2 [N]
592,4	344	1,4	2,48	H101	180L (2)	4	3842
542,5	379	1,3	1,81	H121	200LB (2)	6	5351
497,5	410	1,7	2,95	H121	180L (2)	4	5462
490,0	420	1,4	2,00	H121	200LB (2)	6	5470
467,7	436	1,6	3,14	H121	180L (2)	4	5534
449,2	454	1,1	3,27	H101	180L (2)	4	4013
410,7	496	1,5	3,58	H121	180L (2)	4	5682
395,2	521	1,3	2,48	H121	200LB (2)	6	5713
357,0	571	1,3	4,12	H121	180L (2)	4	5834
331,7	621	1,1	2,95	H121	200LB (2)	6	5896
311,8	660	1,1	3,14	H121	200LB (2)	6	5956
306,3	665	1,1	4,80	H121	180L (2)	4	5988
281,9	723	1,0	5,21	H121	180L (2)	4	6000
279,3	722	1,5	5,26	H102	180L (2)	4	14314
231,3	872	1,3	6,36	H102	180L (2)	4	14840
208,5	967	1,3	7,05	H102	180L (2)	4	15111
208,5	967	1,6	7,05	H122	180L (2)	4	23829
189,9	1062	1,9	7,74	H122	180L (2)	4	24370
185,8	1096	1,9	5,27	H122	200LB (2)	6	24460
177,7	1135	1,4	8,27	H102	180L (2)	4	15493
173,4	1163	1,8	8,48	H122	180L (2)	4	24889
169,7	1200	1,8	5,78	H122	200LB (2)	6	24975
154,2	1321	2,4	6,36	H142	200LB (2)	6	35673
147,1	1371	1,3	9,99	H102	180L (2)	4	15871
142,1	1420	1,6	10,35	H122	180L (2)	4	26010
139,1	1464	2,3	7,04	H142	200LB (2)	6	36612
139,0	1465	1,6	7,05	H122	200LB (2)	6	26082
132,6	1521	1,2	11,09	H102	180L (2)	4	16037
126,6	1609	1,7	7,74	H122	200LB (2)	6	26587
125,0	1630	2,3	7,84	H142	200LB (2)	6	37596
116,1	1737	1,7	12,66	H122	180L (2)	4	27094
115,6	1762	1,6	8,48	H122	200LB (2)	6	27059
110,3	1828	1,2	13,32	H102	180L (2)	4	16237
106,0	1902	1,6	13,86	H122	180L (2)	4	27556
103,7	1964	2,4	9,45	H142	200LB (2)	6	39291
94,7	2151	1,3	10,35	H122	200LB (2)	6	28033
93,6	2177	2,3	10,47	H142	200LB (2)	6	40213
93,3	2161	2,2	15,75	H142	180L (2)	4	40301
91,4	2208	1,0	16,09	H102	180L (2)	4	16286
86,9	2322	1,4	16,92	H122	180L (2)	4	28494
84,2	2395	2,0	17,45	H142	180L (2)	4	41214
77,4	2632	1,2	12,66	H122	200LB (2)	6	28893

(2) Mit einem Bremsmotor TBS, kontaktieren Sie bitte unseren technischen Kundendienst

6.1 H/HA GETRIEBEMOTOREN (50Hz)

22,00 kW

n2 [rpm]	M2 [Nm]	fs	i	Getriebe	Motor Baugröße	Pole	Fr2 [N]
76,1	2651	1,4	19,32	H122	180L (2)	4	29043
75,0	2717	1,9	13,07	H142	200LB (2)	6	42143
73,3	2750	2,0	20,04	H142	180L (2)	4	42410
71,5	2823	1,3	20,57	H122	180L (2)	4	29276
70,7	2882	1,2	13,86	H122	200LB (2)	6	29223
65,3	3090	1,2	22,52	H122	180L (2)	4	29579
62,2	3274	1,7	15,75	H142	200LB (2)	6	43667
60,9	3314	1,7	24,15	H142	180L (2)	4	43937
60,1	3357	1,1	24,47	H122	180L (2)	4	29815
56,1	3628	1,6	17,45	H142	200LB (2)	6	44451
54,9	3672	1,6	26,76	H142	180L (2)	4	44722
48,9	4166	1,4	20,04	H142	200LB (2)	6	45423
45,6	4424	1,5	32,24	H142	180L (2)	4	46004
40,6	5020	1,2	24,15	H142	200LB (2)	6	46542
37,8	5331	1,3	38,85	H142	180L (2)	4	47051
36,6	5563	1,0	26,76	H142	200LB (2)	6	47040
34,1	5907	1,2	43,05	H142	180L (2)	4	47498
30,4	6702	1,0	32,24	H142	200LB (2)	6	47669
30,4	6495	1,1	48,35	H143	180L (2)	4	48280

30,00 kW

n2 [rpm]	M2 [Nm]	fs	i	Getriebe	Motor Baugröße	Pole	Fr2 [N]
737,5	377	1,0	2,00	H121	200L (2)	4	4757
594,8	467	1,1	2,48	H121	200L (2)	4	4964
499,2	557	1,2	2,95	H121	200L (2)	4	5119
469,3	592	1,2	3,14	H121	200L (2)	4	5169
412,1	674	1,1	3,58	H121	200L (2)	4	5267
279,6	984	1,4	5,27	H122	200L (2)	4	21290
255,4	1077	1,3	5,78	H122	200L (2)	4	21732
209,4	1313	1,7	7,04	H142	200L (2)	4	31889
209,3	1314	1,2	7,05	H122	200L (2)	4	22681
190,5	1444	1,4	7,74	H122	200L (2)	4	23110
188,1	1462	2,0	7,84	H142	200L (2)	4	32737
174,0	1581	1,3	8,48	H122	200L (2)	4	23512
156,1	1762	1,8	9,45	H142	200L (2)	4	34195
142,6	1929	1,2	10,35	H122	200L (2)	4	24334
140,8	1953	1,7	10,47	H142	200L (2)	4	34986
116,5	2361	1,3	12,66	H122	200L (2)	4	25049
112,8	2437	1,8	13,07	H142	200L (2)	4	36635
106,4	2585	1,2	13,86	H122	200L (2)	4	25319
93,7	2937	1,6	15,75	H142	200L (2)	4	37927

(2) Mit einem Bremsmotor TBS, kontaktieren Sie bitte unseren technischen Kundendienst

6.1 H/HA GETRIEBEMOTOREN (50Hz)

30,00 kW

n2 [rpm]	M2 [Nm]	fs	i	Getriebe	Motor Baugröße	Pole	Fr2 [N]
87,2	3155	1,0	16,92	H122	200L (2)	4	25769
84,5	3255	1,5	17,45	H142	200L (2)	4	38588
76,3	3603	1,0	19,32	H122	200L (2)	4	25936
73,6	3737	1,5	20,04	H142	200L (2)	4	39400
61,1	4503	1,3	24,15	H142	200L (2)	4	40318
55,1	4991	1,2	26,76	H142	200L (2)	4	40715
45,7	6012	1,1	32,24	H142	200L (2)	4	41186

37,00 kW

n2 [rpm]	M2 [Nm]	fs	i	Getriebe	Motor Baugröße	Pole	Fr2 [N]
281,5	1205	1,6	5,27	H142	225S (2)	4	28881
233,7	1452	1,4	6,36	H142	225S (2)	4	30204
210,8	1609	1,4	7,04	H142	225S (2)	4	30925
189,3	1792	1,6	7,84	H142	225S (2)	4	31670
157,1	2159	1,4	9,45	H142	225S (2)	4	32921
141,8	2392	1,3	10,47	H142	225S (2)	4	33580
113,6	2986	1,4	13,07	H142	225S (2)	4	34896
94,3	3598	1,3	15,75	H142	225S (2)	4	35846
85,1	3987	1,2	17,45	H142	225S (2)	4	36289
74,1	4578	1,2	20,04	H142	225S (2)	4	36771
61,5	5517	1,0	24,15	H142	225S (2)	4	37167

45,00 kW

n2 [rpm]	M2 [Nm]	fs	i	Getriebe	Motor Baugröße	Pole	Fr2 [N]
281,5	1465	1,3	5,27	H142	225M (2)	4	28102
233,7	1766	1,2	6,36	H142	225M (2)	4	29265
210,8	1957	1,1	7,04	H142	225M (2)	4	29884
189,3	2179	1,3	7,84	H142	225M (2)	4	30511
157,1	2625	1,2	9,45	H142	225M (2)	4	31525
141,8	2910	1,1	10,47	H142	225M (2)	4	32033
113,6	3631	1,2	13,07	H142	225M (2)	4	32964
94,3	4376	1,1	15,75	H142	225M (2)	4	33519

(2) Mit einem Bremsmotor TBS, kontaktieren Sie bitte unseren technischen Kundendienst

6.2 IH/IHA GETRIEBES - 1750 rpm

IHA32

Mn_2 [Nm]	i	Pn_1 [kW]	n2 [rpm]	Fr1 [N]	Fr2 [N]
58	5,38	2,06	325,3	330	1018
58	6,52	1,70	268,5	409	1085
54	8,11	1,27	215,8	373	1167
65	10,94	1,13	160,0	441	1289
58	13,25	0,84	132,1	363	1374
58	16,49	0,67	106,1	398	1478
65	20,26	0,61	86,4	453	1583
61	24,55	0,47	71,3	386	1688
68	30,55	0,42	57,3	374	1816
77	35,44	0,41	49,4	480	1908
77	44,10	0,33	39,7	398	2000
68	48,75	0,27	35,9	398	2000
81	60,67	0,25	28,9	472	2000

IHA33

Mn_2 [Nm]	i	Pn_1 [kW]	n2 [rpm]	Fr1 [N]	Fr2 [N]
84	51,32	0,32	34,1	472	2000
85	59,65	0,28	29,3	472	2000
87	72,27	0,23	24,2	472	2000
84	89,94	0,18	19,5	472	2000
85	110,51	0,15	15,8	472	2000
88	133,88	0,13	13,1	472	2000
82	166,61	0,10	10,5	472	2000
85	193,30	0,09	9,1	472	2000
79	240,55	0,06	7,3	472	2000
92	279,07	0,06	6,3	472	2000
76	347,29	0,04	5,0	472	2000

IHA41

Mn_2 [Nm]	i	Pn_1 [kW]	n2 [rpm]	Fr1 [N]	Fr2 [N]
21	1,45	2,74	1208,3	330	475
21	2,94	1,35	594,3	330	602
26	4,75	1,03	368,4	330	706
26	5,45	0,90	320,8	330	739
21	7,88	0,50	222,2	330	835
17	10,83	0,30	161,5	330	929

6.2 IH/IHA GETRIEBES - 1750 rpm

IHA42

Mn_2 [Nm]	i	Pn_1 [kW]	n2 [rpm]	Fr1 [N]	Fr2 [N]
101	5,38	3,58	325,3	330	2143
101	6,52	2,96	268,5	409	2284
94	8,11	2,21	215,8	369	2457
108	10,94	1,88	160,0	424	2714
101	13,25	1,46	132,1	381	2894
101	16,49	1,17	106,1	398	3112
108	20,26	1,02	86,4	432	3334
112	24,55	0,87	71,3	422	3554
120	30,55	0,75	57,3	359	3823
128	35,44	0,69	49,4	457	4017
120	44,10	0,52	39,7	371	4300
111	48,75	0,43	35,9	416	4300
120	60,67	0,38	28,9	428	4300

IHA43

Mn_2 [Nm]	i	Pn_1 [kW]	n2 [rpm]	Fr1 [N]	Fr2 [N]
129	51,32	0,49	34,1	427	4300
127	59,65	0,42	29,3	426	4300
127	72,27	0,34	24,2	409	4300
128	89,94	0,28	19,5	398	4300
127	110,51	0,22	15,8	403	4300
125	133,88	0,18	13,1	409	4300
128	166,61	0,15	10,5	398	4300
127	193,30	0,13	9,1	427	4300
132	240,55	0,11	7,3	398	4300
122	279,07	0,09	6,3	427	4300
133	347,29	0,07	5,0	398	4300

IHA51

Mn_2 [Nm]	i	Pn_1 [kW]	n2 [rpm]	Fr1 [N]	Fr2 [N]
34	1,45	4,43	1208,3	330	1309
34	2,94	2,18	594,3	330	1658
43	4,75	1,71	368,4	330	1945
43	5,45	1,49	320,8	330	2036
34	7,88	0,82	222,2	330	2302
21	10,83	0,37	161,5	330	2560

6.2 IH/IHA GETRIEBES - 1750 rpm

IHA52

Mn_2 [Nm]	i	Pn_1 [kW]	n2 [rpm]	Fr1 [N]	Fr2 [N]
173	5,14	6,42	340,3	550	2638
173	6,22	5,31	281,2	682	2811
173	7,73	4,27	226,3	664	3023
216	9,64	4,28	181,5	827	3253
202	11,67	3,30	150,0	636	3467
202	14,50	2,66	120,7	664	3727
216	16,91	2,44	103,5	758	3924
208	20,46	1,94	85,5	659	4181
202	25,43	1,52	68,8	641	4495
216	29,89	1,38	58,5	752	4744
256	36,17	1,35	48,4	682	5055
238	44,95	1,01	38,9	620	5435
256	49,78	0,98	35,2	798	5623
246	61,87	0,76	28,3	642	6000

IHA53

Mn_2 [Nm]	i	Pn_1 [kW]	n2 [rpm]	Fr1 [N]	Fr2 [N]
256	49,80	1,00	35,1	330	5624
256	60,25	0,83	29,1	409	5992
254	74,88	0,66	23,4	398	6000
254	88,02	0,56	19,9	421	6000
256	111,61	0,45	15,7	390	6000
258	138,71	0,36	12,6	398	6000
258	163,05	0,31	10,7	421	6000
252	200,27	0,25	8,7	403	6000
256	235,41	0,21	7,4	421	6000
248	284,81	0,17	6,1	409	6000
252	353,98	0,14	4,9	398	6000

IHA61

Mn_2 [Nm]	i	Pn_1 [kW]	n2 [rpm]	Fr1 [N]	Fr2 [N]
77	1,33	10,91	1312,5	550	1906
77	2,50	5,82	700,0	550	2350
94	4,38	4,05	399,1	550	2834
77	7,75	1,88	225,8	550	3426
60	10,67	1,06	164,1	550	3811

6.2 IH/IHA GETRIEBES - 1750 rpm

IHA62

Mn_2 [Nm]	i	Pn_1 [kW]	n2 [rpm]	Fr1 [N]	Fr2 [N]
274	5,14	10,17	340,3	550	3894
274	6,22	8,41	281,2	682	4150
274	7,73	6,76	226,3	664	4462
332	9,64	6,57	181,5	801	4802
318	11,67	5,20	150,0	652	5117
302	14,50	3,98	120,7	634	5502
360	16,91	4,06	103,5	842	5791
332	20,46	3,10	85,5	627	6171
310	25,43	2,33	68,8	621	6635
324	29,89	2,07	58,5	734	7002
400	36,17	2,11	48,4	712	7461
376	44,95	1,60	38,9	621	8000
316	49,78	1,21	35,2	626	8000
376	61,87	1,16	28,3	789	8000

IHA63

Mn_2 [Nm]	i	Pn_1 [kW]	n2 [rpm]	Fr1 [N]	Fr2 [N]
408	49,80	1,60	35,1	330	8000
408	60,25	1,32	29,1	409	8000
410	74,88	1,07	23,4	398	8000
408	88,02	0,90	19,9	421	8000
408	111,61	0,71	15,7	390	8000
410	138,71	0,58	12,6	398	8000
410	163,05	0,49	10,7	421	8000
406	200,27	0,40	8,7	403	8000
412	235,41	0,34	7,4	421	8000
404	284,81	0,28	6,1	409	8000
406	353,98	0,22	4,9	398	8000

IH032

Mn_2 [Nm]	i	Pn_1 [kW]	n2 [rpm]	Fr1 [N]	Fr2 [N]
69	4,70	2,80	372,7	742	2769
76	6,23	2,33	280,9	852	3037
90	7,76	2,21	225,4	877	3151
94	8,87	2,02	197,4	924	3300
101	10,14	1,90	172,5	952	3412
105	11,76	1,70	148,8	1001	3605
123	13,72	1,71	127,5	999	3625
123	14,66	1,60	119,4	1024	3743

6.2 IH/IHA GETRIEBES - 1750 rpm

IH032

Mn_2 [Nm]	i	Pn_1 [kW]	n2 [rpm]	Fr1 [N]	Fr2 [N]
137	16,77	1,56	104,4	1033	3795
145	18,20	1,52	96,2	1044	3854
145	19,90	1,39	88,0	1075	4029
145	22,68	1,22	77,2	1115	4296
145	23,83	1,16	73,4	1129	4400
145	26,39	1,05	66,3	1156	4620
146	29,70	0,94	58,9	1184	4884
171	32,89	0,99	53,2	1205	5120
171	37,92	0,86	46,1	1231	5464
171	41,40	0,79	42,3	1246	5500
171	47,25	0,69	37,0	1265	5500

IH033

Mn_2 [Nm]	i	Pn_1 [kW]	n2 [rpm]	Fr1 [N]	Fr2 [N]
170	53,59	0,62	32,7	1282	5500
172	66,78	0,50	26,2	1306	5500
172	74,84	0,45	23,4	1316	5500
169	99,27	0,33	17,6	1338	5500
172	108,05	0,31	16,2	1343	5500
169	123,71	0,27	14,2	1351	5500
173	143,33	0,24	12,2	1358	5500
166	178,61	0,18	9,8	1367	5500
173	197,17	0,17	8,9	1371	5500
175	245,70	0,14	7,1	1377	5500

IH041

Mn_2 [Nm]	i	Pn_1 [kW]	n2 [rpm]	Fr1 [N]	Fr2 [N]
21	1,44	2,76	1217,4	1018	549
21	2,00	1,98	875,0	1117	625
26	2,55	1,93	687,5	1131	665
26	2,71	1,81	644,7	1146	682
34	3,11	2,07	563,6	1109	676
38	3,59	2,00	487,7	1116	696
38	4,20	1,71	416,7	1153	744
38	5,00	1,44	350,0	1188	800
43	5,50	1,48	318,2	1186	810
43	6,09	1,33	287,3	1204	846
43	7,67	1,06	228,3	1238	931
47	8,75	1,01	200,0	1243	961

6.2 IH/IHA GETRIEBES - 1750 rpm

IH042

Mn_2 [Nm]	i	Pn_1 [kW]	n2 [rpm]	Fr1 [N]	Fr2 [N]
116	5,46	4,05	320,4	494	3589
116	7,19	3,08	243,5	718	4052
152	8,91	3,26	196,3	676	4056
173	10,31	3,20	169,7	686	4106
181	11,80	2,93	148,3	752	4303
181	13,57	2,55	128,9	841	4601
181	15,96	2,16	109,7	929	4965
181	19,00	1,82	92,1	1009	5379
181	21,00	1,65	83,3	1049	5627
188	23,15	1,55	75,6	1070	5799
188	26,04	1,38	67,2	1110	6112
202	27,50	1,40	63,6	1104	6106
238	30,45	1,49	57,5	1135	6393
238	34,10	1,33	51,3	1166	6600
238	37,76	1,20	46,3	1192	6600
238	43,75	1,04	40,0	1224	6600
238	47,53	0,96	36,8	1240	6600
238	54,25	0,84	32,3	1264	6600

IH043

Mn_2 [Nm]	i	Pn_1 [kW]	n2 [rpm]	Fr1 [N]	Fr2 [N]
256	61,83	0,81	28,3	1274	6600
256	76,67	0,65	22,8	1304	6600
256	87,05	0,57	20,1	1319	6600
256	114,55	0,44	15,3	1345	6600
256	125,69	0,40	13,9	1352	6600
256	142,04	0,35	12,3	1361	6600
256	165,38	0,30	10,6	1371	6600
256	205,07	0,24	8,5	1382	6600
256	227,50	0,22	7,7	1386	6600
256	282,10	0,18	6,2	1395	6600

IH051

Mn_2 [Nm]	i	Pn_1 [kW]	n2 [rpm]	Fr1 [N]	Fr2 [N]
34	1,27	5,05	1375,0	860	1374
51	1,42	6,79	1233,0	675	1350
51	2,13	4,53	823,5	914	1579
60	2,57	4,41	680,6	931	1658
68	3,17	4,06	552,6	964	1757

6.2 IH/IHA GETRIEBES - 1750 rpm

IH051

Mn_2 [Nm]	i	Pn_1 [kW]	n2 [rpm]	Fr1 [N]	Fr2 [N]
77	3,69	3,94	474,6	979	1825
77	4,00	3,64	437,5	1011	1885
81	4,77	3,21	366,9	1055	2001
85	5,25	3,06	333,3	1070	2058
85	5,82	2,76	300,8	1101	2144
85	7,33	2,19	238,6	1162	2349
86	8,38	1,94	209,0	1191	2473

IH052

Mn_2 [Nm]	i	Pn_1 [kW]	n2 [rpm]	Fr1 [N]	Fr2 [N]
188	5,73	6,27	305,6	328	4443
208	6,89	5,76	253,8	406	4642
241	8,53	5,40	205,2	458	4802
266	9,56	5,31	183,0	486	4884
280	11,51	4,64	152,0	599	5218
310	14,24	4,16	122,9	686	5530
324	16,59	3,73	105,5	759	5835
332	18,00	3,52	97,2	796	6011
332	19,97	3,17	87,6	855	6325
338	21,67	2,98	80,8	887	6515
338	24,71	2,61	70,8	950	6939
354	26,18	2,58	66,8	957	7006
354	28,44	2,38	61,5	992	7288
418	31,52	2,53	55,5	1032	7649
418	33,00	2,42	53,0	1048	7815
418	38,98	2,05	44,9	1102	8000
418	45,36	1,76	38,6	1144	8000
418	49,13	1,62	35,6	1163	8000
418	56,11	1,42	31,2	1192	8000

IH053

Mn_2 [Nm]	i	Pn_1 [kW]	n2 [rpm]	Fr1 [N]	Fr2 [N]
428	58,81	1,42	29,8	1198	8000
426	72,75	1,14	24,1	1236	8000
426	90,51	0,92	19,3	1268	8000
428	108,95	0,77	16,1	1290	8000
428	134,76	0,62	13,0	1311	8000
430	157,29	0,53	11,1	1323	8000
426	194,56	0,43	9,0	1338	8000

6.2 IH/IHA GETRIEBES - 1750 rpm

IH053

Mn_2 [Nm]	i	Pn_1 [kW]	n2 [rpm]	Fr1 [N]	Fr2 [N]
426	216,38	0,38	8,1	1344	8000
424	267,65	0,31	6,5	1354	8000

IH061

Mn_2 [Nm]	i	Pn_1 [kW]	n2 [rpm]	Fr1 [N]	Fr2 [N]
53	1,34	7,40	1302,3	2147	2040
103	2,13	9,16	823,5	2190	2234
102	2,57	7,49	680,6	2326	2423
111	3,17	6,62	552,6	2404	2590
128	3,69	6,56	474,6	2410	2654
128	4,00	6,05	437,5	2454	2749
137	4,77	5,43	366,9	2509	2910
145	5,25	5,22	333,3	2525	2979
145	5,82	4,71	300,8	2569	3114
145	7,33	3,74	238,6	2653	3437
145	8,38	3,27	209,0	2693	3633

IH062

Mn_2 [Nm]	i	Pn_1 [kW]	n2 [rpm]	Fr1 [N]	Fr2 [N]
324	5,38	11,50	325,6	972	7181
342	5,93	11,00	294,9	979	7240
364	7,39	9,40	236,8	1346	8018
432	8,50	9,70	205,9	1423	8270
434	9,39	8,83	186,5	1557	8658
470	11,69	7,68	149,7	1724	9291
505	12,67	7,61	138,2	1731	9366
505	14,75	6,54	118,6	1888	10053
575	16,29	6,74	107,5	1854	9972
600	17,67	6,48	99,1	1897	10202
610	20,28	5,74	86,3	1999	10787
610	23,27	5,00	75,2	2108	11512
610	25,70	4,53	68,1	2177	12000
576	29,33	3,75	59,7	2293	12000
725	32,00	4,32	54,7	2308	12000
680	36,99	3,51	47,3	2407	12000
725	40,33	3,43	43,4	2418	12000
725	46,06	3,00	38,0	2471	12000

6.2 IH/IHA GETRIEBES - 1750 rpm

IH063

Mn_2 [Nm]	i	Pn_1 [kW]	n2 [rpm]	Fr1 [N]	Fr2 [N]
725	49,45	2,86	35,4	2496	12000
725	54,61	2,59	32,0	2529	12000
725	68,00	2,08	25,7	2590	12000
720	85,82	1,64	20,4	2643	12000
725	94,76	1,49	18,5	2661	12000
720	118,00	1,19	14,8	2697	12000
725	135,40	1,04	12,9	2715	12000
725	149,51	0,95	11,7	2727	12000
725	170,67	0,83	10,2	2742	12000
720	186,18	0,75	9,4	2750	12000
730	215,21	0,66	8,1	2762	12000
720	234,67	0,60	7,5	2769	12000
715	268,00	0,52	6,5	2778	12000

IH081

Mn_2 [Nm]	i	Pn_1 [kW]	n2 [rpm]	Fr1 [N]	Fr2 [N]
73	1,30	10,60	1349,0	1049	2140
98	1,43	12,90	1225,0	1052	2159
166	1,93	16,20	906,2	1502	2437
238	2,54	17,69	688,5	1617	2565
264	3,25	15,35	538,5	1808	2761
264	3,72	13,40	470,1	1964	2943
272	4,00	12,85	437,5	2007	3005
272	4,67	11,01	375,0	2154	3228
282	5,54	9,62	316,0	2270	3451
290	6,08	9,01	287,7	2318	3562
298	7,50	7,51	233,3	2437	3875
298	8,44	6,67	207,2	2504	4000

IH082

Mn_2 [Nm]	i	Pn_1 [kW]	n2 [rpm]	Fr1 [N]	Fr2 [N]
491	5,39	17,40	324,8	947	9019
505	5,95	16,21	294,3	1140	9420
558	7,39	14,40	236,7	1292	9927
575	8,02	13,68	218,2	1426	10294
650	8,85	14,02	197,7	1395	10322
795	11,01	13,79	159,0	1423	10532
1010	13,50	14,28	129,6	1363	10317
1080	14,90	13,84	117,5	1410	10432

6.2 IH/IHA GETRIEBES - 1750 rpm

IH082

Mn_2 [Nm]	i	Pn_1 [kW]	n2 [rpm]	Fr1 [N]	Fr2 [N]
1080	16,62	12,41	105,3	1576	11058
1080	18,53	11,13	94,5	1723	11705
1155	19,38	11,37	90,3	1699	11551
1155	21,39	10,31	81,8	1821	12166
1155	22,80	9,67	76,8	1895	12576
1155	26,60	8,29	65,8	2054	13601
1155	27,88	7,91	62,8	2098	13925
1365	31,15	8,36	56,2	2193	14709
1365	34,38	7,58	50,9	2270	15429
1365	38,70	6,73	45,2	2352	16329
1365	42,75	6,09	40,9	2414	17111
1365	48,13	5,41	36,4	2481	18000

IH083

Mn_2 [Nm]	i	Pn_1 [kW]	n2 [rpm]	Fr1 [N]	Fr2 [N]
1365	56,53	4,71	31,0	2559	18000
1535	71,48	4,19	24,5	2609	18000
1535	78,87	3,79	22,2	2646	18000
1535	85,56	3,50	20,4	2674	18000
1535	98,09	3,05	17,8	2717	18000
1535	112,78	2,65	15,5	2755	18000
1540	124,44	2,41	14,1	2779	18000
1530	142,15	2,10	12,3	2807	18000
1530	154,76	1,93	11,3	2824	18000
1535	162,35	1,84	10,8	2832	18000
1540	179,13	1,68	9,8	2849	18000
1535	195,07	1,53	9,0	2862	18000
1535	222,78	1,34	7,9	2880	18000

IH101

Mn_2 [Nm]	i	Pn_1 [kW]	n2 [rpm]	Fr1 [N]	Fr2 [N]
135	1,29	19,80	1353,8	1945	2612
182	1,41	24,40	1240,9	1882	2598
337	2,03	31,30	861,1	2519	3074
439	2,48	33,40	705,2	2518	3120
510	3,27	29,44	534,7	2768	3429
510	3,70	26,04	473,0	2906	3632
520	4,22	23,27	414,5	3021	3836
530	4,88	20,54	359,0	3134	4072

6.2 IH/IHA GETRIEBES - 1750 rpm

IH101

Mn_2 [Nm]	i	Pn_1 [kW]	n2 [rpm]	Fr1 [N]	Fr2 [N]
530	5,27	19,01	332,3	3196	4217
545	6,23	16,52	280,9	3294	4498
555	7,55	13,90	231,9	3402	4872
555	8,40	12,48	208,3	3459	5000

IH102

Mn_2 [Nm]	i	Pn_1 [kW]	n2 [rpm]	Fr1 [N]	Fr2 [N]
885	5,26	32,10	332,5	1872	9555
976	6,36	29,30	275,3	2050	9878
1031	7,05	27,90	248,2	1975	9408
1370	8,27	31,60	211,5	2131	9660
1497	9,99	28,60	175,1	2273	9796
1568	11,09	27,00	157,9	2336	9779
1927	13,32	27,60	131,3	2582	10718
2116	16,09	25,10	108,8	2801	11774
2226	17,85	23,80	98,0	2928	12590
2310	19,85	22,22	88,2	3045	13453
2310	21,44	20,56	81,6	3123	14102
2385	23,97	18,99	73,0	3198	14710
2385	25,89	17,58	67,6	3265	15401
2385	28,73	15,85	60,9	3346	16357
2730	30,72	16,96	57,0	3416	17349
2730	34,20	15,24	51,2	3484	18396
2390	38,45	11,86	45,5	3619	21009
2820	41,30	13,03	42,4	3573	19974
2820	45,82	11,75	38,2	3624	21091
2820	51,52	10,45	34,0	3676	22000

IH103

Mn_2 [Nm]	i	Pn_1 [kW]	n2 [rpm]	Fr1 [N]	Fr2 [N]
2990	55,47	10,51	31,6	3682	22000
2985	69,69	8,35	25,1	3766	22000
2990	79,82	7,30	21,9	3807	22000
2990	84,16	6,93	20,8	3822	22000
2990	93,36	6,24	18,7	3848	22000
2985	100,07	5,82	17,5	3865	22000
2990	120,84	4,82	14,5	3904	22000
2985	134,06	4,34	13,1	3922	22000
2990	143,42	4,06	12,2	3933	22000

6.2 IH/IHA GETRIEBES - 1750 rpm

IH103

Mn_2 [Nm]	i	Pn_1 [kW]	n2 [rpm]	Fr1 [N]	Fr2 [N]
2985	160,82	3,62	10,9	3950	22000
2985	181,07	3,21	9,7	3966	22000
2990	194,21	3,00	9,0	3975	22000
2985	215,45	2,70	8,1	3986	22000
2610	242,59	2,10	7,2	3995	22000

IH121

Mn_2 [Nm]	i	Pn_1 [kW]	n2 [rpm]	Fr1 [N]	Fr2 [N]
122	1,23	18,70	1421,9	1053	3102
164	1,42	21,90	1235,3	1238	3210
266	1,81	27,80	968,8	1819	3608
320	2,00	30,20	875,0	1888	3677
449	2,48	34,20	705,6	2173	3963
571	2,95	36,50	592,3	2456	4304
611	3,14	36,70	556,8	2510	4386
688	3,58	36,30	489,0	2637	4594
725	4,12	33,26	425,0	2807	4901
740	4,80	29,12	364,6	2944	5211
750	5,21	27,17	335,6	3012	5388
765	6,25	23,13	280,0	3147	5798
836	7,70	20,50	227,3	3224	6000

IH122

Mn_2 [Nm]	i	Pn_1 [kW]	n2 [rpm]	Fr1 [N]	Fr2 [N]
1155	5,27	41,80	331,8	973	13873
1210	5,78	40,00	303,0	1052	13972
1318	7,05	35,70	248,3	1285	14386
1687	7,74	41,60	226,0	1461	14886
1759	8,48	39,60	206,4	1620	15384
1886	10,35	34,80	169,2	1952	16625
2488	12,66	37,50	138,2	2162	17416
2593	13,86	35,70	126,2	2246	17753
2775	16,92	31,30	103,4	2505	19324
3168	19,32	31,30	90,6	2639	20249
3276	20,57	30,40	85,1	2723	20996
3422	22,52	29,00	77,7	2836	22104
3589	24,47	28,00	71,5	2931	23147
3615	27,49	25,10	63,7	3052	24663
3610	29,86	23,07	58,6	3130	25777

6.2 IH/IHA GETRIEBES - 1750 rpm

IH122

Mn_2 [Nm]	i	Pn_1 [kW]	n2 [rpm]	Fr1 [N]	Fr2 [N]
3907	33,00	22,60	53,0	3215	27161
4202	36,13	22,20	48,4	3286	28459
4270	44,10	18,48	39,7	3420	30000

IH123

Mn_2 [Nm]	i	Pn_1 [kW]	n2 [rpm]	Fr1 [N]	Fr2 [N]
4270	45,77	18,19	38,2	3442	30000
4270	55,87	14,90	31,3	3548	30000
4270	67,32	12,36	26,0	3630	30000
4270	73,71	11,29	23,7	3665	30000
4270	83,34	9,99	21,0	3707	30000
4270	89,97	9,25	19,4	3731	30000
4275	100,29	8,31	17,4	3761	30000
4270	108,34	7,68	16,1	3781	30000
4270	118,62	7,02	14,8	3803	30000
4270	128,18	6,49	13,7	3820	30000
4275	144,79	5,76	12,1	3844	30000
4265	155,22	5,36	11,3	3856	30000
4270	172,80	4,82	10,1	3874	30000
4270	189,19	4,40	9,2	3887	30000
4270	207,43	4,01	8,4	3900	30000
4275	230,92	3,61	7,6	3913	30000

IH142

Mn_2 [Nm]	i	Pn_1 [kW]	n2 [rpm]	Fr1 [N]	Fr2 [N]
1630	5,27	59,00	331,8	5427	17544
1778	6,36	53,40	275,4	6017	18654
1849	7,04	50,10	248,5	6374	19503
2424	7,84	59,00	223,1	6573	19885
2644	9,45	53,40	185,2	6503	18741
2732	10,47	49,80	167,1	6505	18062
3623	13,07	52,90	133,9	7258	20719
3928	15,75	47,60	111,1	7628	21957
4060	17,45	44,40	100,3	7877	23205
4589	20,04	43,70	87,3	8189	25066
5061	24,15	40,00	72,5	8585	28116
5286	26,76	37,70	65,4	8774	29879
5506	32,24	32,60	54,3	9071	33234
6309	38,85	31,00	45,0	9317	36807

6.2 IH/IHA GETRIEBES - 1750 rpm

IH142

Mn_2 [Nm]	i	Pn_1 [kW]	n2 [rpm]	Fr1 [N]	Fr2 [N]
6743	43,05	29,90	40,6	9435	38874

IH143

Mn_2 [Nm]	i	Pn_1 [kW]	n2 [rpm]	Fr1 [N]	Fr2 [N]
6835	48,35	27,56	36,2	9553	41292
6835	53,53	24,89	32,7	9647	43493
6835	59,22	22,50	29,6	9731	45753
6835	62,99	21,15	27,8	9778	47174
6835	71,35	18,67	24,5	9865	50129
6835	79,07	16,85	22,1	9929	52660
6830	86,43	15,40	20,2	9979	54922
6835	96,21	13,85	18,2	10034	55000
6835	104,51	12,75	16,7	10073	55000
6830	115,92	11,49	15,1	10117	55000
6835	128,47	10,37	13,6	10156	55000
6835	139,55	9,55	12,5	10185	55000
6830	154,33	8,63	11,3	10217	55000
6835	185,96	7,17	9,4	10269	55000
6830	206,08	6,46	8,5	10293	55000

6.3 IH/IHA GETRIEBES - 1400 rpm

IHA32

Mn_2 [Nm]	i	Pn_1 [kW]	n2 [rpm]	Fr1 [N]	Fr2 [N]
58	5,38	1,65	260,3	330	1096
58	6,52	1,36	214,8	409	1169
54	8,11	1,02	172,6	373	1257
65	10,94	0,91	128,0	441	1389
58	13,25	0,67	105,7	363	1481
58	16,49	0,54	84,9	398	1593
65	20,26	0,49	69,1	453	1706
61	24,55	0,38	57,0	386	1818
68	30,55	0,34	45,8	374	1956
77	35,44	0,33	39,5	480	2000
77	44,10	0,27	31,8	398	2000
68	48,75	0,21	28,7	398	2000
81	60,67	0,20	23,1	472	2000

IHA33

Mn_2 [Nm]	i	Pn_1 [kW]	n2 [rpm]	Fr1 [N]	Fr2 [N]
84	51,32	0,26	27,3	472	2000
85	59,65	0,22	23,5	472	2000
87	72,27	0,19	19,4	472	2000
84	89,94	0,15	15,6	472	2000
85	110,51	0,12	12,7	472	2000
88	133,88	0,10	10,5	472	2000
82	166,61	0,08	8,4	472	2000
85	193,30	0,07	7,2	472	2000
79	240,55	0,05	5,8	472	2000
92	279,07	0,05	5,0	472	2000
76	347,29	0,03	4,0	472	2000

IHA41

Mn_2 [Nm]	i	Pn_1 [kW]	n2 [rpm]	Fr1 [N]	Fr2 [N]
21	1,45	2,19	966,7	330	512
21	2,94	1,08	475,5	330	648
26	4,75	0,83	294,7	330	760
26	5,45	0,72	256,7	330	796
21	7,88	0,40	177,8	330	900
17	10,83	0,24	129,2	330	1001

6.3 IH/IHA GETRIEBES - 1400 rpm

IHA42

Mn_2 [Nm]	i	Pn_1 [kW]	n2 [rpm]	Fr1 [N]	Fr2 [N]
101	5,38	2,87	260,3	330	2308
101	6,52	2,37	214,8	409	2461
94	8,11	1,77	172,6	369	2647
108	10,94	1,51	128,0	424	2924
101	13,25	1,16	105,7	381	3117
101	16,49	0,94	84,9	398	3353
108	20,26	0,81	69,1	432	3591
112	24,55	0,70	57,0	422	3828
120	30,55	0,60	45,8	359	4118
128	35,44	0,55	39,5	457	4300
120	44,10	0,42	31,8	371	4300
111	48,75	0,35	28,7	416	4300
120	60,67	0,30	23,1	428	4300

IHA43

Mn_2 [Nm]	i	Pn_1 [kW]	n2 [rpm]	Fr1 [N]	Fr2 [N]
129	51,32	0,39	27,3	427	4300
127	59,65	0,33	23,5	426	4300
127	72,27	0,27	19,4	409	4300
128	89,94	0,22	15,6	398	4300
127	110,51	0,18	12,7	403	4300
125	133,88	0,15	10,5	409	4300
128	166,61	0,12	8,4	398	4300
127	193,30	0,10	7,2	427	4300
132	240,55	0,09	5,8	398	4300
122	279,07	0,07	5,0	427	4300
133	347,29	0,06	4,0	398	4300

IHA51

Mn_2 [Nm]	i	Pn_1 [kW]	n2 [rpm]	Fr1 [N]	Fr2 [N]
34	1,45	3,55	966,7	330	1410
34	2,94	1,75	475,5	330	1786
43	4,75	1,37	294,7	330	2095
43	5,45	1,19	256,7	330	2194
34	7,88	0,65	177,8	330	2479
21	10,83	0,29	129,2	330	2757

6.3 IH/IHA GETRIEBES - 1400 rpm

IHA52

Mn_2 [Nm]	i	Pn_1 [kW]	n2 [rpm]	Fr1 [N]	Fr2 [N]
173	5,14	5,14	272,2	550	2842
173	6,22	4,25	225,0	682	3029
173	7,73	3,42	181,0	664	3256
216	9,64	3,42	145,2	827	3505
202	11,67	2,64	120,0	636	3735
202	14,50	2,13	96,5	664	4015
216	16,91	1,95	82,8	758	4227
208	20,46	1,55	68,4	659	4504
202	25,43	1,21	55,0	641	4842
216	29,89	1,10	46,8	752	5110
256	36,17	1,08	38,7	682	5445
238	44,95	0,81	31,1	620	5855
256	49,78	0,79	28,1	798	6000
246	61,87	0,61	22,6	642	6000

IHA53

Mn_2 [Nm]	i	Pn_1 [kW]	n2 [rpm]	Fr1 [N]	Fr2 [N]
256	49,80	0,80	28,1	330	6000
256	60,25	0,66	23,2	409	6000
254	74,88	0,53	18,7	398	6000
254	88,02	0,45	15,9	421	6000
256	111,61	0,36	12,5	390	6000
258	138,71	0,29	10,1	398	6000
258	163,05	0,25	8,6	421	6000
252	200,27	0,20	7,0	403	6000
256	235,41	0,17	6,0	421	6000
248	284,81	0,14	4,9	409	6000
252	353,98	0,11	4,0	398	6000

IHA61

Mn_2 [Nm]	i	Pn_1 [kW]	n2 [rpm]	Fr1 [N]	Fr2 [N]
77	1,33	8,73	1050,0	550	2053
77	2,50	4,65	560,0	550	2531
94	4,38	3,24	319,3	550	3053
77	7,75	1,50	180,7	550	3691
60	10,67	0,85	131,2	550	4106

6.3 IH/IHA GETRIEBES - 1400 rpm

IHA62

Mn_2 [Nm]	i	Pn_1 [kW]	n2 [rpm]	Fr1 [N]	Fr2 [N]
274	5,14	8,14	272,2	550	4195
274	6,22	6,72	225,0	682	4470
274	7,73	5,41	181,0	664	4806
332	9,64	5,26	145,2	801	5173
318	11,67	4,16	120,0	652	5512
302	14,50	3,18	96,5	634	5926
360	16,91	3,25	82,8	842	6238
332	20,46	2,48	68,4	627	6647
310	25,43	1,86	55,0	621	7147
324	29,89	1,66	46,8	734	7543
400	36,17	1,69	38,7	712	8000
376	44,95	1,28	31,1	621	8000
316	49,78	0,97	28,1	626	8000
376	61,87	0,93	22,6	789	8000

IHA63

Mn_2 [Nm]	i	Pn_1 [kW]	n2 [rpm]	Fr1 [N]	Fr2 [N]
408	49,80	1,28	28,1	330	8000
408	60,25	1,06	23,2	409	8000
410	74,88	0,85	18,7	398	8000
408	88,02	0,72	15,9	421	8000
408	111,61	0,57	12,5	390	8000
410	138,71	0,46	10,1	398	8000
410	163,05	0,39	8,6	421	8000
406	200,27	0,32	7,0	403	8000
412	235,41	0,27	6,0	421	8000
404	284,81	0,22	4,9	409	8000
406	353,98	0,18	4,0	398	8000

IH032

Mn_2 [Nm]	i	Pn_1 [kW]	n2 [rpm]	Fr1 [N]	Fr2 [N]
69	4,70	2,24	298,1	700	2996
76	6,23	1,86	224,8	817	3285
90	7,76	1,77	180,3	843	3410
94	8,87	1,62	157,9	894	3572
101	10,14	1,52	138,0	924	3694
105	11,76	1,36	119,0	975	3902
123	13,72	1,37	102,0	973	3927
123	14,66	1,28	95,5	1000	4054

6.3 IH/IHA GETRIEBES - 1400 rpm

IH032

Mn_2 [Nm]	i	Pn_1 [kW]	n2 [rpm]	Fr1 [N]	Fr2 [N]
137	16,77	1,25	83,5	1010	4113
145	18,20	1,22	76,9	1021	4178
145	19,90	1,11	70,4	1054	4366
145	22,68	0,98	61,7	1097	4654
145	23,83	0,93	58,7	1112	4766
145	26,39	0,84	53,0	1140	5003
146	29,70	0,75	47,1	1169	5287
171	32,89	0,79	42,6	1192	5500
171	37,92	0,69	36,9	1220	5500
171	41,40	0,63	33,8	1236	5500
171	47,25	0,55	29,6	1257	5500

IH033

Mn_2 [Nm]	i	Pn_1 [kW]	n2 [rpm]	Fr1 [N]	Fr2 [N]
170	53,59	0,49	26,1	1274	5500
172	66,78	0,40	21,0	1300	5500
172	74,84	0,36	18,7	1311	5500
169	99,27	0,27	14,1	1334	5500
172	108,05	0,25	13,0	1339	5500
169	123,71	0,21	11,3	1348	5500
173	143,33	0,19	9,8	1355	5500
166	178,61	0,14	7,8	1365	5500
173	197,17	0,14	7,1	1369	5500
175	245,70	0,11	5,7	1375	5500

IH041

Mn_2 [Nm]	i	Pn_1 [kW]	n2 [rpm]	Fr1 [N]	Fr2 [N]
21	1,44	2,21	973,9	996	592
21	2,00	1,59	700,0	1101	675
26	2,55	1,54	550,0	1116	718
26	2,71	1,45	515,8	1132	736
34	3,11	1,65	450,9	1093	730
38	3,59	1,60	390,2	1100	752
38	4,20	1,37	333,3	1139	804
38	5,00	1,15	280,0	1176	864
43	5,50	1,18	254,6	1174	876
43	6,09	1,07	229,8	1193	914
43	7,67	0,85	182,6	1230	1000
47	8,75	0,81	160,0	1235	1000

6.3 IH/IHA GETRIEBES - 1400 rpm

IH042

Mn_2 [Nm]	i	Pn_1 [kW]	n2 [rpm]	Fr1 [N]	Fr2 [N]
116	5,46	3,24	256,3	434	3883
116	7,19	2,46	194,8	673	4382
152	8,91	2,60	157,1	628	4391
173	10,31	2,56	135,7	638	4449
181	11,80	2,34	118,6	709	4661
181	13,57	2,04	103,2	803	4983
181	15,96	1,73	87,7	897	5374
181	19,00	1,45	73,7	982	5820
181	21,00	1,32	66,7	1024	6088
188	23,15	1,24	60,5	1047	6274
188	26,04	1,10	53,8	1089	6600
202	27,50	1,12	50,9	1083	6600
238	30,45	1,19	46,0	1116	6600
238	34,10	1,07	41,1	1150	6600
238	37,76	0,96	37,1	1177	6600
238	43,75	0,83	32,0	1211	6600
238	47,53	0,76	29,4	1228	6600
238	54,25	0,67	25,8	1253	6600

IH043

Mn_2 [Nm]	i	Pn_1 [kW]	n2 [rpm]	Fr1 [N]	Fr2 [N]
256	61,83	0,65	22,6	1264	6600
256	76,67	0,52	18,3	1296	6600
256	87,05	0,46	16,1	1311	6600
256	114,55	0,35	12,2	1340	6600
256	125,69	0,32	11,1	1347	6600
256	142,04	0,28	9,9	1357	6600
256	165,38	0,24	8,5	1367	6600
256	205,07	0,19	6,8	1379	6600
256	227,50	0,18	6,2	1384	6600
256	282,10	0,14	5,0	1392	6600

IH051

Mn_2 [Nm]	i	Pn_1 [kW]	n2 [rpm]	Fr1 [N]	Fr2 [N]
34	1,27	4,04	1100,0	825	1483
51	1,42	5,43	986,4	630	1457
51	2,13	3,63	658,8	883	1705
60	2,57	3,53	544,4	901	1790
68	3,17	3,25	442,1	937	1897

6.3 IH/IHA GETRIEBES - 1400 rpm

IH051

Mn_2 [Nm]	i	Pn_1 [kW]	n2 [rpm]	Fr1 [N]	Fr2 [N]
77	3,69	3,16	379,7	952	1971
77	4,00	2,91	350,0	987	2036
81	4,77	2,57	293,6	1033	2160
85	5,25	2,45	266,7	1049	2222
85	5,82	2,21	240,6	1083	2315
85	7,33	1,75	190,9	1147	2500
86	8,38	1,55	167,2	1178	2500

IH052

Mn_2 [Nm]	i	Pn_1 [kW]	n2 [rpm]	Fr1 [N]	Fr2 [N]
188	5,73	5,01	244,4	259	4808
208	6,89	4,61	203,1	343	5024
244	8,53	4,37	164,2	398	5202
266	9,56	4,25	146,4	428	5292
280	11,51	3,71	121,6	548	5654
310	14,24	3,32	98,3	641	5993
324	16,59	2,98	84,4	718	6324
332	18,00	2,82	77,8	757	6513
332	19,97	2,54	70,1	821	6852
338	21,67	2,38	64,6	854	7058
338	24,71	2,09	56,7	921	7514
354	26,18	2,06	53,5	929	7588
354	28,44	1,90	49,2	966	7892
418	31,52	2,03	44,4	1008	8000
418	33,00	1,93	42,4	1026	8000
418	38,98	1,64	35,9	1083	8000
418	45,36	1,41	30,9	1127	8000
418	49,13	1,30	28,5	1148	8000
418	56,11	1,14	24,9	1179	8000

IH053

Mn_2 [Nm]	i	Pn_1 [kW]	n2 [rpm]	Fr1 [N]	Fr2 [N]
428	58,81	1,13	23,8	1185	8000
426	72,75	0,91	19,2	1226	8000
426	90,51	0,73	15,5	1260	8000
428	108,95	0,61	12,8	1283	8000
428	134,76	0,50	10,4	1305	8000
430	157,29	0,43	8,9	1319	8000
426	194,56	0,34	7,2	1334	8000

6.3 IH/IHA GETRIEBES - 1400 rpm

IH053

Mn_2 [Nm]	i	Pn_1 [kW]	n2 [rpm]	Fr1 [N]	Fr2 [N]
426	216,38	0,31	6,5	1340	8000
424	267,65	0,25	5,2	1352	8000

IH061

Mn_2 [Nm]	i	Pn_1 [kW]	n2 [rpm]	Fr1 [N]	Fr2 [N]
66	1,34	7,40	1041,9	2094	2204
103	2,13	7,33	658,8	2140	2415
102	2,57	5,99	544,4	2285	2618
111	3,17	5,30	442,1	2368	2799
128	3,69	5,25	379,7	2374	2870
128	4,00	4,84	350,0	2421	2972
137	4,77	4,34	293,6	2479	3146
145	5,25	4,17	266,7	2496	3221
145	5,82	3,77	240,6	2543	3367
145	7,33	2,99	190,9	2632	3700
145	8,38	2,62	167,2	2675	3700

IH062

Mn_2 [Nm]	i	Pn_1 [kW]	n2 [rpm]	Fr1 [N]	Fr2 [N]
360	5,38	10,23	260,5	853	7772
396	5,93	10,19	235,9	860	7839
396	7,39	8,18	189,4	1250	8677
432	8,50	7,76	164,7	1332	8953
434	9,39	7,06	149,2	1475	9371
470	11,69	6,14	119,8	1652	10056
505	12,67	6,09	110,5	1660	10141
505	14,75	5,23	94,9	1827	10881
575	16,29	5,39	86,0	1791	10801
600	17,67	5,19	79,2	1837	11051
610	20,28	4,59	69,0	1946	11682
610	23,27	4,00	60,2	2061	12000
610	25,70	3,62	54,5	2134	12000
576	29,33	3,00	47,7	2259	12000
725	32,00	3,46	43,8	2274	12000
680	36,99	2,81	37,9	2379	12000
725	40,33	2,74	34,7	2391	12000
725	46,06	2,40	30,4	2447	12000

6.3 IH/IHA GETRIEBES - 1400 rpm

IH063

Mn_2 [Nm]	i	Pn_1 [kW]	n2 [rpm]	Fr1 [N]	Fr2 [N]
725	49,45	2,29	28,3	2474	12000
725	54,61	2,07	25,6	2509	12000
725	68,00	1,66	20,6	2574	12000
720	85,82	1,31	16,3	2630	12000
725	94,76	1,19	14,8	2650	12000
720	118,00	0,95	11,9	2688	12000
725	135,40	0,84	10,3	2707	12000
725	149,51	0,76	9,4	2720	12000
725	170,67	0,66	8,2	2735	12000
720	186,18	0,60	7,5	2744	12000
730	215,21	0,53	6,5	2757	12000
720	234,67	0,48	6,0	2764	12000
715	268,00	0,42	5,2	2774	12000

IH081

Mn_2 [Nm]	i	Pn_1 [kW]	n2 [rpm]	Fr1 [N]	Fr2 [N]
91	1,30	10,60	1079,2	922	2316
122	1,43	12,90	980,0	925	2337
196	1,93	15,34	725,0	1404	2637
238	2,54	14,15	550,8	1527	2777
264	3,25	12,28	430,8	1730	2990
264	3,72	10,72	376,1	1896	3186
272	4,00	10,28	350,0	1941	3253
272	4,67	8,81	300,0	2098	3493
282	5,54	7,70	252,8	2221	3734
290	6,08	7,20	230,1	2272	3854
298	7,50	6,00	186,7	2398	4000
298	8,44	5,33	165,8	2470	4000

IH082

Mn_2 [Nm]	i	Pn_1 [kW]	n2 [rpm]	Fr1 [N]	Fr2 [N]
505	5,39	14,31	259,8	816	9756
505	5,95	12,97	235,4	1021	10188
575	7,39	11,87	189,3	1182	10739
575	8,02	10,95	174,5	1325	11135
650	8,85	11,21	158,2	1292	11171
795	11,01	11,03	127,2	1321	11409
1010	13,50	11,42	103,7	1258	11195
1080	14,90	11,07	94,0	1308	11324

6.3 IH/IHA GETRIEBES - 1400 rpm

IH082

Mn_2 [Nm]	i	Pn_1 [kW]	n2 [rpm]	Fr1 [N]	Fr2 [N]
1080	16,62	9,93	84,3	1484	11998
1080	18,53	8,90	75,6	1641	12695
1155	19,38	9,10	72,2	1615	12535
1155	21,39	8,25	65,5	1745	13197
1155	22,80	7,74	61,4	1824	13639
1155	26,60	6,63	52,6	1993	14744
1155	27,88	6,33	50,2	2040	15093
1365	31,15	6,69	44,9	2141	15937
1365	34,38	6,06	40,7	2222	16712
1365	38,70	5,39	36,2	2310	17681
1365	42,75	4,88	32,8	2376	18000
1365	48,13	4,33	29,1	2447	18000

IH083

Mn_2 [Nm]	i	Pn_1 [kW]	n2 [rpm]	Fr1 [N]	Fr2 [N]
1365	56,53	3,77	24,8	2530	18000
1535	71,48	3,35	19,6	2583	18000
1535	78,87	3,04	17,8	2623	18000
1535	85,56	2,80	16,4	2653	18000
1535	98,09	2,44	14,3	2698	18000
1535	112,78	2,12	12,4	2739	18000
1540	124,44	1,93	11,2	2764	18000
1530	142,15	1,68	9,8	2794	18000
1530	154,76	1,54	9,1	2812	18000
1535	162,35	1,47	8,6	2821	18000
1540	179,13	1,34	7,8	2838	18000
1535	195,07	1,23	7,2	2852	18000
1535	222,78	1,07	6,3	2872	18000

IH101

Mn_2 [Nm]	i	Pn_1 [kW]	n2 [rpm]	Fr1 [N]	Fr2 [N]
169	1,29	19,80	1083,0	1816	2827
228	1,41	24,40	992,7	1749	2813
384	2,03	28,56	688,9	2427	3326
468	2,48	28,50	564,2	2425	3378
510	3,27	23,55	427,8	2691	3713
510	3,70	20,83	378,4	2838	3932
520	4,22	18,61	331,6	2961	4152
530	4,88	16,43	287,2	3081	4407

6.3 IH/IHA GETRIEBES - 1400 rpm

IH101

Mn_2 [Nm]	i	Pn_1 [kW]	n2 [rpm]	Fr1 [N]	Fr2 [N]
530	5,27	15,21	265,8	3147	4563
545	6,23	13,22	224,7	3251	4866
555	7,55	11,12	185,5	3366	5000
555	8,40	9,99	166,7	3427	5000

IH102

Mn_2 [Nm]	i	Pn_1 [kW]	n2 [rpm]	Fr1 [N]	Fr2 [N]
1106	5,26	32,10	266,0	1731	10378
1219	6,36	29,30	220,3	1919	10737
1288	7,05	27,90	198,6	1840	10244
1712	8,27	31,60	169,2	2006	10525
1871	9,99	28,60	140,1	2157	10686
1960	11,09	27,00	126,3	2223	10677
2240	13,32	25,67	105,1	2486	11693
2310	16,09	21,92	87,0	2719	12836
2310	17,85	19,76	78,4	2854	13715
2310	19,85	17,77	70,5	2979	14645
2310	21,44	16,45	65,3	3061	15343
2385	23,97	15,19	58,4	3141	16003
2385	25,89	14,06	54,1	3212	16747
2385	28,73	12,68	48,7	3299	17778
2730	30,72	13,57	45,6	3372	18842
2730	34,20	12,19	40,9	3446	19969
2390	38,45	9,49	36,4	3589	22000
2820	41,30	10,43	33,9	3540	21674
2820	45,82	9,40	30,6	3594	22000
2820	51,52	8,36	27,2	3649	22000

IH103

Mn_2 [Nm]	i	Pn_1 [kW]	n2 [rpm]	Fr1 [N]	Fr2 [N]
2990	55,47	8,41	25,2	3656	22000
2985	69,69	6,68	20,1	3745	22000
2990	79,82	5,84	17,5	3789	22000
2990	84,16	5,54	16,6	3804	22000
2990	93,36	4,99	15,0	3833	22000
2985	100,07	4,65	14,0	3850	22000
2990	120,84	3,86	11,6	3892	22000
2985	134,06	3,47	10,4	3911	22000
2990	143,42	3,25	9,8	3923	22000

6.3 IH/IHA GETRIEBES - 1400 rpm

IH103

Mn_2 [Nm]	i	Pn_1 [kW]	n2 [rpm]	Fr1 [N]	Fr2 [N]
2985	160,82	2,89	8,7	3941	22000
2985	181,07	2,57	7,7	3958	22000
2990	194,21	2,40	7,2	3967	22000
2985	215,45	2,16	6,5	3979	22000
2610	242,59	1,68	5,8	3989	22000

IH121

Mn_2 [Nm]	i	Pn_1 [kW]	n2 [rpm]	Fr1 [N]	Fr2 [N]
152	1,23	18,70	1137,5	869	3360
205	1,42	21,90	988,2	1066	3478
332	1,81	27,80	775,0	1685	3907
400	2,00	30,20	700,0	1757	3983
561	2,48	34,20	564,5	2061	4292
680	2,95	34,78	473,9	2362	4659
700	3,14	33,66	445,4	2419	4749
725	3,58	30,62	391,2	2555	4973
725	4,12	26,61	340,0	2735	5304
740	4,80	23,30	291,7	2881	5638
750	5,21	21,74	268,5	2953	5829
765	6,25	18,50	224,0	3097	6000
850	7,70	16,68	181,8	3179	6000

IH122

Mn_2 [Nm]	i	Pn_1 [kW]	n2 [rpm]	Fr1 [N]	Fr2 [N]
1444	5,27	41,80	265,4	778	15066
1513	5,78	40,00	242,4	862	15180
1648	7,05	35,70	198,6	1110	15643
2109	7,74	41,60	180,8	1297	16186
2198	8,48	39,60	165,2	1467	16726
2358	10,35	34,80	135,3	1819	18071
3110	12,66	37,50	110,6	2043	18939
3241	13,86	35,70	101,0	2132	19311
3468	16,92	31,30	82,7	2408	21011
3615	19,32	28,57	72,5	2550	22015
3615	20,57	26,83	68,1	2640	22820
3610	22,52	24,48	62,2	2760	24014
3615	24,47	22,56	57,2	2861	25137
3615	27,49	20,08	50,9	2989	26770
3610	29,86	18,46	46,9	3072	27970

6.3 IH/IHA GETRIEBES - 1400 rpm

IH122

Mn_2 [Nm]	i	Pn_1 [kW]	n2 [rpm]	Fr1 [N]	Fr2 [N]
4270	33,00	19,76	42,4	3163	29461
4270	36,13	18,05	38,8	3238	30000
4270	44,10	14,79	31,8	3381	30000

IH123

Mn_2 [Nm]	i	Pn_1 [kW]	n2 [rpm]	Fr1 [N]	Fr2 [N]
4270	45,77	14,55	30,6	3405	30000
4270	55,87	11,92	25,1	3518	30000
4270	67,32	9,89	20,8	3605	30000
4270	73,71	9,03	19,0	3641	30000
4270	83,34	7,99	16,8	3686	30000
4270	89,97	7,40	15,6	3711	30000
4275	100,29	6,65	14,0	3744	30000
4270	108,34	6,15	12,9	3765	30000
4270	118,62	5,61	11,8	3788	30000
4270	128,18	5,20	10,9	3806	30000
4275	144,79	4,60	9,7	3832	30000
4265	155,22	4,29	9,0	3845	30000
4270	172,80	3,85	8,1	3864	30000
4270	189,19	3,52	7,4	3878	30000
4270	207,43	3,21	6,8	3891	30000
4275	230,92	2,89	6,1	3905	30000

IH142

Mn_2 [Nm]	i	Pn_1 [kW]	n2 [rpm]	Fr1 [N]	Fr2 [N]
2038	5,27	59,00	265,4	5102	19072
2222	6,36	53,40	220,3	5730	20279
2311	7,04	50,10	198,8	6109	21198
3030	7,84	59,00	178,5	6321	21620
3305	9,45	53,40	148,2	6247	20432
3415	10,47	49,80	133,7	6249	19728
4528	13,07	52,90	107,1	7050	22593
4909	15,75	47,60	88,9	7443	23946
5075	17,45	44,40	80,2	7708	25294
5736	20,04	43,70	69,8	8040	27303
5780	24,15	36,55	58,0	8462	30588
5780	26,76	32,98	52,3	8663	32488
6835	32,24	32,37	43,4	8978	36102
6835	38,85	26,87	36,0	9240	39950

6.3 IH/IHA GETRIEBES - 1400 rpm

IH142

Mn_2 [Nm]	i	Pn_1 [kW]	n2 [rpm]	Fr1 [N]	Fr2 [N]
6835	43,05	24,24	32,5	9365	42176

IH143

Mn_2 [Nm]	i	Pn_1 [kW]	n2 [rpm]	Fr1 [N]	Fr2 [N]
6835	48,35	22,05	29,0	9492	44781
6835	53,53	19,91	26,1	9591	47153
6835	59,22	18,00	23,6	9680	49587
6835	62,99	16,92	22,2	9731	51117
6835	71,35	14,94	19,6	9823	54301
6835	79,07	13,48	17,7	9891	55000
6830	86,43	12,32	16,2	9945	55000
6835	96,21	11,08	14,6	10003	55000
6835	104,51	10,20	13,4	10044	55000
6830	115,92	9,19	12,1	10091	55000
6835	128,47	8,30	10,9	10133	55000
6835	139,55	7,64	10,0	10164	55000
6830	154,33	6,90	9,1	10198	55000
6835	185,96	5,73	7,5	10252	55000
6830	206,08	5,17	6,8	10279	55000

6.4 IH/IHA GETRIEBES - 1140 rpm

IHA32

Mn_2 [Nm]	i	Pn_1 [kW]	n2 [rpm]	Fr1 [N]	Fr2 [N]
58	5,38	1,33	211,9	330	1174
58	6,52	1,10	174,9	409	1252
54	8,11	0,82	140,6	373	1346
65	10,94	0,73	104,2	441	1487
58	13,25	0,54	86,0	363	1586
58	16,49	0,43	69,1	398	1705
65	20,26	0,39	56,3	453	1827
61	24,55	0,31	46,4	386	1947
68	30,55	0,27	37,3	374	2000
77	35,44	0,27	32,2	480	2000
77	44,10	0,21	25,9	398	2000
68	48,75	0,17	23,4	398	2000
81	60,67	0,16	18,8	472	2000

IHA33

Mn_2 [Nm]	i	Pn_1 [kW]	n2 [rpm]	Fr1 [N]	Fr2 [N]
84	51,32	0,21	22,2	472	2000
85	59,65	0,18	19,1	472	2000
87	72,27	0,15	15,8	472	2000
84	89,94	0,12	12,7	472	2000
85	110,51	0,10	10,3	472	2000
88	133,88	0,08	8,5	472	2000
82	166,61	0,06	6,8	472	2000
85	193,30	0,06	5,9	472	2000
79	240,55	0,04	4,7	472	2000
92	279,07	0,04	4,1	472	2000
76	347,29	0,03	3,3	472	2000

IHA41

Mn_2 [Nm]	i	Pn_1 [kW]	n2 [rpm]	Fr1 [N]	Fr2 [N]
21	1,45	1,77	787,1	330	548
21	2,94	0,87	387,2	330	694
26	4,75	0,67	240,0	330	814
26	5,45	0,58	209,0	330	852
21	7,88	0,32	144,8	330	963
17	10,83	0,19	105,2	330	1072

6.4 IH/IHA GETRIEBES - 1140 rpm

IHA42

Mn_2 [Nm]	i	Pn_1 [kW]	n2 [rpm]	Fr1 [N]	Fr2 [N]
101	5,38	2,31	211,9	330	2472
101	6,52	1,91	174,9	409	2635
94	8,11	1,43	140,6	369	2834
108	10,94	1,22	104,2	424	3131
101	13,25	0,94	86,0	381	3338
101	16,49	0,75	69,1	398	3590
108	20,26	0,66	56,3	432	3846
112	24,55	0,56	46,4	422	4100
120	30,55	0,48	37,3	359	4300
128	35,44	0,44	32,2	457	4300
120	44,10	0,34	25,9	371	4300
111	48,75	0,28	23,4	416	4300
120	60,67	0,24	18,8	428	4300

IHA43

Mn_2 [Nm]	i	Pn_1 [kW]	n2 [rpm]	Fr1 [N]	Fr2 [N]
129	51,32	0,32	22,2	427	4300
127	59,65	0,27	19,1	426	4300
127	72,27	0,22	15,8	409	4300
128	89,94	0,18	12,7	398	4300
127	110,51	0,14	10,3	403	4300
125	133,88	0,12	8,5	409	4300
128	166,61	0,10	6,8	398	4300
127	193,30	0,08	5,9	427	4300
132	240,55	0,07	4,7	398	4300
122	279,07	0,05	4,1	427	4300
133	347,29	0,05	3,3	398	4300

IHA51

Mn_2 [Nm]	i	Pn_1 [kW]	n2 [rpm]	Fr1 [N]	Fr2 [N]
34	1,45	2,86	787,1	330	1510
34	2,94	1,41	387,2	330	1913
43	4,75	1,10	240,0	330	2243
43	5,45	0,96	209,0	330	2349
34	7,88	0,53	144,8	330	2655
21	10,83	0,24	105,2	330	2953

6.4 IH/IHA GETRIEBES - 1140 rpm

IHA52

Mn_2 [Nm]	i	Pn_1 [kW]	n2 [rpm]	Fr1 [N]	Fr2 [N]
173	5,14	4,14	221,7	550	3044
173	6,22	3,42	183,2	682	3243
173	7,73	2,75	147,4	664	3487
216	9,64	2,76	118,2	827	3753
202	11,67	2,13	97,7	636	3999
202	14,50	1,72	78,6	664	4300
216	16,91	1,57	67,4	758	4526
208	20,46	1,25	55,7	659	4823
202	25,43	0,98	44,8	641	5185
216	29,89	0,89	38,1	752	5472
256	36,17	0,87	31,5	682	5831
238	44,95	0,65	25,4	620	6000
256	49,78	0,63	22,9	798	6000
246	61,87	0,49	18,4	642	6000

IHA53

Mn_2 [Nm]	i	Pn_1 [kW]	n2 [rpm]	Fr1 [N]	Fr2 [N]
256	49,80	0,65	22,9	330	6000
256	60,25	0,53	18,9	409	6000
254	74,88	0,43	15,2	398	6000
254	88,02	0,36	12,9	421	6000
256	111,61	0,29	10,2	390	6000
258	138,71	0,23	8,2	398	6000
258	163,05	0,20	7,0	421	6000
252	200,27	0,16	5,7	403	6000
256	235,41	0,14	4,8	421	6000
248	284,81	0,11	4,0	409	6000
252	353,98	0,09	3,2	398	6000

IHA61

Mn_2 [Nm]	i	Pn_1 [kW]	n2 [rpm]	Fr1 [N]	Fr2 [N]
77	1,33	7,04	855,0	550	2198
77	2,50	3,75	456,0	550	2711
94	4,38	2,61	260,0	550	3269
77	7,75	1,21	147,1	550	3953
60	10,67	0,69	106,9	550	4397

6.4 IH/IHA GETRIEBES - 1140 rpm

IHA62

Mn_2 [Nm]	i	Pn_1 [kW]	n2 [rpm]	Fr1 [N]	Fr2 [N]
274	5,14	6,56	221,7	550	4492
274	6,22	5,42	183,2	682	4787
274	7,73	4,36	147,4	664	5147
332	9,64	4,24	118,2	801	5540
318	11,67	3,36	97,7	652	5903
302	14,50	2,56	78,6	634	6346
360	16,91	2,62	67,4	842	6681
332	20,46	2,00	55,7	627	7119
310	25,43	1,50	44,8	621	7654
324	29,89	1,33	38,1	734	8000
400	36,17	1,36	31,5	712	8000
376	44,95	1,03	25,4	621	8000
316	49,78	0,78	22,9	626	8000
376	61,87	0,75	18,4	789	8000

IHA63

Mn_2 [Nm]	i	Pn_1 [kW]	n2 [rpm]	Fr1 [N]	Fr2 [N]
408	49,80	1,03	22,9	330	8000
408	60,25	0,85	18,9	409	8000
410	74,88	0,69	15,2	398	8000
408	88,02	0,58	12,9	421	8000
408	111,61	0,46	10,2	390	8000
410	138,71	0,37	8,2	398	8000
410	163,05	0,32	7,0	421	8000
406	200,27	0,25	5,7	403	8000
412	235,41	0,22	4,8	421	8000
404	284,81	0,18	4,0	409	8000
406	353,98	0,14	3,2	398	8000

IH032

Mn_2 [Nm]	i	Pn_1 [kW]	n2 [rpm]	Fr1 [N]	Fr2 [N]
69	4,70	1,81	242,8	682	3253
76	6,23	1,50	183,0	803	3568
90	7,76	1,43	146,9	829	3712
94	8,87	1,31	128,6	881	3887
101	10,14	1,23	112,4	912	4022
105	11,76	1,10	96,9	964	4248
123	13,72	1,10	83,1	962	4287
123	14,66	1,03	77,8	990	4422

6.4 IH/IHA GETRIEBES - 1140 rpm

IH032

Mn_2 [Nm]	i	Pn_1 [kW]	n2 [rpm]	Fr1 [N]	Fr2 [N]
137	16,77	1,01	68,0	1000	4495
145	18,20	0,98	62,6	1012	4569
145	19,90	0,90	57,3	1045	4771
145	22,68	0,79	50,3	1089	5079
145	23,83	0,75	47,8	1105	5199
145	26,39	0,68	43,2	1134	5453
146	29,70	0,61	38,4	1164	5500
171	32,89	0,64	34,7	1187	5500
171	37,92	0,56	30,1	1216	5500
171	41,40	0,51	27,5	1232	5500
171	47,25	0,45	24,1	1253	5500

IH033

Mn_2 [Nm]	i	Pn_1 [kW]	n2 [rpm]	Fr1 [N]	Fr2 [N]
170	53,59	0,40	21,3	1271	5500
172	66,78	0,32	17,1	1297	5500
172	74,84	0,29	15,2	1308	5500
169	99,27	0,21	11,5	1332	5500
172	108,05	0,20	10,6	1338	5500
169	123,71	0,17	9,2	1346	5500
173	143,33	0,15	8,0	1354	5500
166	178,61	0,12	6,4	1364	5500
173	197,17	0,11	5,8	1368	5500
175	245,70	0,09	4,6	1375	5500

IH041

Mn_2 [Nm]	i	Pn_1 [kW]	n2 [rpm]	Fr1 [N]	Fr2 [N]
21	1,44	1,78	793,0	986	640
21	2,00	1,28	570,0	1094	728
26	2,55	1,24	447,9	1110	775
26	2,71	1,17	420,0	1126	795
34	3,11	1,33	367,1	1086	790
38	3,59	1,29	317,7	1093	815
38	4,20	1,10	271,4	1134	870
38	5,00	0,93	228,0	1171	935
43	5,50	0,95	207,3	1169	949
43	6,09	0,86	187,2	1189	990
43	7,67	0,68	148,7	1226	1000
47	8,75	0,65	130,3	1231	1000

6.4 IH/IHA GETRIEBES - 1140 rpm

IH042

Mn_2 [Nm]	i	Pn_1 [kW]	n2 [rpm]	Fr1 [N]	Fr2 [N]
116	5,46	2,61	208,7	409	4219
116	7,19	1,99	158,6	654	4753
152	8,91	2,10	127,9	608	4783
173	10,31	2,06	110,5	619	4855
181	11,80	1,89	96,6	691	5087
181	13,57	1,64	84,0	787	5431
181	15,96	1,40	71,4	883	5850
181	19,00	1,17	60,0	971	6328
181	21,00	1,06	54,3	1014	6600
188	23,15	1,00	49,2	1038	6600
188	26,04	0,89	43,8	1081	6600
202	27,50	0,90	41,5	1074	6600
238	30,45	0,96	37,4	1109	6600
238	34,10	0,86	33,4	1143	6600
238	37,76	0,78	30,2	1170	6600
238	43,75	0,67	26,1	1206	6600
238	47,53	0,62	24,0	1223	6600
238	54,25	0,54	21,0	1249	6600

IH043

Mn_2 [Nm]	i	Pn_1 [kW]	n2 [rpm]	Fr1 [N]	Fr2 [N]
256	61,83	0,52	18,4	1260	6600
256	76,67	0,42	14,9	1292	6600
256	87,05	0,37	13,1	1309	6600
256	114,55	0,28	9,9	1337	6600
256	125,69	0,26	9,1	1345	6600
256	142,04	0,23	8,0	1355	6600
256	165,38	0,19	6,9	1365	6600
256	205,07	0,16	5,6	1378	6600
256	227,50	0,14	5,0	1383	6600
256	282,10	0,11	4,0	1391	6600

IH051

Mn_2 [Nm]	i	Pn_1 [kW]	n2 [rpm]	Fr1 [N]	Fr2 [N]
34	1,27	3,26	895,7	811	1596
51	1,42	4,38	803,2	610	1573
51	2,13	2,92	536,5	870	1837
60	2,57	2,84	443,3	889	1931
68	3,17	2,62	360,0	925	2048

6.4 IH/IHA GETRIEBES - 1140 rpm

IH051

Mn_2 [Nm]	i	Pn_1 [kW]	n2 [rpm]	Fr1 [N]	Fr2 [N]
77	3,69	2,54	309,1	941	2128
77	4,00	2,35	285,0	977	2198
81	4,77	2,07	239,0	1024	2333
85	5,25	1,97	217,1	1041	2400
85	5,82	1,78	195,9	1075	2499
85	7,33	1,41	155,4	1141	2500
86	8,38	1,25	136,1	1172	2500

IH052

Mn_2 [Nm]	i	Pn_1 [kW]	n2 [rpm]	Fr1 [N]	Fr2 [N]
188	5,73	4,04	199,1	231	5228
208	6,89	3,71	165,4	317	5469
244	8,53	3,52	133,7	373	5675
266	9,56	3,42	119,2	403	5781
280	11,51	2,99	99,0	527	6174
310	14,24	2,68	80,1	622	6550
324	16,59	2,40	68,7	701	6910
332	18,00	2,27	63,3	741	7116
332	19,97	2,05	57,1	806	7478
338	21,67	1,92	52,6	841	7702
338	24,71	1,68	46,1	909	8000
354	26,18	1,66	43,5	917	8000
354	28,44	1,53	40,1	955	8000
418	31,52	1,63	36,2	999	8000
418	33,00	1,56	34,5	1017	8000
418	38,98	1,32	29,2	1075	8000
418	45,36	1,13	25,1	1121	8000
418	49,13	1,05	23,2	1142	8000
418	56,11	0,92	20,3	1174	8000

IH053

Mn_2 [Nm]	i	Pn_1 [kW]	n2 [rpm]	Fr1 [N]	Fr2 [N]
428	58,81	0,92	19,4	1180	8000
426	72,75	0,74	15,7	1222	8000
426	90,51	0,59	12,6	1256	8000
428	108,95	0,49	10,5	1280	8000
428	134,76	0,40	8,5	1303	8000
430	157,29	0,34	7,2	1317	8000
426	194,56	0,28	5,9	1332	8000

6.4 IH/IHA GETRIEBES - 1140 rpm

IH053

Mn_2 [Nm]	i	Pn_1 [kW]	n2 [rpm]	Fr1 [N]	Fr2 [N]
426	216,38	0,25	5,3	1339	8000
424	267,65	0,20	4,3	1350	8000

IH061

Mn_2 [Nm]	i	Pn_1 [kW]	n2 [rpm]	Fr1 [N]	Fr2 [N]
68	1,34	6,17	848,4	2072	2381
103	2,13	5,91	536,5	2119	2618
102	2,57	4,83	443,3	2268	2835
111	3,17	4,27	360,0	2353	3031
128	3,69	4,23	309,1	2358	3112
128	4,00	3,90	285,0	2407	3221
137	4,77	3,50	239,0	2467	3411
145	5,25	3,37	217,1	2484	3494
145	5,82	3,04	195,9	2532	3650
145	7,33	2,41	155,4	2624	3700
145	8,38	2,11	136,1	2668	3700

IH062

Mn_2 [Nm]	i	Pn_1 [kW]	n2 [rpm]	Fr1 [N]	Fr2 [N]
360	5,38	8,25	212,1	803	8456
396	5,93	8,21	192,1	811	8542
396	7,39	6,60	154,2	1211	9439
432	8,50	6,26	134,1	1295	9748
434	9,39	5,69	121,5	1441	10196
470	11,69	4,95	97,5	1623	10942
505	12,67	4,91	90,0	1630	11047
505	14,75	4,22	77,3	1802	11839
575	16,29	4,35	70,0	1765	11780
600	17,67	4,18	64,5	1812	12000
610	20,28	3,70	56,2	1923	12000
610	23,27	3,23	49,0	2041	12000
610	25,70	2,92	44,4	2117	12000
576	29,33	2,42	38,9	2244	12000
725	32,00	2,79	35,6	2259	12000
680	36,99	2,26	30,8	2368	12000
725	40,33	2,21	28,3	2380	12000
725	46,06	1,94	24,8	2437	12000

6.4 IH/IHA GETRIEBES - 1140 rpm

IH063

Mn_2 [Nm]	i	Pn_1 [kW]	n2 [rpm]	Fr1 [N]	Fr2 [N]
725	49,45	1,84	23,1	2465	12000
725	54,61	1,67	20,9	2500	12000
725	68,00	1,34	16,8	2568	12000
720	85,82	1,05	13,3	2625	12000
725	94,76	0,96	12,0	2645	12000
720	118,00	0,77	9,7	2684	12000
725	135,40	0,67	8,4	2704	12000
725	149,51	0,61	7,6	2717	12000
725	170,67	0,53	6,7	2732	12000
720	186,18	0,49	6,1	2742	12000
730	215,21	0,43	5,3	2755	12000
720	234,67	0,39	4,9	2762	12000
715	268,00	0,34	4,2	2772	12000

IH081

Mn_2 [Nm]	i	Pn_1 [kW]	n2 [rpm]	Fr1 [N]	Fr2 [N]
113	1,30	10,60	878,8	870	2517
151	1,43	12,90	798,0	872	2543
196	1,93	12,37	590,4	1363	2867
238	2,54	11,41	448,5	1489	3026
264	3,25	9,90	350,8	1697	3259
264	3,72	8,64	306,3	1867	3469
272	4,00	8,29	285,0	1913	3543
272	4,67	7,10	244,3	2074	3800
282	5,54	6,20	205,8	2201	4000
290	6,08	5,81	187,4	2253	4000
298	7,50	4,84	152,0	2382	4000
298	8,44	4,30	135,0	2456	4000

IH082

Mn_2 [Nm]	i	Pn_1 [kW]	n2 [rpm]	Fr1 [N]	Fr2 [N]
505	5,39	11,54	211,6	761	10594
505	5,95	10,46	191,7	971	11056
575	7,39	9,57	154,2	1136	11669
575	8,02	8,83	142,1	1283	12092
650	8,85	9,04	128,8	1249	12152
795	11,01	8,89	103,6	1279	12448
1010	13,50	9,21	84,4	1214	12282
1080	14,90	8,93	76,5	1266	12441

6.4 IH/IHA GETRIEBES - 1140 rpm

IH082

Mn_2 [Nm]	i	Pn_1 [kW]	n2 [rpm]	Fr1 [N]	Fr2 [N]
1080	16,62	8,00	68,6	1446	13164
1080	18,53	7,18	61,5	1607	13909
1155	19,38	7,34	58,8	1580	13760
1155	21,39	6,65	53,3	1714	14468
1155	22,80	6,24	50,0	1794	14941
1155	26,60	5,35	42,9	1967	16125
1155	27,88	5,10	40,9	2015	16498
1365	31,15	5,39	36,6	2120	17402
1365	34,38	4,89	33,2	2203	18000
1365	38,70	4,34	29,4	2293	18000
1365	42,75	3,93	26,7	2361	18000
1365	48,13	3,49	23,7	2433	18000

IH083

Mn_2 [Nm]	i	Pn_1 [kW]	n2 [rpm]	Fr1 [N]	Fr2 [N]
1365	56,53	3,04	20,2	2518	18000
1535	71,48	2,70	15,9	2572	18000
1535	78,87	2,45	14,4	2613	18000
1535	85,56	2,26	13,3	2644	18000
1535	98,09	1,97	11,6	2691	18000
1535	112,78	1,71	10,1	2732	18000
1540	124,44	1,56	9,2	2758	18000
1530	142,15	1,35	8,0	2789	18000
1530	154,76	1,24	7,4	2807	18000
1535	162,35	1,19	7,0	2816	18000
1540	179,13	1,08	6,4	2834	18000
1535	195,07	0,99	5,8	2848	18000
1535	222,78	0,87	5,1	2868	18000

IH101

Mn_2 [Nm]	i	Pn_1 [kW]	n2 [rpm]	Fr1 [N]	Fr2 [N]
210	1,29	19,80	881,9	1762	3074
282	1,41	24,40	808,4	1694	3065
384	2,03	23,02	561,0	2389	3614
468	2,48	22,98	459,4	2387	3682
510	3,27	18,99	348,3	2660	4046
510	3,70	16,79	308,1	2810	4281
520	4,22	15,01	270,0	2936	4518
530	4,88	13,25	233,8	3059	4792

6.4 IH/IHA GETRIEBES - 1140 rpm

IH101

Mn_2 [Nm]	i	Pn_1 [kW]	n2 [rpm]	Fr1 [N]	Fr2 [N]
530	5,27	12,26	216,5	3126	4959
545	6,23	10,66	183,0	3233	5000
555	7,55	8,96	151,1	3351	5000
555	8,40	8,05	135,7	3414	5000

IH102

Mn_2 [Nm]	i	Pn_1 [kW]	n2 [rpm]	Fr1 [N]	Fr2 [N]
1300	5,26	30,41	216,6	1672	11427
1445	6,36	27,99	179,4	1865	11846
1598	7,05	27,90	161,7	1784	11371
1805	8,27	26,86	137,8	1954	11706
2020	9,99	24,89	114,1	2109	11930
2170	11,09	24,10	102,8	2177	11956
2240	13,32	20,70	85,6	2445	13061
2310	16,09	17,67	70,8	2684	14302
2310	17,85	15,93	63,9	2823	15244
2310	19,85	14,33	57,4	2951	16239
2310	21,44	13,26	53,2	3036	16988
2385	23,97	12,25	47,6	3117	17712
2385	25,89	11,34	44,0	3190	18508
2385	28,73	10,22	39,7	3279	19612
2730	30,72	10,94	37,1	3354	20734
2730	34,20	9,83	33,3	3429	21942
2390	38,45	7,65	29,6	3576	22000
2820	41,30	8,41	27,6	3526	22000
2820	45,82	7,58	24,9	3582	22000
2820	51,52	6,74	22,1	3638	22000

IH103

Mn_2 [Nm]	i	Pn_1 [kW]	n2 [rpm]	Fr1 [N]	Fr2 [N]
2990	55,47	6,78	20,6	3645	22000
2985	69,69	5,39	16,4	3736	22000
2990	79,82	4,71	14,3	3781	22000
2990	84,16	4,47	13,6	3797	22000
2990	93,36	4,03	12,2	3826	22000
2985	100,07	3,75	11,4	3844	22000
2990	120,84	3,11	9,4	3887	22000
2985	134,06	2,80	8,5	3907	22000
2990	143,42	2,62	8,0	3919	22000

6.4 IH/IHA GETRIEBES - 1140 rpm

IH103

Mn_2 [Nm]	i	Pn_1 [kW]	n2 [rpm]	Fr1 [N]	Fr2 [N]
2985	160,82	2,33	7,1	3937	22000
2985	181,07	2,07	6,3	3955	22000
2990	194,21	1,94	5,9	3964	22000
2985	215,45	1,74	5,3	3977	22000
2610	242,59	1,35	4,7	3986	22000

IH121

Mn_2 [Nm]	i	Pn_1 [kW]	n2 [rpm]	Fr1 [N]	Fr2 [N]
189	1,23	18,70	926,2	792	3666
255	1,42	21,90	804,7	994	3798
412	1,81	27,80	631,1	1628	4257
496	2,00	30,20	570,0	1703	4343
680	2,48	33,41	459,7	2014	4680
680	2,95	28,04	385,9	2322	5074
700	3,14	27,14	362,7	2381	5171
725	3,58	24,68	318,5	2520	5415
725	4,12	21,45	276,9	2705	5769
740	4,80	18,78	237,5	2855	6000
750	5,21	17,53	218,6	2929	6000
765	6,25	14,92	182,4	3076	6000
850	7,70	13,45	148,1	3160	6000

IH122

Mn_2 [Nm]	i	Pn_1 [kW]	n2 [rpm]	Fr1 [N]	Fr2 [N]
1791	5,27	41,80	216,1	697	16577
1876	5,78	40,00	197,4	783	16729
2044	7,05	35,70	161,7	1037	17284
2616	7,74	41,60	147,2	1229	17880
2726	8,48	39,60	134,5	1402	18473
2890	10,35	34,39	110,2	1764	19943
3180	12,66	30,92	90,0	1993	20932
3325	13,86	29,53	82,2	2085	21359
3470	16,92	25,25	67,4	2367	23209
3615	19,32	23,03	59,0	2513	24314
3615	20,57	21,63	55,4	2605	25176
3610	22,52	19,73	50,6	2728	26455
3615	24,47	18,19	46,6	2832	27657
3615	27,49	16,19	41,5	2964	29406
3610	29,86	14,88	38,2	3048	30000

6.4 IH/IHA GETRIEBES - 1140 rpm

IH122

Mn_2 [Nm]	i	Pn_1 [kW]	n2 [rpm]	Fr1 [N]	Fr2 [N]
4270	33,00	15,93	34,5	3141	30000
4270	36,13	14,55	31,6	3218	30000
4270	44,10	11,92	25,9	3365	30000

IH123

Mn_2 [Nm]	i	Pn_1 [kW]	n2 [rpm]	Fr1 [N]	Fr2 [N]
4270	45,77	11,73	24,9	3389	30000
4270	55,87	9,61	20,4	3505	30000
4270	67,32	7,97	16,9	3594	30000
4270	73,71	7,28	15,5	3632	30000
4270	83,34	6,44	13,7	3678	30000
4270	89,97	5,97	12,7	3704	30000
4275	100,29	5,36	11,4	3737	30000
4270	108,34	4,96	10,5	3759	30000
4270	118,62	4,53	9,6	3782	30000
4270	128,18	4,19	8,9	3801	30000
4275	144,79	3,71	7,9	3827	30000
4265	155,22	3,45	7,3	3840	30000
4270	172,80	3,11	6,6	3860	30000
4270	189,19	2,84	6,0	3874	30000
4270	207,43	2,59	5,5	3888	30000
4275	230,92	2,33	4,9	3902	30000

IH142

Mn_2 [Nm]	i	Pn_1 [kW]	n2 [rpm]	Fr1 [N]	Fr2 [N]
2528	5,27	59,00	216,1	4966	21055
2757	6,36	53,40	179,4	5610	22389
2866	7,04	50,10	161,9	5999	23386
3758	7,84	59,00	145,4	6216	23880
4099	9,45	53,40	120,6	6140	22773
4236	10,47	49,80	108,8	6142	22114
5275	13,07	49,68	87,2	6963	25197
5640	15,75	44,09	72,4	7366	26714
5710	17,45	40,28	65,3	7638	28172
5780	20,04	35,50	56,9	7978	30336
5780	24,15	29,47	47,2	8410	33854
5780	26,76	26,59	42,6	8616	35889
6835	32,24	26,10	35,4	8940	39759
6835	38,85	21,66	29,3	9208	43880

6.4 IH/IHA GETRIEBES - 1140 rpm

IH142

Mn_2 [Nm]	i	Pn_1 [kW]	n2 [rpm]	Fr1 [N]	Fr2 [N]
6835	43,05	19,54	26,5	9337	46264

IH143

Mn_2 [Nm]	i	Pn_1 [kW]	n2 [rpm]	Fr1 [N]	Fr2 [N]
6835	48,35	17,78	23,6	9466	49054
6835	53,53	16,06	21,3	9568	51593
6835	59,22	14,51	19,2	9659	54200
6835	62,99	13,64	18,1	9711	55000
6835	71,35	12,04	16,0	9806	55000
6835	79,07	10,87	14,4	9876	55000
6830	86,43	9,94	13,2	9930	55000
6835	96,21	8,93	11,8	9990	55000
6835	104,51	8,22	10,9	10032	55000
6830	115,92	7,41	9,8	10080	55000
6835	128,47	6,69	8,9	10123	55000
6835	139,55	6,16	8,2	10155	55000
6830	154,33	5,56	7,4	10190	55000
6835	185,96	4,62	6,1	10246	55000
6830	206,08	4,17	5,5	10273	55000

6.5 IH/IHA GETRIEBES - 900 rpm

IHA32

Mn_2 [Nm]	i	Pn_1 [kW]	n2 [rpm]	Fr1 [N]	Fr2 [N]
58	5,38	1,05	167,3	330	1270
58	6,52	0,86	138,1	409	1354
54	8,11	0,65	111,0	373	1457
65	10,94	0,58	82,3	441	1609
58	13,25	0,43	67,9	363	1716
58	16,49	0,34	54,6	398	1845
65	20,26	0,31	44,4	453	1976
61	24,55	0,24	36,7	386	2000
68	30,55	0,22	29,5	374	2000
77	35,44	0,21	25,4	480	2000
77	44,10	0,17	20,4	398	2000
68	48,75	0,14	18,5	398	2000
81	60,67	0,13	14,8	472	2000

IHA33

Mn_2 [Nm]	i	Pn_1 [kW]	n2 [rpm]	Fr1 [N]	Fr2 [N]
84	51,32	0,16	17,5	472	2000
85	59,65	0,14	15,1	472	2000
87	72,27	0,12	12,4	472	2000
84	89,94	0,09	10,0	472	2000
85	110,51	0,08	8,1	472	2000
88	133,88	0,07	6,7	472	2000
82	166,61	0,05	5,4	472	2000
85	193,30	0,04	4,7	472	2000
79	240,55	0,03	3,7	472	2000
92	279,07	0,03	3,2	472	2000
76	347,29	0,02	2,6	472	2000

IHA41

Mn_2 [Nm]	i	Pn_1 [kW]	n2 [rpm]	Fr1 [N]	Fr2 [N]
21	1,45	1,39	621,4	330	593
21	2,94	0,69	305,7	330	751
26	4,75	0,53	189,5	330	881
26	5,45	0,46	165,0	330	922
21	7,88	0,26	114,3	330	1042
17	10,83	0,15	83,1	330	1100

6.5 IH/IHA GETRIEBES - 900 rpm

IHA42

Mn_2 [Nm]	i	Pn_1 [kW]	n2 [rpm]	Fr1 [N]	Fr2 [N]
101	5,38	1,82	167,3	330	2674
101	6,52	1,51	138,1	409	2851
94	8,11	1,13	111,0	369	3067
108	10,94	0,96	82,3	424	3388
101	13,25	0,74	67,9	381	3612
101	16,49	0,60	54,6	398	3885
108	20,26	0,52	44,4	432	4161
112	24,55	0,44	36,7	422	4300
120	30,55	0,38	29,5	359	4300
128	35,44	0,35	25,4	457	4300
120	44,10	0,26	20,4	371	4300
111	48,75	0,22	18,5	416	4300
120	60,67	0,19	14,8	428	4300

IHA43

Mn_2 [Nm]	i	Pn_1 [kW]	n2 [rpm]	Fr1 [N]	Fr2 [N]
129	51,32	0,25	17,5	427	4300
127	59,65	0,21	15,1	426	4300
127	72,27	0,17	12,4	409	4300
128	89,94	0,14	10,0	398	4300
127	110,51	0,11	8,1	403	4300
125	133,88	0,09	6,7	409	4300
128	166,61	0,08	5,4	398	4300
127	193,30	0,07	4,7	427	4300
132	240,55	0,05	3,7	398	4300
122	279,07	0,04	3,2	427	4300
133	347,29	0,04	2,6	398	4300

IHA51

Mn_2 [Nm]	i	Pn_1 [kW]	n2 [rpm]	Fr1 [N]	Fr2 [N]
34	1,45	2,26	621,4	330	1634
34	2,94	1,11	305,7	330	2069
43	4,75	0,87	189,5	330	2427
43	5,45	0,76	165,0	330	2542
34	7,88	0,42	114,3	330	2873
21	10,83	0,19	83,1	330	3000

6.5 IH/IHA GETRIEBES - 900 rpm

IHA52

Mn_2 [Nm]	i	Pn_1 [kW]	n2 [rpm]	Fr1 [N]	Fr2 [N]
173	5,14	3,27	175,0	550	3293
173	6,22	2,70	144,6	682	3509
173	7,73	2,17	116,4	664	3773
216	9,64	2,18	93,3	827	4061
202	11,67	1,68	77,1	636	4327
202	14,50	1,35	62,1	664	4652
216	16,91	1,24	53,2	758	4897
208	20,46	0,99	44,0	659	5218
202	25,43	0,77	35,4	641	5610
216	29,89	0,70	30,1	752	5921
256	36,17	0,69	24,9	682	6000
238	44,95	0,51	20,0	620	6000
256	49,78	0,50	18,1	798	6000
246	61,87	0,39	14,6	642	6000

IHA53

Mn_2 [Nm]	i	Pn_1 [kW]	n2 [rpm]	Fr1 [N]	Fr2 [N]
256	49,80	0,51	18,1	330	6000
256	60,25	0,42	14,9	409	6000
254	74,88	0,34	12,0	398	6000
254	88,02	0,29	10,2	421	6000
256	111,61	0,23	8,1	390	6000
258	138,71	0,18	6,5	398	6000
258	163,05	0,16	5,5	421	6000
252	200,27	0,12	4,5	403	6000
256	235,41	0,11	3,8	421	6000
248	284,81	0,09	3,2	409	6000
252	353,98	0,07	2,5	398	6000

IHA61

Mn_2 [Nm]	i	Pn_1 [kW]	n2 [rpm]	Fr1 [N]	Fr2 [N]
77	1,33	5,56	675,0	550	2379
77	2,50	2,96	360,0	550	2933
94	4,38	2,06	205,3	550	3537
77	7,75	0,96	116,1	550	4277
60	10,67	0,54	84,4	550	4500

6.5 IH/IHA GETRIEBES - 900 rpm

IHA62

Mn_2 [Nm]	i	Pn_1 [kW]	n2 [rpm]	Fr1 [N]	Fr2 [N]
274	5,14	5,18	175,0	550	4861
274	6,22	4,28	144,6	682	5179
274	7,73	3,44	116,4	664	5569
332	9,64	3,35	93,3	801	5994
318	11,67	2,65	77,1	652	6387
302	14,50	2,02	62,1	634	6867
360	16,91	2,07	53,2	842	7228
332	20,46	1,58	44,0	627	7702
310	25,43	1,18	35,4	621	8000
324	29,89	1,05	30,1	734	8000
400	36,17	1,07	24,9	712	8000
376	44,95	0,81	20,0	621	8000
316	49,78	0,62	18,1	626	8000
376	61,87	0,59	14,6	789	8000

IHA63

Mn_2 [Nm]	i	Pn_1 [kW]	n2 [rpm]	Fr1 [N]	Fr2 [N]
408	49,80	0,81	18,1	330	8000
408	60,25	0,67	14,9	409	8000
410	74,88	0,54	12,0	398	8000
408	88,02	0,46	10,2	421	8000
408	111,61	0,36	8,1	390	8000
410	138,71	0,29	6,5	398	8000
410	163,05	0,25	5,5	421	8000
406	200,27	0,20	4,5	403	8000
412	235,41	0,17	3,8	421	8000
404	284,81	0,14	3,2	409	8000
406	353,98	0,11	2,5	398	8000

IH032

Mn_2 [Nm]	i	Pn_1 [kW]	n2 [rpm]	Fr1 [N]	Fr2 [N]
69	4,70	1,43	191,7	665	3578
76	6,23	1,19	144,5	788	3925
90	7,76	1,13	115,9	815	4093
94	8,87	1,03	101,5	868	4285
101	10,14	0,97	88,7	900	4438
105	11,76	0,87	76,5	953	4685
123	13,72	0,87	65,6	951	4742
123	14,66	0,82	61,4	980	4889

6.5 IH/IHA GETRIEBES - 900 rpm

IH032

Mn_2 [Nm]	i	Pn_1 [kW]	n2 [rpm]	Fr1 [N]	Fr2 [N]
137	16,77	0,79	53,7	990	4980
145	18,20	0,77	49,5	1002	5066
145	19,90	0,71	45,2	1037	5285
145	22,68	0,62	39,7	1082	5500
145	23,83	0,59	37,8	1097	5500
145	26,39	0,53	34,1	1127	5500
146	29,70	0,48	30,3	1158	5500
171	32,89	0,51	27,4	1182	5500
171	37,92	0,44	23,7	1211	5500
171	41,40	0,40	21,7	1227	5500
171	47,25	0,35	19,1	1249	5500

IH033

Mn_2 [Nm]	i	Pn_1 [kW]	n2 [rpm]	Fr1 [N]	Fr2 [N]
170	53,59	0,31	16,8	1267	5500
172	66,78	0,26	13,5	1294	5500
172	74,84	0,23	12,0	1306	5500
169	99,27	0,17	9,1	1330	5500
172	108,05	0,16	8,3	1336	5500
169	123,71	0,14	7,3	1345	5500
173	143,33	0,12	6,3	1353	5500
166	178,61	0,09	5,0	1363	5500
173	197,17	0,09	4,6	1367	5500
175	245,70	0,07	3,7	1374	5500

IH041

Mn_2 [Nm]	i	Pn_1 [kW]	n2 [rpm]	Fr1 [N]	Fr2 [N]
21	1,44	1,41	626,1	977	699
21	2,00	1,01	450,0	1087	794
26	2,55	0,98	353,6	1104	847
26	2,71	0,92	331,6	1120	868
34	3,11	1,05	289,8	1079	866
38	3,59	1,02	250,8	1087	894
38	4,20	0,87	214,3	1128	954
38	5,00	0,73	180,0	1167	1000
43	5,50	0,75	163,6	1164	1000
43	6,09	0,68	147,8	1184	1000
43	7,67	0,54	117,4	1223	1000
47	8,75	0,52	102,9	1228	1000

6.5 IH/IHA GETRIEBES - 900 rpm

IH042

Mn_2 [Nm]	i	Pn_1 [kW]	n2 [rpm]	Fr1 [N]	Fr2 [N]
116	5,46	2,06	164,8	384	4643
116	7,19	1,57	125,2	635	5221
152	8,91	1,66	101,0	588	5278
173	10,31	1,63	87,3	599	5371
181	11,80	1,49	76,3	673	5626
181	13,57	1,30	66,3	772	5998
181	15,96	1,10	56,4	870	6452
181	19,00	0,93	47,4	959	6600
181	21,00	0,84	42,9	1004	6600
188	23,15	0,79	38,9	1028	6600
188	26,04	0,70	34,6	1073	6600
202	27,50	0,71	32,7	1065	6600
238	30,45	0,76	29,6	1101	6600
238	34,10	0,68	26,4	1136	6600
238	37,76	0,61	23,8	1164	6600
238	43,75	0,53	20,6	1200	6600
238	47,53	0,49	18,9	1218	6600
238	54,25	0,43	16,6	1244	6600

IH043

Mn_2 [Nm]	i	Pn_1 [kW]	n2 [rpm]	Fr1 [N]	Fr2 [N]
256	61,83	0,41	14,6	1256	6600
256	76,67	0,33	11,7	1289	6600
256	87,05	0,29	10,3	1306	6600
256	114,55	0,22	7,9	1335	6600
256	125,69	0,20	7,2	1343	6600
256	142,04	0,18	6,3	1353	6600
256	165,38	0,15	5,4	1364	6600
256	205,07	0,12	4,4	1376	6600
256	227,50	0,11	4,0	1381	6600
256	282,10	0,09	3,2	1391	6600

IH051

Mn_2 [Nm]	i	Pn_1 [kW]	n2 [rpm]	Fr1 [N]	Fr2 [N]
34	1,27	2,57	707,1	797	1737
51	1,42	3,46	634,1	591	1717
51	2,13	2,31	423,5	858	2003
60	2,57	2,24	350,0	877	2107
68	3,17	2,07	284,2	914	2236

6.5 IH/IHA GETRIEBES - 900 rpm

IH051

Mn_2 [Nm]	i	Pn_1 [kW]	n2 [rpm]	Fr1 [N]	Fr2 [N]
77	3,69	2,01	244,1	930	2326
77	4,00	1,85	225,0	966	2401
81	4,77	1,63	188,7	1015	2500
85	5,25	1,56	171,4	1032	2500
85	5,82	1,41	154,7	1067	2500
85	7,33	1,11	122,7	1135	2500
86	8,38	0,99	107,5	1167	2500

IH052

Mn_2 [Nm]	i	Pn_1 [kW]	n2 [rpm]	Fr1 [N]	Fr2 [N]
188	5,73	3,19	157,1	202	5759
208	6,89	2,93	130,6	290	6032
244	8,53	2,78	105,5	348	6274
266	9,56	2,70	94,1	379	6401
280	11,51	2,36	78,2	506	6834
310	14,24	2,12	63,2	603	7256
324	16,59	1,90	54,2	684	7654
332	18,00	1,79	50,0	725	7881
332	19,97	1,62	45,1	792	8000
338	21,67	1,52	41,5	827	8000
338	24,71	1,33	36,4	897	8000
354	26,18	1,31	34,4	905	8000
354	28,44	1,21	31,6	945	8000
418	31,52	1,29	28,6	989	8000
418	33,00	1,23	27,3	1007	8000
418	38,98	1,04	23,1	1067	8000
418	45,36	0,90	19,8	1114	8000
418	49,13	0,83	18,3	1136	8000
418	56,11	0,72	16,0	1168	8000

IH053

Mn_2 [Nm]	i	Pn_1 [kW]	n2 [rpm]	Fr1 [N]	Fr2 [N]
428	58,81	0,72	15,3	1174	8000
426	72,75	0,58	12,4	1217	8000
426	90,51	0,47	9,9	1253	8000
428	108,95	0,39	8,3	1278	8000
428	134,76	0,32	6,7	1301	8000
430	157,29	0,27	5,7	1315	8000
426	194,56	0,22	4,6	1331	8000

6.5 IH/IHA GETRIEBES - 900 rpm

IH053

Mn_2 [Nm]	i	Pn_1 [kW]	n2 [rpm]	Fr1 [N]	Fr2 [N]
426	216,38	0,20	4,2	1338	8000
424	267,65	0,16	3,4	1349	8000

IH061

Mn_2 [Nm]	i	Pn_1 [kW]	n2 [rpm]	Fr1 [N]	Fr2 [N]
68	1,34	4,87	669,8	2050	2603
103	2,13	4,66	423,5	2098	2873
102	2,57	3,82	350,0	2250	3108
111	3,17	3,37	284,2	2338	3323
128	3,69	3,34	244,1	2343	3417
128	4,00	3,08	225,0	2393	3536
137	4,77	2,76	188,7	2454	3700
145	5,25	2,66	171,4	2472	3700
145	5,82	2,40	154,7	2522	3700
145	7,33	1,90	122,7	2615	3700
145	8,38	1,67	107,5	2660	3700

IH062

Mn_2 [Nm]	i	Pn_1 [kW]	n2 [rpm]	Fr1 [N]	Fr2 [N]
360	5,38	6,51	167,4	753	9322
396	5,93	6,49	151,7	761	9432
396	7,39	5,21	121,8	1171	10402
432	8,50	4,94	105,9	1257	10753
434	9,39	4,49	95,9	1406	11238
470	11,69	3,91	77,0	1593	12000
505	12,67	3,88	71,0	1601	12000
505	14,75	3,33	61,0	1776	12000
575	16,29	3,43	55,3	1739	12000
600	17,67	3,30	50,9	1787	12000
610	20,28	2,92	44,4	1901	12000
610	23,27	2,55	38,7	2022	12000
610	25,70	2,31	35,0	2099	12000
576	29,33	1,91	30,7	2229	12000
725	32,00	2,20	28,1	2245	12000
680	36,99	1,79	24,3	2356	12000
725	40,33	1,75	22,3	2369	12000
725	46,06	1,53	19,5	2427	12000

6.5 IH/IHA GETRIEBES - 900 rpm

IH063

Mn_2 [Nm]	i	Pn_1 [kW]	n2 [rpm]	Fr1 [N]	Fr2 [N]
725	49,45	1,46	18,2	2456	12000
725	54,61	1,32	16,5	2492	12000
725	68,00	1,06	13,2	2561	12000
720	85,82	0,83	10,5	2619	12000
725	94,76	0,76	9,5	2640	12000
720	118,00	0,61	7,6	2680	12000
725	135,40	0,53	6,7	2701	12000
725	149,51	0,48	6,0	2714	12000
725	170,67	0,42	5,3	2730	12000
720	186,18	0,38	4,8	2739	12000
730	215,21	0,34	4,2	2753	12000
720	234,67	0,30	3,8	2760	12000
715	268,00	0,26	3,4	2770	12000

IH081

Mn_2 [Nm]	i	Pn_1 [kW]	n2 [rpm]	Fr1 [N]	Fr2 [N]
143	1,30	10,60	693,8	817	2771
188	1,43	12,66	630,0	819	2804
196	1,93	9,76	466,1	1322	3157
238	2,54	9,01	354,1	1451	3341
264	3,25	7,81	276,9	1664	3600
264	3,72	6,82	241,8	1839	3828
272	4,00	6,54	225,0	1886	3910
272	4,67	5,61	192,9	2051	4000
282	5,54	4,90	162,5	2180	4000
290	6,08	4,59	147,9	2233	4000
298	7,50	3,82	120,0	2366	4000
298	8,44	3,39	106,6	2442	4000

IH082

Mn_2 [Nm]	i	Pn_1 [kW]	n2 [rpm]	Fr1 [N]	Fr2 [N]
505	5,39	9,11	167,0	706	11651
505	5,95	8,25	151,4	922	12152
575	7,39	7,56	121,7	1091	12841
575	8,02	6,97	112,2	1241	13300
650	8,85	7,14	101,7	1206	13391
795	11,01	7,02	81,8	1237	13766
1010	13,50	7,27	66,7	1170	13667
1080	14,90	7,05	60,4	1223	13866

6.5 IH/IHA GETRIEBES - 900 rpm

IH082

Mn_2 [Nm]	i	Pn_1 [kW]	n2 [rpm]	Fr1 [N]	Fr2 [N]
1080	16,62	6,32	54,2	1408	14648
1080	18,53	5,67	48,6	1573	15455
1155	19,38	5,79	46,4	1545	15320
1155	21,39	5,25	42,1	1682	16087
1155	22,80	4,92	39,5	1764	16598
1155	26,60	4,22	33,8	1942	17879
1155	27,88	4,03	32,3	1991	18000
1365	31,15	4,26	28,9	2098	18000
1365	34,38	3,86	26,2	2183	18000
1365	38,70	3,43	23,2	2275	18000
1365	42,75	3,10	21,1	2345	18000
1365	48,13	2,76	18,7	2419	18000

IH083

Mn_2 [Nm]	i	Pn_1 [kW]	n2 [rpm]	Fr1 [N]	Fr2 [N]
1365	56,53	2,40	15,9	2506	18000
1535	71,48	2,13	12,6	2562	18000
1535	78,87	1,93	11,4	2604	18000
1535	85,56	1,78	10,5	2635	18000
1535	98,09	1,55	9,2	2683	18000
1535	112,78	1,35	8,0	2725	18000
1540	124,44	1,23	7,2	2752	18000
1530	142,15	1,07	6,3	2784	18000
1530	154,76	0,98	5,8	2802	18000
1535	162,35	0,94	5,5	2812	18000
1540	179,13	0,85	5,0	2830	18000
1535	195,07	0,78	4,6	2845	18000
1535	222,78	0,68	4,0	2865	18000

IH101

Mn_2 [Nm]	i	Pn_1 [kW]	n2 [rpm]	Fr1 [N]	Fr2 [N]
266	1,29	19,80	696,2	1709	3386
358	1,41	24,40	638,2	1638	3384
384	2,03	18,18	442,9	2350	3978
468	2,48	18,14	362,7	2349	4067
510	3,27	14,99	275,0	2628	4468
510	3,70	13,26	243,2	2782	4722
520	4,22	11,85	213,2	2911	4980
530	4,88	10,46	184,6	3037	5000

6.5 IH/IHA GETRIEBES - 900 rpm

IH101

Mn_2 [Nm]	i	Pn_1 [kW]	n2 [rpm]	Fr1 [N]	Fr2 [N]
530	5,27	9,68	170,9	3106	5000
545	6,23	8,41	144,4	3215	5000
555	7,55	7,08	119,3	3336	5000
555	8,40	6,36	107,1	3400	5000

IH102

Mn_2 [Nm]	i	Pn_1 [kW]	n2 [rpm]	Fr1 [N]	Fr2 [N]
1300	5,26	24,01	171,0	1613	12767
1445	6,36	22,10	141,6	1811	13264
1660	7,05	22,88	127,6	1727	12817
1805	8,27	21,20	108,8	1902	13225
2020	9,99	19,65	90,1	2061	13535
2170	11,09	19,03	81,2	2130	13608
2240	13,32	16,34	67,5	2405	14826
2310	16,09	13,95	55,9	2650	16191
2310	17,85	12,58	50,4	2792	17209
2310	19,85	11,31	45,3	2923	18287
2310	21,44	10,47	42,0	3010	19096
2385	23,97	9,67	37,5	3094	19902
2385	25,89	8,95	34,8	3168	20764
2385	28,73	8,07	31,3	3259	21958
2730	30,72	8,64	29,3	3337	22000
2730	34,20	7,76	26,3	3413	22000
2390	38,45	6,04	23,4	3564	22000
2820	41,30	6,64	21,8	3512	22000
2820	45,82	5,98	19,6	3569	22000
2820	51,52	5,32	17,5	3627	22000

IH103

Mn_2 [Nm]	i	Pn_1 [kW]	n2 [rpm]	Fr1 [N]	Fr2 [N]
2990	55,47	5,35	16,2	3634	22000
2985	69,69	4,25	12,9	3727	22000
2990	79,82	3,72	11,3	3774	22000
2990	84,16	3,53	10,7	3790	22000
2990	93,36	3,18	9,6	3820	22000
2985	100,07	2,96	9,0	3838	22000
2990	120,84	2,46	7,5	3882	22000
2985	134,06	2,21	6,7	3902	22000
2990	143,42	2,07	6,3	3915	22000

6.5 IH/IHA GETRIEBES - 900 rpm

IH103

Mn_2 [Nm]	i	Pn_1 [kW]	n2 [rpm]	Fr1 [N]	Fr2 [N]
2985	160,82	1,84	5,6	3934	22000
2985	181,07	1,64	5,0	3951	22000
2990	194,21	1,53	4,6	3961	22000
2985	215,45	1,38	4,2	3974	22000
2610	242,59	1,07	3,7	3984	22000

IH121

Mn_2 [Nm]	i	Pn_1 [kW]	n2 [rpm]	Fr1 [N]	Fr2 [N]
239	1,23	18,70	731,2	716	4054
323	1,42	21,90	635,3	923	4204
522	1,81	27,80	498,2	1572	4700
628	2,00	30,20	450,0	1648	4801
680	2,48	26,38	362,9	1968	5171
680	2,95	22,14	304,6	2283	5597
700	3,14	21,42	286,4	2343	5706
725	3,58	19,49	251,5	2486	5973
725	4,12	16,94	218,6	2675	6000
740	4,80	14,83	187,5	2828	6000
750	5,21	13,84	172,6	2905	6000
765	6,25	11,78	144,0	3055	6000
850	7,70	10,62	116,9	3141	6000

IH122

Mn_2 [Nm]	i	Pn_1 [kW]	n2 [rpm]	Fr1 [N]	Fr2 [N]
2165	5,27	39,89	170,6	616	18507
2315	5,78	38,96	155,8	703	18709
2589	7,05	35,70	127,7	964	19385
2670	7,74	33,52	116,2	1161	20049
2745	8,48	31,48	106,2	1338	20710
2890	10,35	27,15	87,0	1709	22339
3180	12,66	24,41	71,1	1944	23484
3325	13,86	23,31	64,9	2038	23985
3470	16,92	19,93	53,2	2327	26025
3615	19,32	18,19	46,6	2476	27258
3615	20,57	17,08	43,8	2570	28191
3610	22,52	15,58	40,0	2697	29575
3615	24,47	14,36	36,8	2803	30000
3615	27,49	12,78	32,7	2938	30000
3610	29,86	11,75	30,1	3024	30000

6.5 IH/IHA GETRIEBES - 900 rpm

IH122

Mn_2 [Nm]	i	Pn_1 [kW]	n2 [rpm]	Fr1 [N]	Fr2 [N]
4270	33,00	12,58	27,3	3120	30000
4270	36,13	11,49	24,9	3199	30000
4270	44,10	9,41	20,4	3349	30000

IH123

Mn_2 [Nm]	i	Pn_1 [kW]	n2 [rpm]	Fr1 [N]	Fr2 [N]
4270	45,77	9,26	19,7	3374	30000
4270	55,87	7,59	16,1	3492	30000
4270	67,32	6,30	13,4	3583	30000
4270	73,71	5,75	12,2	3622	30000
4270	83,34	5,09	10,8	3669	30000
4270	89,97	4,71	10,0	3696	30000
4275	100,29	4,23	9,0	3730	30000
4270	108,34	3,91	8,3	3752	30000
4270	118,62	3,57	7,6	3776	30000
4270	128,18	3,31	7,0	3795	30000
4275	144,79	2,93	6,2	3822	30000
4265	155,22	2,73	5,8	3836	30000
4270	172,80	2,45	5,2	3855	30000
4270	189,19	2,24	4,8	3871	30000
4270	207,43	2,04	4,3	3884	30000
4275	230,92	1,84	3,9	3899	30000

IH142

Mn_2 [Nm]	i	Pn_1 [kW]	n2 [rpm]	Fr1 [N]	Fr2 [N]
3202	5,27	59,00	170,6	4831	23594
3492	6,36	53,40	141,6	5490	25090
3610	7,04	49,82	127,8	5889	26187
3830	7,84	47,46	114,8	6111	26774
4700	9,45	48,34	95,2	6033	25788
5200	10,47	48,26	85,9	6035	25199
5275	13,07	39,22	68,8	6877	28552
5640	15,75	34,81	57,1	7289	30282
5710	17,45	31,80	51,6	7567	31876
5780	20,04	28,03	44,9	7916	34236
5780	24,15	23,26	37,3	8359	38042
5780	26,76	20,99	33,6	8570	40244
6835	32,24	20,60	27,9	8901	44431
6835	38,85	17,10	23,2	9176	48891

6.5 IH/IHA GETRIEBES - 900 rpm

IH142

Mn_2 [Nm]	i	Pn_1 [kW]	n2 [rpm]	Fr1 [N]	Fr2 [N]
6835	43,05	15,43	20,9	9308	51470

IH143

Mn_2 [Nm]	i	Pn_1 [kW]	n2 [rpm]	Fr1 [N]	Fr2 [N]
6835	48,35	14,03	18,6	9440	54488
6835	53,53	12,68	16,8	9545	55000
6835	59,22	11,46	15,2	9638	55000
6835	62,99	10,77	14,3	9691	55000
6835	71,35	9,51	12,6	9788	55000
6835	79,07	8,58	11,4	9860	55000
6830	86,43	7,84	10,4	9916	55000
6835	96,21	7,05	9,3	9977	55000
6835	104,51	6,49	8,6	10020	55000
6830	115,92	5,85	7,8	10070	55000
6835	128,47	5,28	7,0	10114	55000
6835	139,55	4,86	6,5	10146	55000
6830	154,33	4,39	5,8	10182	55000
6835	185,96	3,65	4,8	10239	55000
6830	206,08	3,29	4,4	10267	55000

6.6 IH/IHA GETRIEBES - 700 rpm

IHA32

Mn_2 [Nm]	i	Pn_1 [kW]	n2 [rpm]	Fr1 [N]	Fr2 [N]
58	5,38	0,81	130,1	330	1381
58	6,52	0,67	107,4	409	1473
54	8,11	0,50	86,3	373	1584
65	10,94	0,45	64,0	441	1750
58	13,25	0,33	52,8	363	1865
58	16,49	0,26	42,5	398	2000
65	20,26	0,24	34,5	453	2000
61	24,55	0,19	28,5	386	2000
68	30,55	0,17	22,9	374	2000
77	35,44	0,16	19,8	480	2000
77	44,10	0,13	15,9	398	2000
68	48,75	0,10	14,4	398	2000
81	60,67	0,10	11,5	472	2000

IHA33

Mn_2 [Nm]	i	Pn_1 [kW]	n2 [rpm]	Fr1 [N]	Fr2 [N]
84	51,32	0,13	13,6	472	2000
85	59,65	0,11	11,7	472	2000
87	72,27	0,09	9,7	472	2000
84	89,94	0,07	7,8	472	2000
85	110,51	0,06	6,3	472	2000
88	133,88	0,05	5,2	472	2000
82	166,61	0,04	4,2	472	2000
85	193,30	0,03	3,6	472	2000
79	240,55	0,03	2,9	472	2000
92	279,07	0,03	2,5	472	2000
76	347,29	0,02	2,0	472	2000

IHA41

Mn_2 [Nm]	i	Pn_1 [kW]	n2 [rpm]	Fr1 [N]	Fr2 [N]
21	1,45	1,08	483,3	330	645
21	2,94	0,53	237,7	330	817
26	4,75	0,41	147,4	330	958
26	5,45	0,35	128,3	330	1003
21	7,88	0,20	88,9	330	1100
17	10,83	0,12	64,6	330	1100

6.6 IH/IHA GETRIEBES - 700 rpm

IHA42

Mn_2 [Nm]	i	Pn_1 [kW]	n2 [rpm]	Fr1 [N]	Fr2 [N]
101	5,38	1,41	130,1	330	2908
101	6,52	1,17	107,4	409	3100
94	8,11	0,87	86,3	369	3334
108	10,94	0,74	64,0	424	3684
101	13,25	0,57	52,8	381	3927
101	16,49	0,46	42,5	398	4224
108	20,26	0,40	34,5	432	4300
112	24,55	0,34	28,5	422	4300
120	30,55	0,30	22,9	359	4300
128	35,44	0,27	19,8	457	4300
120	44,10	0,20	15,9	371	4300
111	48,75	0,17	14,4	416	4300
120	60,67	0,15	11,5	428	4300

IHA43

Mn_2 [Nm]	i	Pn_1 [kW]	n2 [rpm]	Fr1 [N]	Fr2 [N]
129	51,32	0,19	13,6	427	4300
127	59,65	0,16	11,7	426	4300
127	72,27	0,13	9,7	409	4300
128	89,94	0,11	7,8	398	4300
127	110,51	0,09	6,3	403	4300
125	133,88	0,07	5,2	409	4300
128	166,61	0,06	4,2	398	4300
127	193,30	0,05	3,6	427	4300
132	240,55	0,04	2,9	398	4300
122	279,07	0,03	2,5	427	4300
133	347,29	0,03	2,0	398	4300

IHA51

Mn_2 [Nm]	i	Pn_1 [kW]	n2 [rpm]	Fr1 [N]	Fr2 [N]
34	1,45	1,75	483,3	330	1776
34	2,94	0,86	237,7	330	2250
43	4,75	0,67	147,4	330	2639
43	5,45	0,59	128,3	330	2764
34	7,88	0,32	88,9	330	3000
21	10,83	0,14	64,6	330	3000

6.6 IH/IHA GETRIEBES - 700 rpm

IHA52

Mn_2 [Nm]	i	Pn_1 [kW]	n2 [rpm]	Fr1 [N]	Fr2 [N]
173	5,14	2,53	136,1	550	3581
173	6,22	2,09	112,5	682	3816
173	7,73	1,68	90,5	664	4103
216	9,64	1,69	72,6	827	4416
202	11,67	1,30	60,0	636	4705
202	14,50	1,05	48,3	664	5059
216	16,91	0,96	41,4	758	5325
208	20,46	0,76	34,2	659	5674
202	25,43	0,60	27,5	641	6000
216	29,89	0,54	23,4	752	6000
256	36,17	0,53	19,4	682	6000
238	44,95	0,40	15,6	620	6000
256	49,78	0,39	14,1	798	6000
246	61,87	0,30	11,3	642	6000

IHA53

Mn_2 [Nm]	i	Pn_1 [kW]	n2 [rpm]	Fr1 [N]	Fr2 [N]
256	49,80	0,39	14,1	330	6000
256	60,25	0,33	11,6	409	6000
254	74,88	0,26	9,3	398	6000
254	88,02	0,22	8,0	421	6000
256	111,61	0,18	6,3	390	6000
258	138,71	0,14	5,0	398	6000
258	163,05	0,12	4,3	421	6000
252	200,27	0,10	3,5	403	6000
256	235,41	0,08	3,0	421	6000
248	284,81	0,07	2,5	409	6000
252	353,98	0,05	2,0	398	6000

IHA61

Mn_2 [Nm]	i	Pn_1 [kW]	n2 [rpm]	Fr1 [N]	Fr2 [N]
77	1,33	4,30	525,0	550	2586
77	2,50	2,29	280,0	550	3189
94	4,38	1,60	159,7	550	3846
77	7,75	0,74	90,3	550	4500
60	10,67	0,42	65,6	550	4500

6.6 IH/IHA GETRIEBES - 700 rpm

IHA62

Mn_2 [Nm]	i	Pn_1 [kW]	n2 [rpm]	Fr1 [N]	Fr2 [N]
274	5,14	4,01	136,1	550	5285
274	6,22	3,31	112,5	682	5632
274	7,73	2,67	90,5	664	6055
332	9,64	2,59	72,6	801	6518
318	11,67	2,05	60,0	652	6945
302	14,50	1,57	48,3	634	7467
360	16,91	1,60	41,4	842	7860
332	20,46	1,22	34,2	627	8000
310	25,43	0,92	27,5	621	8000
324	29,89	0,82	23,4	734	8000
400	36,17	0,83	19,4	712	8000
376	44,95	0,63	15,6	621	8000
316	49,78	0,48	14,1	626	8000
376	61,87	0,46	11,3	789	8000

IHA63

Mn_2 [Nm]	i	Pn_1 [kW]	n2 [rpm]	Fr1 [N]	Fr2 [N]
408	49,80	0,63	14,1	330	8000
408	60,25	0,52	11,6	409	8000
410	74,88	0,42	9,3	398	8000
408	88,02	0,36	8,0	421	8000
408	111,61	0,28	6,3	390	8000
410	138,71	0,23	5,0	398	8000
410	163,05	0,19	4,3	421	8000
406	200,27	0,16	3,5	403	8000
412	235,41	0,13	3,0	421	8000
404	284,81	0,11	2,5	409	8000
406	353,98	0,09	2,0	398	8000

IH032

Mn_2 [Nm]	i	Pn_1 [kW]	n2 [rpm]	Fr1 [N]	Fr2 [N]
69	4,70	1,11	149,1	656	3969
76	6,23	0,92	112,4	781	4355
90	7,76	0,87	90,2	808	4553
94	8,87	0,80	79,0	862	4767
101	10,14	0,75	69,0	894	4941
105	11,76	0,67	59,5	948	5214
123	13,72	0,67	51,0	946	5297
123	14,66	0,63	47,8	975	5457

6.6 IH/IHA GETRIEBES - 700 rpm

IH032

Mn_2 [Nm]	i	Pn_1 [kW]	n2 [rpm]	Fr1 [N]	Fr2 [N]
137	16,77	0,61	41,8	985	5500
145	18,20	0,60	38,5	998	5500
145	19,90	0,55	35,2	1032	5500
145	22,68	0,48	30,9	1078	5500
145	23,83	0,46	29,4	1094	5500
145	26,39	0,41	26,5	1124	5500
146	29,70	0,37	23,6	1155	5500
171	32,89	0,39	21,3	1179	5500
171	37,92	0,34	18,5	1209	5500
171	41,40	0,31	16,9	1225	5500
171	47,25	0,27	14,8	1247	5500

IH033

Mn_2 [Nm]	i	Pn_1 [kW]	n2 [rpm]	Fr1 [N]	Fr2 [N]
170	53,59	0,24	13,1	1266	5500
172	66,78	0,20	10,5	1293	5500
172	74,84	0,18	9,3	1305	5500
169	99,27	0,13	7,0	1329	5500
172	108,05	0,12	6,5	1335	5500
169	123,71	0,10	5,7	1344	5500
173	143,33	0,09	4,9	1352	5500
166	178,61	0,07	3,9	1362	5500
173	197,17	0,07	3,5	1366	5500
175	245,70	0,05	2,9	1374	5500

IH041

Mn_2 [Nm]	i	Pn_1 [kW]	n2 [rpm]	Fr1 [N]	Fr2 [N]
21	1,44	1,09	487,0	972	769
21	2,00	0,78	350,0	1084	873
26	2,55	0,76	275,0	1100	932
26	2,71	0,71	257,9	1117	955
34	3,11	0,82	225,4	1075	956
38	3,59	0,79	195,1	1083	989
38	4,20	0,67	166,7	1125	1000
38	5,00	0,57	140,0	1164	1000
43	5,50	0,58	127,3	1162	1000
43	6,09	0,53	114,9	1182	1000
43	7,67	0,42	91,3	1221	1000
47	8,75	0,40	80,0	1226	1000

6.6 IH/IHA GETRIEBES - 700 rpm

IH042

Mn_2 [Nm]	i	Pn_1 [kW]	n2 [rpm]	Fr1 [N]	Fr2 [N]
116	5,46	1,60	128,2	372	5154
116	7,19	1,21	97,4	625	5783
152	8,91	1,28	78,5	578	5877
173	10,31	1,26	67,9	589	5998
181	11,80	1,15	59,3	664	6282
181	13,57	1,00	51,6	764	6600
181	15,96	0,85	43,9	863	6600
181	19,00	0,72	36,8	954	6600
181	21,00	0,65	33,3	999	6600
188	23,15	0,61	30,2	1023	6600
188	26,04	0,54	26,9	1068	6600
202	27,50	0,55	25,4	1061	6600
238	30,45	0,59	23,0	1097	6600
238	34,10	0,53	20,5	1132	6600
238	37,76	0,47	18,5	1161	6600
238	43,75	0,41	16,0	1198	6600
238	47,53	0,38	14,7	1216	6600
238	54,25	0,33	12,9	1242	6600

IH043

Mn_2 [Nm]	i	Pn_1 [kW]	n2 [rpm]	Fr1 [N]	Fr2 [N]
256	61,83	0,32	11,3	1253	6600
256	76,67	0,26	9,1	1287	6600
256	87,05	0,23	8,0	1304	6600
256	114,55	0,17	6,1	1334	6600
256	125,69	0,16	5,6	1342	6600
256	142,04	0,14	4,9	1352	6600
256	165,38	0,12	4,2	1363	6600
256	205,07	0,10	3,4	1376	6600
256	227,50	0,09	3,1	1381	6600
256	282,10	0,07	2,5	1390	6600

IH051

Mn_2 [Nm]	i	Pn_1 [kW]	n2 [rpm]	Fr1 [N]	Fr2 [N]
34	1,27	1,99	550,0	790	1902
51	1,42	2,68	493,2	582	1887
51	2,13	1,79	329,4	851	2199
60	2,57	1,74	272,2	871	2315
68	3,17	1,60	221,1	908	2459

6.6 IH/IHA GETRIEBES - 700 rpm

IH051

Mn_2 [Nm]	i	Pn_1 [kW]	n2 [rpm]	Fr1 [N]	Fr2 [N]
77	3,69	1,55	189,8	925	2500
77	4,00	1,43	175,0	961	2500
81	4,77	1,26	146,8	1011	2500
85	5,25	1,21	133,3	1028	2500
85	5,82	1,09	120,3	1063	2500
85	7,33	0,86	95,5	1132	2500
86	8,38	0,76	83,6	1164	2500

IH052

Mn_2 [Nm]	i	Pn_1 [kW]	n2 [rpm]	Fr1 [N]	Fr2 [N]
188	5,73	2,47	122,2	188	6400
208	6,89	2,27	101,5	277	6713
244	8,53	2,15	82,1	336	7002
266	9,56	2,09	73,2	367	7156
280	11,51	1,83	60,8	495	7637
310	14,24	1,64	49,2	593	8000
324	16,59	1,47	42,2	675	8000
332	18,00	1,39	38,9	717	8000
332	19,97	1,25	35,0	784	8000
338	21,67	1,17	32,3	820	8000
338	24,71	1,03	28,3	891	8000
354	26,18	1,02	26,7	900	8000
354	28,44	0,94	24,6	939	8000
418	31,52	1,00	22,2	984	8000
418	33,00	0,95	21,2	1003	8000
418	38,98	0,81	18,0	1063	8000
418	45,36	0,69	15,4	1111	8000
418	49,13	0,64	14,2	1133	8000
418	56,11	0,56	12,5	1166	8000

IH053

Mn_2 [Nm]	i	Pn_1 [kW]	n2 [rpm]	Fr1 [N]	Fr2 [N]
428	58,81	0,56	11,9	1172	8000
426	72,75	0,45	9,6	1215	8000
426	90,51	0,36	7,7	1251	8000
428	108,95	0,30	6,4	1276	8000
428	134,76	0,24	5,2	1300	8000
430	157,29	0,21	4,5	1314	8000
426	194,56	0,17	3,6	1330	8000

6.6 IH/IHA GETRIEBES - 700 rpm

IH053

Mn_2 [Nm]	i	Pn_1 [kW]	n2 [rpm]	Fr1 [N]	Fr2 [N]
426	216,38	0,15	3,2	1337	8000
424	267,65	0,12	2,6	1349	8000

IH061

Mn_2 [Nm]	i	Pn_1 [kW]	n2 [rpm]	Fr1 [N]	Fr2 [N]
68	1,34	3,77	520,9	2039	2866
103	2,13	3,61	329,4	2088	3178
102	2,57	2,95	272,2	2242	3434
111	3,17	2,61	221,1	2330	3672
128	3,69	2,58	189,8	2336	3700
128	4,00	2,38	175,0	2386	3700
137	4,77	2,14	146,8	2448	3700
145	5,25	2,06	133,3	2466	3700
145	5,82	1,86	120,3	2516	3700
145	7,33	1,47	95,5	2611	3700
145	8,38	1,29	83,6	2656	3700

IH062

Mn_2 [Nm]	i	Pn_1 [kW]	n2 [rpm]	Fr1 [N]	Fr2 [N]
360	5,38	5,04	130,2	728	10367
396	5,93	5,02	118,0	736	10510
396	7,39	4,03	94,7	1151	11565
432	8,50	3,82	82,3	1238	11970
434	9,39	3,48	74,6	1389	12000
470	11,69	3,03	59,9	1578	12000
505	12,67	3,00	55,3	1586	12000
505	14,75	2,58	47,5	1763	12000
575	16,29	2,66	43,0	1726	12000
600	17,67	2,55	39,6	1774	12000
610	20,28	2,26	34,5	1890	12000
610	23,27	1,97	30,1	2012	12000
610	25,70	1,79	27,2	2090	12000
576	29,33	1,48	23,9	2222	12000
725	32,00	1,70	21,9	2238	12000
680	36,99	1,38	18,9	2350	12000
725	40,33	1,35	17,4	2363	12000
725	46,06	1,18	15,2	2422	12000

6.6 IH/IHA GETRIEBES - 700 rpm

IH063

Mn_2 [Nm]	i	Pn_1 [kW]	n2 [rpm]	Fr1 [N]	Fr2 [N]
725	49,45	1,13	14,2	2451	12000
725	54,61	1,02	12,8	2488	12000
725	68,00	0,82	10,3	2558	12000
720	85,82	0,64	8,2	2617	12000
725	94,76	0,59	7,4	2638	12000
720	118,00	0,47	5,9	2678	12000
725	135,40	0,41	5,2	2699	12000
725	149,51	0,37	4,7	2712	12000
725	170,67	0,33	4,1	2728	12000
720	186,18	0,30	3,8	2738	12000
730	215,21	0,26	3,2	2752	12000
720	234,67	0,24	3,0	2759	12000
715	268,00	0,20	2,6	2770	12000

IH081

Mn_2 [Nm]	i	Pn_1 [kW]	n2 [rpm]	Fr1 [N]	Fr2 [N]
171	1,30	9,81	539,6	790	3077
188	1,43	9,80	490,0	793	3120
196	1,93	7,56	362,5	1302	3506
238	2,54	6,97	275,4	1432	3722
264	3,25	6,05	215,4	1648	4000
264	3,72	5,28	188,1	1824	4000
272	4,00	5,06	175,0	1872	4000
272	4,67	4,34	150,0	2039	4000
282	5,54	3,79	126,4	2170	4000
290	6,08	3,55	115,1	2224	4000
298	7,50	2,96	93,3	2358	4000
298	8,44	2,63	82,9	2435	4000

IH082

Mn_2 [Nm]	i	Pn_1 [kW]	n2 [rpm]	Fr1 [N]	Fr2 [N]
505	5,39	7,05	129,9	679	12923
505	5,95	6,39	117,7	897	13467
575	7,39	5,85	94,7	1068	14253
575	8,02	5,39	87,3	1219	14752
650	8,85	5,52	79,1	1184	14887
795	11,01	5,43	63,6	1216	15367
1010	13,50	5,63	51,9	1148	15368
1080	14,90	5,45	47,0	1202	15622

6.6 IH/IHA GETRIEBES - 700 rpm

IH082

Mn_2 [Nm]	i	Pn_1 [kW]	n2 [rpm]	Fr1 [N]	Fr2 [N]
1080	16,62	4,89	42,1	1389	16471
1080	18,53	4,39	37,8	1556	17349
1155	19,38	4,48	36,1	1528	17238
1155	21,39	4,06	32,7	1667	18000
1155	22,80	3,81	30,7	1750	18000
1155	26,60	3,27	26,3	1929	18000
1155	27,88	3,12	25,1	1979	18000
1365	31,15	3,30	22,5	2087	18000
1365	34,38	2,99	20,4	2173	18000
1365	38,70	2,65	18,1	2267	18000
1365	42,75	2,40	16,4	2337	18000
1365	48,13	2,13	14,5	2412	18000

IH083

Mn_2 [Nm]	i	Pn_1 [kW]	n2 [rpm]	Fr1 [N]	Fr2 [N]
1365	56,53	1,86	12,4	2500	18000
1535	71,48	1,65	9,8	2556	18000
1535	78,87	1,50	8,9	2599	18000
1535	85,56	1,38	8,2	2631	18000
1535	98,09	1,20	7,1	2679	18000
1535	112,78	1,05	6,2	2722	18000
1540	124,44	0,95	5,6	2749	18000
1530	142,15	0,83	4,9	2781	18000
1530	154,76	0,76	4,5	2799	18000
1535	162,35	0,73	4,3	2809	18000
1540	179,13	0,66	3,9	2828	18000
1535	195,07	0,60	3,6	2843	18000
1535	222,78	0,53	3,1	2863	18000

IH101

Mn_2 [Nm]	i	Pn_1 [kW]	n2 [rpm]	Fr1 [N]	Fr2 [N]
340	1,29	19,58	541,5	1682	3763
384	1,41	20,27	496,4	1611	3770
384	2,03	14,07	344,4	2331	4416
468	2,48	14,04	282,1	2329	4533
510	3,27	11,60	213,9	2612	4980
510	3,70	10,26	189,2	2768	5000
520	4,22	9,17	165,8	2899	5000
530	4,88	8,09	143,6	3026	5000

6.6 IH/IHA GETRIEBES - 700 rpm

IH101

Mn_2 [Nm]	i	Pn_1 [kW]	n2 [rpm]	Fr1 [N]	Fr2 [N]
530	5,27	7,49	132,9	3096	5000
545	6,23	6,51	112,3	3207	5000
555	7,55	5,48	92,8	3329	5000
555	8,40	4,92	83,3	3393	5000

IH102

Mn_2 [Nm]	i	Pn_1 [kW]	n2 [rpm]	Fr1 [N]	Fr2 [N]
1300	5,26	18,58	133,0	1583	14423
1445	6,36	17,10	110,1	1784	15024
1660	7,05	17,71	99,3	1699	14628
1805	8,27	16,41	84,6	1876	15132
2020	9,99	15,21	70,1	2036	15559
2170	11,09	14,73	63,1	2107	15698
2240	13,32	12,65	52,5	2385	17053
2310	16,09	10,80	43,5	2633	18567
2310	17,85	9,73	39,2	2777	19675
2310	19,85	8,75	35,3	2909	20846
2310	21,44	8,10	32,6	2997	21727
2385	23,97	7,49	29,2	3082	22000
2385	25,89	6,93	27,0	3157	22000
2385	28,73	6,25	24,4	3249	22000
2730	30,72	6,68	22,8	3328	22000
2730	34,20	6,00	20,5	3405	22000
2390	38,45	4,68	18,2	3557	22000
2820	41,30	5,14	16,9	3505	22000
2820	45,82	4,63	15,3	3563	22000
2820	51,52	4,12	13,6	3622	22000

IH103

Mn_2 [Nm]	i	Pn_1 [kW]	n2 [rpm]	Fr1 [N]	Fr2 [N]
2990	55,47	4,14	12,6	3629	22000
2985	69,69	3,29	10,0	3723	22000
2990	79,82	2,88	8,8	3770	22000
2990	84,16	2,73	8,3	3786	22000
2990	93,36	2,46	7,5	3817	22000
2985	100,07	2,29	7,0	3835	22000
2990	120,84	1,90	5,8	3879	22000
2985	134,06	1,71	5,2	3900	22000
2990	143,42	1,60	4,9	3912	22000

6.6 IH/IHA GETRIEBES - 700 rpm

IH103

Mn_2 [Nm]	i	Pn_1 [kW]	n2 [rpm]	Fr1 [N]	Fr2 [N]
2985	160,82	1,43	4,3	3932	22000
2985	181,07	1,27	3,9	3950	22000
2990	194,21	1,18	3,6	3959	22000
2985	215,45	1,06	3,2	3972	22000
2610	242,59	0,83	2,9	3983	22000

IH121

Mn_2 [Nm]	i	Pn_1 [kW]	n2 [rpm]	Fr1 [N]	Fr2 [N]
309	1,23	18,70	568,8	677	4526
417	1,42	21,90	494,1	887	4698
595	1,81	24,52	387,5	1544	5238
640	2,00	23,82	350,0	1621	5356
680	2,48	20,41	282,3	1944	5768
680	2,95	17,13	236,9	2264	6000
700	3,14	16,58	222,7	2324	6000
725	3,58	15,08	195,6	2469	6000
725	4,12	13,11	170,0	2660	6000
740	4,80	11,48	145,8	2815	6000
750	5,21	10,71	134,2	2892	6000
765	6,25	9,11	112,0	3045	6000
850	7,70	8,22	90,9	3132	6000

IH122

Mn_2 [Nm]	i	Pn_1 [kW]	n2 [rpm]	Fr1 [N]	Fr2 [N]
2165	5,27	30,88	132,7	575	20890
2315	5,78	30,15	121,2	664	21161
2600	7,05	27,75	99,3	927	21998
2670	7,74	25,94	90,4	1127	22745
2745	8,48	24,36	82,6	1306	23489
2890	10,35	21,01	67,7	1681	25312
3180	12,66	18,89	55,3	1919	26660
3325	13,86	18,04	50,5	2014	27255
3470	16,92	15,43	41,4	2306	29524
3615	19,32	14,07	36,2	2457	30000
3615	20,57	13,22	34,0	2553	30000
3610	22,52	12,06	31,1	2681	30000
3615	24,47	11,11	28,6	2788	30000
3615	27,49	9,89	25,5	2925	30000
3610	29,86	9,09	23,4	3012	30000

6.6 IH/IHA GETRIEBES - 700 rpm

IH122

Mn_2 [Nm]	i	Pn_1 [kW]	n2 [rpm]	Fr1 [N]	Fr2 [N]
4270	33,00	9,73	21,2	3109	30000
4270	36,13	8,89	19,4	3189	30000
4270	44,10	7,28	15,9	3341	30000

IH123

Mn_2 [Nm]	i	Pn_1 [kW]	n2 [rpm]	Fr1 [N]	Fr2 [N]
4270	45,77	7,17	15,3	3366	30000
4270	55,87	5,87	12,5	3486	30000
4270	67,32	4,87	10,4	3578	30000
4270	73,71	4,45	9,5	3617	30000
4270	83,34	3,94	8,4	3665	30000
4270	89,97	3,65	7,8	3692	30000
4275	100,29	3,27	7,0	3726	30000
4270	108,34	3,03	6,5	3749	30000
4270	118,62	2,77	5,9	3773	30000
4270	128,18	2,56	5,5	3792	30000
4275	144,79	2,27	4,8	3819	30000
4265	155,22	2,11	4,5	3834	30000
4270	172,80	1,90	4,0	3853	30000
4270	189,19	1,73	3,7	3869	30000
4270	207,43	1,58	3,4	3883	30000
4275	230,92	1,42	3,0	3898	30000

IH142

Mn_2 [Nm]	i	Pn_1 [kW]	n2 [rpm]	Fr1 [N]	Fr2 [N]
3320	5,27	47,35	132,7	4763	26746
3545	6,36	41,96	110,1	5430	28444
3610	7,04	38,56	99,4	5834	29660
3830	7,84	36,74	89,2	6059	30370
4700	9,45	37,41	74,1	5979	29582
5200	10,47	37,35	66,8	5982	29108
5275	13,07	30,36	53,5	6833	32777
5640	15,75	26,94	44,4	7251	34777
5710	17,45	24,61	40,1	7532	36535
5780	20,04	21,69	34,9	7885	39125
5780	24,15	18,00	29,0	8333	43263
5780	26,76	16,25	26,1	8547	45657
6835	32,24	15,95	21,7	8882	50210
6835	38,85	13,23	18,0	9160	55000

6.6 IH/IHA GETRIEBES - 700 rpm

IH142

Mn_2 [Nm]	i	Pn_1 [kW]	n2 [rpm]	Fr1 [N]	Fr2 [N]
6835	43,05	11,94	16,3	9293	55000

IH143

Mn_2 [Nm]	i	Pn_1 [kW]	n2 [rpm]	Fr1 [N]	Fr2 [N]
6835	48,35	10,86	14,5	9428	55000
6835	53,53	9,81	13,1	9533	55000
6835	59,22	8,87	11,8	9628	55000
6835	62,99	8,34	11,1	9681	55000
6835	71,35	7,36	9,8	9780	55000
6835	79,07	6,64	8,8	9852	55000
6830	86,43	6,07	8,1	9909	55000
6835	96,21	5,46	7,3	9971	55000
6835	104,51	5,02	6,7	10014	55000
6830	115,92	4,53	6,0	10064	55000
6835	128,47	4,09	5,5	10109	55000
6835	139,55	3,76	5,0	10141	55000
6830	154,33	3,40	4,5	10178	55000
6835	185,96	2,82	3,8	10236	55000
6830	206,08	2,55	3,4	10264	55000

6.7 IH/IHA GETRIEBES - 500 rpm

IHA32

Mn_2 [Nm]	i	Pn_1 [kW]	n2 [rpm]	Fr1 [N]	Fr2 [N]
58	5,38	0,58	93,0	330	1545
58	6,52	0,48	76,7	409	1647
54	8,11	0,36	61,6	373	1772
65	10,94	0,32	45,7	441	1958
58	13,25	0,23	37,7	363	2000
58	16,49	0,19	30,3	398	2000
65	20,26	0,17	24,7	453	2000
61	24,55	0,13	20,4	386	2000
68	30,55	0,12	16,4	374	2000
77	35,44	0,12	14,1	480	2000
77	44,10	0,09	11,3	398	2000
68	48,75	0,07	10,3	398	2000
81	60,67	0,07	8,2	472	2000

IHA33

Mn_2 [Nm]	i	Pn_1 [kW]	n2 [rpm]	Fr1 [N]	Fr2 [N]
84	51,32	0,09	9,7	472	2000
85	59,65	0,08	8,4	472	2000
87	72,27	0,07	6,9	472	2000
84	89,94	0,05	5,6	472	2000
85	110,51	0,04	4,5	472	2000
88	133,88	0,04	3,7	472	2000
82	166,61	0,03	3,0	472	2000
85	193,30	0,02	2,6	472	2000
79	240,55	0,02	2,1	472	2000
92	279,07	0,02	1,8	472	2000
76	347,29	0,01	1,4	472	2000

IHA41

Mn_2 [Nm]	i	Pn_1 [kW]	n2 [rpm]	Fr1 [N]	Fr2 [N]
21	1,45	0,77	345,2	330	721
21	2,94	0,38	169,8	330	914
26	4,75	0,29	105,3	330	1071
26	5,45	0,25	91,7	330	1100
21	7,88	0,14	63,5	330	1100
17	10,83	0,08	46,1	330	1100

6.7 IH/IHA GETRIEBES - 500 rpm

IHA42

Mn_2 [Nm]	i	Pn_1 [kW]	n2 [rpm]	Fr1 [N]	Fr2 [N]
101	5,38	1,00	93,0	330	3253
101	6,52	0,83	76,7	409	3468
94	8,11	0,62	61,6	369	3730
108	10,94	0,53	45,7	424	4121
101	13,25	0,41	37,7	381	4300
101	16,49	0,33	30,3	398	4300
108	20,26	0,29	24,7	432	4300
112	24,55	0,24	20,4	422	4300
120	30,55	0,21	16,4	359	4300
128	35,44	0,19	14,1	457	4300
120	44,10	0,15	11,3	371	4300
111	48,75	0,12	10,3	416	4300
120	60,67	0,11	8,2	428	4300

IHA43

Mn_2 [Nm]	i	Pn_1 [kW]	n2 [rpm]	Fr1 [N]	Fr2 [N]
129	51,32	0,14	9,7	427	4300
127	59,65	0,12	8,4	426	4300
127	72,27	0,10	6,9	409	4300
128	89,94	0,08	5,6	398	4300
127	110,51	0,06	4,5	403	4300
125	133,88	0,05	3,7	409	4300
128	166,61	0,04	3,0	398	4300
127	193,30	0,04	2,6	427	4300
132	240,55	0,03	2,1	398	4300
122	279,07	0,02	1,8	427	4300
133	347,29	0,02	1,4	398	4300

IHA51

Mn_2 [Nm]	i	Pn_1 [kW]	n2 [rpm]	Fr1 [N]	Fr2 [N]
34	1,45	1,24	345,2	330	1987
34	2,94	0,61	169,8	330	2517
43	4,75	0,48	105,3	330	2952
43	5,45	0,42	91,7	330	3000
34	7,88	0,23	63,5	330	3000
21	10,83	0,10	46,1	330	3000

6.7 IH/IHA GETRIEBES - 500 rpm

IHA52

Mn_2 [Nm]	i	Pn_1 [kW]	n2 [rpm]	Fr1 [N]	Fr2 [N]
173	5,14	1,80	97,2	550	4006
173	6,22	1,49	80,4	682	4269
173	7,73	1,20	64,7	664	4589
216	9,64	1,20	51,9	827	4940
202	11,67	0,93	42,9	636	5264
202	14,50	0,74	34,5	664	5659
216	16,91	0,68	29,6	758	5957
208	20,46	0,54	24,4	659	6000
202	25,43	0,42	19,7	641	6000
216	29,89	0,39	16,7	752	6000
256	36,17	0,38	13,8	682	6000
238	44,95	0,28	11,1	620	6000
256	49,78	0,27	10,0	798	6000
246	61,87	0,21	8,1	642	6000

IHA53

Mn_2 [Nm]	i	Pn_1 [kW]	n2 [rpm]	Fr1 [N]	Fr2 [N]
256	49,80	0,28	10,0	330	6000
256	60,25	0,23	8,3	409	6000
254	74,88	0,19	6,7	398	6000
254	88,02	0,16	5,7	421	6000
256	111,61	0,13	4,5	390	6000
258	138,71	0,10	3,6	398	6000
258	163,05	0,09	3,1	421	6000
252	200,27	0,07	2,5	403	6000
256	235,41	0,06	2,1	421	6000
248	284,81	0,05	1,8	409	6000
252	353,98	0,04	1,4	398	6000

IHA61

Mn_2 [Nm]	i	Pn_1 [kW]	n2 [rpm]	Fr1 [N]	Fr2 [N]
77	1,33	3,06	375,0	550	2893
77	2,50	1,63	200,0	550	3568
94	4,38	1,13	114,0	550	4303
77	7,75	0,53	64,5	550	4500
60	10,67	0,30	46,9	550	4500

6.7 IH/IHA GETRIEBES - 500 rpm

IHA62

Mn_2 [Nm]	i	Pn_1 [kW]	n2 [rpm]	Fr1 [N]	Fr2 [N]
274	5,14	2,85	97,2	550	5913
274	6,22	2,35	80,4	682	6300
274	7,73	1,89	64,7	664	6774
332	9,64	1,84	51,9	801	7291
318	11,67	1,46	42,9	652	7769
302	14,50	1,11	34,5	634	8000
360	16,91	1,14	29,6	842	8000
332	20,46	0,87	24,4	627	8000
310	25,43	0,65	19,7	621	8000
324	29,89	0,58	16,7	734	8000
400	36,17	0,59	13,8	712	8000
376	44,95	0,45	11,1	621	8000
316	49,78	0,34	10,0	626	8000
376	61,87	0,32	8,1	789	8000

IHA63

Mn_2 [Nm]	i	Pn_1 [kW]	n2 [rpm]	Fr1 [N]	Fr2 [N]
408	49,80	0,45	10,0	330	8000
408	60,25	0,37	8,3	409	8000
410	74,88	0,30	6,7	398	8000
408	88,02	0,25	5,7	421	8000
408	111,61	0,20	4,5	390	8000
410	138,71	0,16	3,6	398	8000
410	163,05	0,14	3,1	421	8000
406	200,27	0,11	2,5	403	8000
412	235,41	0,10	2,1	421	8000
404	284,81	0,08	1,8	409	8000
406	353,98	0,06	1,4	398	8000

IH032

Mn_2 [Nm]	i	Pn_1 [kW]	n2 [rpm]	Fr1 [N]	Fr2 [N]
69	4,70	0,79	106,5	647	4553
76	6,23	0,65	80,3	773	4995
90	7,76	0,62	64,4	801	5241
94	8,87	0,57	56,4	855	5486
101	10,14	0,53	49,3	888	5500
105	11,76	0,48	42,5	943	5500
123	13,72	0,48	36,4	940	5500
123	14,66	0,45	34,1	970	5500

6.7 IH/IHA GETRIEBES - 500 rpm

IH032

Mn_2 [Nm]	i	Pn_1 [kW]	n2 [rpm]	Fr1 [N]	Fr2 [N]
137	16,77	0,44	29,8	980	5500
145	18,20	0,43	27,5	993	5500
145	19,90	0,39	25,1	1028	5500
145	22,68	0,34	22,1	1074	5500
145	23,83	0,33	21,0	1090	5500
145	26,39	0,29	18,9	1120	5500
146	29,70	0,26	16,8	1152	5500
171	32,89	0,28	15,2	1176	5500
171	37,92	0,24	13,2	1207	5500
171	41,40	0,22	12,1	1223	5500
171	47,25	0,19	10,6	1245	5500

IH033

Mn_2 [Nm]	i	Pn_1 [kW]	n2 [rpm]	Fr1 [N]	Fr2 [N]
170	53,59	0,17	9,3	1264	5500
172	66,78	0,14	7,5	1292	5500
172	74,84	0,13	6,7	1304	5500
169	99,27	0,09	5,0	1328	5500
172	108,05	0,09	4,6	1335	5500
169	123,71	0,07	4,0	1343	5500
173	143,33	0,07	3,5	1352	5500
166	178,61	0,05	2,8	1362	5500
173	197,17	0,05	2,5	1366	5500
175	245,70	0,04	2,0	1373	5500

IH041

Mn_2 [Nm]	i	Pn_1 [kW]	n2 [rpm]	Fr1 [N]	Fr2 [N]
21	1,44	0,77	347,8	968	874
21	2,00	0,56	250,0	1081	990
26	2,55	0,54	196,4	1097	1000
26	2,71	0,51	184,2	1114	1000
34	3,11	0,58	161,0	1072	1000
38	3,59	0,56	139,3	1080	1000
38	4,20	0,48	119,0	1122	1000
38	5,00	0,40	100,0	1162	1000
43	5,50	0,41	90,9	1160	1000
43	6,09	0,37	82,1	1180	1000
43	7,67	0,30	65,2	1219	1000
47	8,75	0,28	57,1	1224	1000

6.7 IH/IHA GETRIEBES - 500 rpm

IH042

Mn_2 [Nm]	i	Pn_1 [kW]	n2 [rpm]	Fr1 [N]	Fr2 [N]
116	5,46	1,14	91,5	359	5916
116	7,19	0,86	69,6	616	6600
152	8,91	0,91	56,1	568	6600
173	10,31	0,90	48,5	579	6600
181	11,80	0,82	42,4	655	6600
181	13,57	0,71	36,8	756	6600
181	15,96	0,61	31,3	857	6600
181	19,00	0,51	26,3	948	6600
181	21,00	0,46	23,8	994	6600
188	23,15	0,43	21,6	1018	6600
188	26,04	0,39	19,2	1064	6600
202	27,50	0,39	18,2	1057	6600
238	30,45	0,42	16,4	1093	6600
238	34,10	0,37	14,7	1129	6600
238	37,76	0,34	13,2	1158	6600
238	43,75	0,29	11,4	1195	6600
238	47,53	0,27	10,5	1213	6600
238	54,25	0,23	9,2	1240	6600

IH043

Mn_2 [Nm]	i	Pn_1 [kW]	n2 [rpm]	Fr1 [N]	Fr2 [N]
256	61,83	0,23	8,1	1251	6600
256	76,67	0,18	6,5	1286	6600
256	87,05	0,16	5,7	1303	6600
256	114,55	0,12	4,4	1333	6600
256	125,69	0,11	4,0	1341	6600
256	142,04	0,10	3,5	1351	6600
256	165,38	0,08	3,0	1362	6600
256	205,07	0,07	2,4	1375	6600
256	227,50	0,06	2,2	1380	6600
256	282,10	0,05	1,8	1390	6600

IH051

Mn_2 [Nm]	i	Pn_1 [kW]	n2 [rpm]	Fr1 [N]	Fr2 [N]
34	1,27	1,41	392,9	783	2148
51	1,42	1,90	352,3	572	2141
51	2,13	1,27	235,3	845	2490
60	2,57	1,23	194,4	865	2500
68	3,17	1,14	157,9	903	2500

6.7 IH/IHA GETRIEBES - 500 rpm

IH051

Mn_2 [Nm]	i	Pn_1 [kW]	n2 [rpm]	Fr1 [N]	Fr2 [N]
77	3,69	1,10	135,6	919	2500
77	4,00	1,02	125,0	956	2500
81	4,77	0,90	104,8	1006	2500
85	5,25	0,86	95,2	1023	2500
85	5,82	0,77	85,9	1060	2500
85	7,33	0,61	68,2	1128	2500
86	8,38	0,54	59,7	1161	2500

IH052

Mn_2 [Nm]	i	Pn_1 [kW]	n2 [rpm]	Fr1 [N]	Fr2 [N]
188	5,73	1,76	87,3	174	7357
208	6,89	1,61	72,5	264	7730
244	8,53	1,53	58,6	323	8000
266	9,56	1,49	52,3	355	8000
280	11,51	1,30	43,4	485	8000
310	14,24	1,16	35,1	584	8000
324	16,59	1,04	30,1	667	8000
332	18,00	0,99	27,8	709	8000
332	19,97	0,89	25,0	777	8000
338	21,67	0,83	23,1	813	8000
338	24,71	0,73	20,2	885	8000
354	26,18	0,72	19,1	894	8000
354	28,44	0,67	17,6	934	8000
418	31,52	0,71	15,9	979	8000
418	33,00	0,68	15,2	998	8000
418	38,98	0,57	12,8	1059	8000
418	45,36	0,49	11,0	1107	8000
418	49,13	0,45	10,2	1129	8000
418	56,11	0,40	8,9	1163	8000

IH053

Mn_2 [Nm]	i	Pn_1 [kW]	n2 [rpm]	Fr1 [N]	Fr2 [N]
428	58,81	0,40	8,5	1169	8000
426	72,75	0,32	6,9	1213	8000
426	90,51	0,26	5,5	1249	8000
428	108,95	0,21	4,6	1275	8000
428	134,76	0,17	3,7	1298	8000
430	157,29	0,15	3,2	1313	8000
426	194,56	0,12	2,6	1329	8000

6.7 IH/IHA GETRIEBES - 500 rpm

IH053

Mn_2 [Nm]	i	Pn_1 [kW]	n2 [rpm]	Fr1 [N]	Fr2 [N]
426	216,38	0,11	2,3	1336	8000
424	267,65	0,09	1,9	1348	8000

IH061

Mn_2 [Nm]	i	Pn_1 [kW]	n2 [rpm]	Fr1 [N]	Fr2 [N]
68	1,34	2,68	372,1	2028	3258
103	2,13	2,56	235,3	2077	3632
102	2,57	2,10	194,4	2233	3700
111	3,17	1,85	157,9	2322	3700
128	3,69	1,84	135,6	2328	3700
128	4,00	1,69	125,0	2379	3700
137	4,77	1,52	104,8	2442	3700
145	5,25	1,46	95,2	2460	3700
145	5,82	1,32	85,9	2511	3700
145	7,33	1,05	68,2	2607	3700
145	8,38	0,92	59,7	2653	3700

IH062

Mn_2 [Nm]	i	Pn_1 [kW]	n2 [rpm]	Fr1 [N]	Fr2 [N]
360	5,38	3,58	93,0	703	11929
396	5,93	3,57	84,2	712	12000
396	7,39	2,86	67,7	1131	12000
432	8,50	2,72	58,8	1219	12000
434	9,39	2,47	53,3	1372	12000
470	11,69	2,15	42,8	1563	12000
505	12,67	2,13	39,5	1571	12000
505	14,75	1,83	33,9	1751	12000
575	16,29	1,89	30,7	1713	12000
600	17,67	1,82	28,3	1762	12000
610	20,28	1,61	24,6	1878	12000
610	23,27	1,40	21,5	2002	12000
610	25,70	1,27	19,5	2081	12000
576	29,33	1,05	17,1	2215	12000
725	32,00	1,21	15,6	2231	12000
680	36,99	0,98	13,5	2345	12000
725	40,33	0,96	12,4	2357	12000
725	46,06	0,84	10,8	2417	12000

6.7 IH/IHA GETRIEBES - 500 rpm

IH063

Mn_2 [Nm]	i	Pn_1 [kW]	n2 [rpm]	Fr1 [N]	Fr2 [N]
725	49,45	0,80	10,1	2447	12000
725	54,61	0,72	9,2	2484	12000
725	68,00	0,58	7,3	2554	12000
720	85,82	0,46	5,8	2614	12000
725	94,76	0,42	5,3	2635	12000
720	118,00	0,33	4,2	2676	12000
725	135,40	0,29	3,7	2697	12000
725	149,51	0,26	3,3	2711	12000
725	170,67	0,23	2,9	2727	12000
720	186,18	0,21	2,7	2737	12000
730	215,21	0,19	2,3	2751	12000
720	234,67	0,17	2,1	2758	12000
715	268,00	0,15	1,9	2769	12000

IH081

Mn_2 [Nm]	i	Pn_1 [kW]	n2 [rpm]	Fr1 [N]	Fr2 [N]
171	1,30	6,98	385,4	764	3534
188	1,43	6,96	350,0	766	3591
196	1,93	5,37	258,9	1281	4000
238	2,54	4,96	196,7	1413	4000
264	3,25	4,30	153,8	1631	4000
264	3,72	3,75	134,3	1810	4000
272	4,00	3,60	125,0	1858	4000
272	4,67	3,08	107,1	2027	4000
282	5,54	2,69	90,3	2160	4000
290	6,08	2,52	82,2	2214	4000
298	7,50	2,10	66,7	2350	4000
298	8,44	1,87	59,2	2427	4000

IH082

Mn_2 [Nm]	i	Pn_1 [kW]	n2 [rpm]	Fr1 [N]	Fr2 [N]
505	5,39	5,01	92,8	651	14821
505	5,95	4,54	84,1	872	15430
575	7,39	4,16	67,6	1045	16361
575	8,02	3,83	62,3	1198	16918
650	8,85	3,93	56,5	1163	17122
795	11,01	3,86	45,4	1195	17763
1010	13,50	4,00	37,0	1126	17920
1080	14,90	3,88	33,6	1181	18000

6.7 IH/IHA GETRIEBES - 500 rpm

IH082

Mn_2 [Nm]	i	Pn_1 [kW]	n2 [rpm]	Fr1 [N]	Fr2 [N]
1080	16,62	3,48	30,1	1370	18000
1080	18,53	3,12	27,0	1539	18000
1155	19,38	3,19	25,8	1510	18000
1155	21,39	2,89	23,4	1651	18000
1155	22,80	2,71	21,9	1735	18000
1155	26,60	2,32	18,8	1917	18000
1155	27,88	2,21	17,9	1967	18000
1365	31,15	2,34	16,1	2076	18000
1365	34,38	2,12	14,6	2164	18000
1365	38,70	1,89	12,9	2258	18000
1365	42,75	1,71	11,7	2329	18000
1365	48,13	1,52	10,4	2405	18000

IH083

Mn_2 [Nm]	i	Pn_1 [kW]	n2 [rpm]	Fr1 [N]	Fr2 [N]
1365	56,53	1,32	8,8	2494	18000
1535	71,48	1,17	7,0	2551	18000
1535	78,87	1,06	6,3	2594	18000
1535	85,56	0,98	5,8	2626	18000
1535	98,09	0,85	5,1	2675	18000
1535	112,78	0,74	4,4	2718	18000
1540	124,44	0,68	4,0	2746	18000
1530	142,15	0,59	3,5	2778	18000
1530	154,76	0,54	3,2	2797	18000
1535	162,35	0,52	3,1	2807	18000
1540	179,13	0,47	2,8	2826	18000
1535	195,07	0,43	2,6	2841	18000
1535	222,78	0,38	2,2	2861	18000

IH101

Mn_2 [Nm]	i	Pn_1 [kW]	n2 [rpm]	Fr1 [N]	Fr2 [N]
340	1,29	13,92	386,8	1655	4325
384	1,41	14,41	354,6	1583	4348
384	2,03	10,00	246,0	2312	5000
468	2,48	9,98	201,5	2310	5000
510	3,27	8,25	152,8	2596	5000
510	3,70	7,29	135,1	2754	5000
520	4,22	6,52	118,4	2886	5000
530	4,88	5,75	102,6	3015	5000

6.7 IH/IHA GETRIEBES - 500 rpm

IH101

Mn_2 [Nm]	i	Pn_1 [kW]	n2 [rpm]	Fr1 [N]	Fr2 [N]
530	5,27	5,33	94,9	3086	5000
545	6,23	4,63	80,2	3198	5000
555	7,55	3,89	66,3	3321	5000
555	8,40	3,50	59,5	3387	5000

IH102

Mn_2 [Nm]	i	Pn_1 [kW]	n2 [rpm]	Fr1 [N]	Fr2 [N]
1300	5,26	13,21	95,0	1554	16910
1445	6,36	12,16	78,7	1757	17669
1660	7,05	12,59	70,9	1671	17355
1805	8,27	11,66	60,4	1850	18004
2020	9,99	10,81	50,0	2012	18611
2170	11,09	10,47	45,1	2083	18853
2240	13,32	8,99	37,5	2365	20412
2310	16,09	7,68	31,1	2616	22000
2310	17,85	6,92	28,0	2761	22000
2310	19,85	6,22	25,2	2895	22000
2310	21,44	5,76	23,3	2984	22000
2385	23,97	5,32	20,9	3070	22000
2385	25,89	4,92	19,3	3146	22000
2385	28,73	4,44	17,4	3239	22000
2730	30,72	4,75	16,3	3319	22000
2730	34,20	4,27	14,6	3397	22000
2390	38,45	3,32	13,0	3551	22000
2820	41,30	3,65	12,1	3499	22000
2820	45,82	3,29	10,9	3557	22000
2820	51,52	2,93	9,7	3616	22000

IH103

Mn_2 [Nm]	i	Pn_1 [kW]	n2 [rpm]	Fr1 [N]	Fr2 [N]
2990	55,47	2,94	9,0	3623	22000
2985	69,69	2,34	7,2	3719	22000
2990	79,82	2,05	6,3	3766	22000
2990	84,16	1,94	5,9	3783	22000
2990	93,36	1,75	5,4	3813	22000
2985	100,07	1,63	5,0	3832	22000
2990	120,84	1,35	4,1	3877	22000
2985	134,06	1,22	3,7	3898	22000
2990	143,42	1,14	3,5	3910	22000

6.7 IH/IHA GETRIEBES - 500 rpm

IH103

Mn_2 [Nm]	i	Pn_1 [kW]	n2 [rpm]	Fr1 [N]	Fr2 [N]
2985	160,82	1,01	3,1	3930	22000
2985	181,07	0,90	2,8	3948	22000
2990	194,21	0,84	2,6	3958	22000
2985	215,45	0,76	2,3	3971	22000
2610	242,59	0,59	2,1	3981	22000

IH121

Mn_2 [Nm]	i	Pn_1 [kW]	n2 [rpm]	Fr1 [N]	Fr2 [N]
435	1,23	18,70	406,2	639	5232
586	1,42	21,90	352,9	851	5437
595	1,81	17,43	276,8	1516	6000
640	2,00	16,93	250,0	1594	6000
680	2,48	14,51	201,6	1921	6000
680	2,95	12,18	169,2	2244	6000
700	3,14	11,79	159,1	2305	6000
725	3,58	10,72	139,7	2451	6000
725	4,12	9,32	121,4	2645	6000
740	4,80	8,16	104,2	2802	6000
750	5,21	7,61	95,9	2880	6000
765	6,25	6,48	80,0	3035	6000
850	7,70	5,84	64,9	3123	6000

IH122

Mn_2 [Nm]	i	Pn_1 [kW]	n2 [rpm]	Fr1 [N]	Fr2 [N]
2165	5,27	21,95	94,8	534	24467
2315	5,78	21,43	86,6	624	24843
2600	7,05	19,72	70,9	891	25926
2670	7,74	18,44	64,6	1092	26799
2745	8,48	17,32	59,0	1274	27668
2890	10,35	14,94	48,3	1653	29780
3180	12,66	13,43	39,5	1894	30000
3325	13,86	12,82	36,1	1990	30000
3470	16,92	10,96	29,6	2286	30000
3615	19,32	10,00	25,9	2439	30000
3615	20,57	9,40	24,3	2536	30000
3610	22,52	8,57	22,2	2665	30000
3615	24,47	7,90	20,4	2773	30000
3615	27,49	7,03	18,2	2912	30000
3610	29,86	6,46	16,7	3000	30000

6.7 IH/IHA GETRIEBES - 500 rpm

IH122

Mn_2 [Nm]	i	Pn_1 [kW]	n2 [rpm]	Fr1 [N]	Fr2 [N]
4270	33,00	6,92	15,2	3098	30000
4270	36,13	6,32	13,8	3179	30000
4270	44,10	5,18	11,3	3332	30000

IH123

Mn_2 [Nm]	i	Pn_1 [kW]	n2 [rpm]	Fr1 [N]	Fr2 [N]
4270	45,77	5,09	10,9	3358	30000
4270	55,87	4,17	8,9	3479	30000
4270	67,32	3,46	7,4	3573	30000
4270	73,71	3,16	6,8	3612	30000
4270	83,34	2,80	6,0	3660	30000
4270	89,97	2,59	5,6	3688	30000
4275	100,29	2,33	5,0	3723	30000
4270	108,34	2,15	4,6	3746	30000
4270	118,62	1,97	4,2	3770	30000
4270	128,18	1,82	3,9	3789	30000
4275	144,79	1,61	3,5	3817	30000
4265	155,22	1,50	3,2	3831	30000
4270	172,80	1,35	2,9	3851	30000
4270	189,19	1,23	2,6	3867	30000
4270	207,43	1,12	2,4	3881	30000
4275	230,92	1,01	2,2	3896	30000

IH142

Mn_2 [Nm]	i	Pn_1 [kW]	n2 [rpm]	Fr1 [N]	Fr2 [N]
3320	5,27	33,66	94,8	4695	31484
3545	6,36	29,82	78,7	5370	33486
3610	7,04	27,41	71,0	5778	34880
3830	7,84	26,11	63,8	6007	35776
4700	9,45	26,59	52,9	5926	35303
5200	10,47	26,55	47,7	5928	35010
5275	13,07	21,58	38,2	6790	39149
5640	15,75	19,15	31,8	7212	41556
5710	17,45	17,49	28,6	7497	43556
5780	20,04	15,42	24,9	7854	46487
5780	24,15	12,80	20,7	8307	51117
5780	26,76	11,55	18,7	8523	53795
6835	32,24	11,33	15,5	8863	55000
6835	38,85	9,41	12,9	9145	55000

6.7 IH/IHA GETRIEBES - 500 rpm

IH142

Mn_2 [Nm]	i	Pn_1 [kW]	n2 [rpm]	Fr1 [N]	Fr2 [N]
6835	43,05	8,49	11,6	9279	55000

IH143

Mn_2 [Nm]	i	Pn_1 [kW]	n2 [rpm]	Fr1 [N]	Fr2 [N]
6835	48,35	7,72	10,3	9415	55000
6835	53,53	6,97	9,3	9522	55000
6835	59,22	6,30	8,4	9618	55000
6835	62,99	5,93	7,9	9672	55000
6835	71,35	5,23	7,0	9771	55000
6835	79,07	4,72	6,3	9844	55000
6830	86,43	4,32	5,8	9902	55000
6835	96,21	3,88	5,2	9964	55000
6835	104,51	3,57	4,8	10009	55000
6830	115,92	3,22	4,3	10059	55000
6835	128,47	2,91	3,9	10104	55000
6835	139,55	2,67	3,6	10137	55000
6830	154,33	2,42	3,2	10174	55000
6835	185,96	2,01	2,7	10232	55000
6830	206,08	1,81	2,4	10260	55000

7.1 VERKAUFSBEDINGUNGEN

Alle Lieferungen und Leistungen durch die Motovario erfolgen unter den Allgemeinen Geschäftsbedingungen, diese sind verfügbar auf unserer Internetseite:

http://www.motovario.com/deu/unternehmen/verkaufsbedingungen

AUFZEICHNUNG

AUFZEICHNUNG

H / IEC / ATEX / DE / REV.1 / 2017